MODIFICACIÓ DEL PROJECTE EXECUTIU DE LES OBRES D'URBANITZACIÓ DEL SECTOR PLA DE PONENT DE GAVÀ:

ACTUALITZACIÓ DE PREUS I NORMATIVA D'EXECUCIÓ DE L'ACTUACIÓ AUTÒNOMA DELS PARCS DE RIBERA DE CANYARS I CALAMOT

Document per a l'aprovació inicial

Ajuntament de Gavà

Promotor: **Associació Administrativa de Cooperació del sector Pla de Ponent de Gavà**

Redactor: OUA ARUP

RIBA GENESCA ESTEBAN - 45460361X

Firmado digitalmente por RIBA GENESCA ESTEBAN - 45460361X
Fecha: 2024.12.09 21:20:00 +01'00'

DESEMBRE 2024

Autoria

El present document *"Modificació del projecte executiu de les obres d'urbanització del sector Pla de Ponent de Gavà: Actualització de preus i normativa d'execució de l'actuació autònoma dels parcs de ribera de Canyars i Calamot. Desembre 2024"* ha estat redactat per *OUA GESTIÓ DEL TERRITORI I URBANISME*, juntament amb *OVE ARUP & PARTNERS SA*, liderat per l'*ASSOCIACIÓ ADMINISTRATIVA DE COOPERACIÓ DEL SECTOR PLA DE PONENT DE GAVÀ*

Assessorament jurídic

Roger Comas. Advocat. (OUA)

.

Col·laboració tècnica i coordinació

OVE ARUP & PARTNERS, S.A

MODIFICACIÓ DEL PROJECTE EXECUTIU DE LES OBRES D'URBANITZACIÓ DEL SECTOR PLA DE PONENT DE GAVÀ: ACTUALITZACIÓ DE PREUS I NORMATIVA D'EXECUCIÓ DE L'ACTUACIÓ AUTÒNOMA DELS PARCS DE RIBERA DE CANYARS I CALAMOT

ÍNDEX DE CONTINGUTS

1.- OBJECTE I CONTINGUT DEL PRESENT DOCUMENT

- 1.1.- Memòria (antecedents, objecte i contingut)
- 1.2.- Plànol de la totalitat de les actuacions (2 fulls)
- 1.3.- Plànol de superfícies i acabats (1 full)
- 1.4.- Plànol de paisatge (1 full)

2.- ACTUALITZACIÓ D'OBRES A EXECUTAR DELS PARCS DE RIBERA 2008 (PR 2008)

2.1.- Actualització del pressupost d'obres a executar PR 2008 amb preus 2024
Document 4 (actualitzat parcialment): Pressupost de les obres a executar actualitzat

- 2.1.1.- Memòria i abast de la present actualització parcial
- 2.1.2.- Amidaments
- 2.1.3.- Estadística de partides
- 2.1.4.- Quadre de preus número 1
- 2.1.5.- Pressupostos parcials
- 2.1.6.- Resum de pressupost
- 2.1.7.- Pressupost d'execució per contracte (pressupost A)

2.2.- Actualització d'obres a executar PR 2008 a la normativa tècnica vigent
Annex 6 (actualitzat). Estructures

- 2.2.1.- Memòria i annex de càlcul d'estructures
  - ✓ Apèndix 6.1: Obra de transició Canyars
  - ✓ Apèndix 6.2: Murs Canyars
  - ✓ Apèndix 6.3: Murs Calamot
- 2.2.2.- Plànols Annex 6 (actualitzat). Estructures
  - ✓ Estructures Riera Canyars: planta conjunt (A6.0; 1 full)
  - ✓ Obra de transició Canyars (A6.1; 3 fulls)
  - ✓ Murs Riera Canyars (A6.2; 3 fulls)
  - ✓ Estructures Torrent Calamot: planta conjunt (A6.3; 1 full)
  - ✓ Murs Torrent Calamot (A6.4; 5 fulls)
- 2.2.3.- Amidaments
- 2.2.4.- Estadística de partides
- 2.2.5.- Quadre de preus número 1
- 2.2.6.- Pressupostos parcials
- 2.2.7.- Resum de pressupost
- 2.2.8.- Pressupost d'execució per contracte (pressupost B)

3.- OBRES AVANÇADES I OBRES PROVISIONALS

3.1.- Annex 18 (nou). Obres avançades

- 3.1.1.- Memòria de les obres avançades
- 3.1.2.- Plànols Annex 18 (nou). Obres avançades
  - ✓ Estructures Riera Canyars: planta conjunt (A18.0; 1 full)
  - ✓ Pont 2: Estrep 1 (A18.1; 2 fulls)
  - ✓ Pont 2: Fonamentació pila (A18.2; 1 full)
  - ✓ Pont 2: Aletes 1 i 2 (A18.3; 2 fulls)
  - ✓ Estructures Torrent Calamot: planta conjunt (A18.4; 1 full)
  - ✓ Pont 5: Estreps (A18.5; 5 fulls)
  - ✓ Serveis urbanístics afectats: Pou Gavà IV (A18.6; 1 full)
  - ✓ Rebliments de la futura urbanització (A18.7; 3 fulls)
- 3.1.3.- Amidaments
- 3.1.4.- Estadística de partides
- 3.1.5.- Quadre de preus número 1
- 3.1.6.- Pressupostos parcials
- 3.1.7.- Resum de pressupost
- 3.1.8.- Pressupost d'execució per contracte (pressupost C)

3.2.- Annex 19 (nou). Obres provisionals

- 3.2.1.- Memòria de les obres provisionals
- 3.2.2.- Plànols Annex 19 (nou) Obres provisionals
  - ✓ Serveis urbanístics afectats per l'avançament de les obres: Canonada d'aigua potable DN=200mm (A19.1; 2 fulls)
  - ✓ Serveis urbanístics afectats per l'avançament de les obres: Xarxa elèctrica MT (A19.2; 2 fulls)
  - ✓ Serveis urbanístics afectats per l'avançament de les obres: Xarxa de telecomunicacions (A19.3; 2 fulls)
  - ✓ Planta general de camins (A19.4; 1 full)
  - ✓ Xarxa de boques de reg Canyars (A19.5: 3 fulls)
  - ✓ Xarxa de boques de reg Calamot (A19.6: 3 fulls)
  - ✓ Acopi de terra vegetal sobrant (A19.7; 1 full)
  - ✓ Protecció provisional del talús en el pontó de la C-245 a Canyars (A19.8; 1 full)

- 3.2.3.- Amidaments
- 3.2.4.- Estadística de partides
- 3.2.5.- Quadre de preus número 1
- 3.2.6.- Pressupostos parcials
- 3.2.7.- Resum de pressupost
- 3.2.8.- Pressupost d'execució per contracte (pressupost D)

4.- ANNEX 20 (NOU). ESTUDI DE GESTIÓ DE RESIDUS DE LES OBRES A EXECUTAR DELS PARCS DE RIBERA DE CANYARS I CALAMOT

4.1.- Memòria de la gestió de residus
4.2.- Plànols Annex 20 (nou). Gestió de residus

- ✓ Planta d'enderrocs parc de Canyars (A20.1; 1 full)
- ✓ Planta d'enderrocs parc de Calamot (A20.2; 1 full)
- ✓ Planta de gestió de residus (A20.3; 1 full)
- ✓ Punt net i parc de maquinària (A20.4; 1 full)

4.3.- Plec de condicions de la gestió de residus
4.4.- Amidaments
4.5.- Estadística de partides
4.6.- Quadre de preus número 1
4.7.- Pressupostos parcials
4.8.- Resum de pressupost
4.9.- Pressupost d'execució per contracte (pressupost E)

5.- ACTUALITZACIÓ DE L'ORGANITZACIÓ DE L'OBRA I DEL PLA D'OBRA DE LES OBRES A EXECUTAR DELS PARCS DE RIBERA DE CANYARS I CALAMOT

5.1.- Annex 11 (actualitzat). Organització i desenvolupament de l'obra
5.2.- Plànol Annex 11 (actualitzat). Organització i desenvolupament de l'obra (A11; 1 full)
5.3.- Annex 12 (actualitzat). Pla d'obra

6.- ANNEX 16 (ACTUALITZAT PARCIALMENT). MESURES CORRECTORES D'IMPACTE AMBIENTAL

- 6.1.- Memòria de les mesures correctores d'impacte ambiental
- 6.2.- Amidaments
- 6.3.- Estadística de partides
- 6.4.- Quadre de preus número 1
- 6.5.- Pressupostos parcials
- 6.6.- Resum de pressupost
- 6.7.- Pressupost d'execució per contracte (pressupost F)

7.- ANNEX 21 (NOU). ACTUALITZACIÓ DE L'INVENTARI DE L'ARBRAT AMB EL TRACTAMENT DELS ARBRES AFECTATS PER LES OBRES

- 7.1.- Memòria de l'actualització de l'inventari de l'arbrat
- 7.2.- Annex de l'actualització de l'inventari de l'arbrat
- 7.3.- Plànols Annex 21 (nou). Actualització inventari arbrat
  - ✓ Arbres afectats Canyars (A21.1; 4 fulls)
  - ✓ Arbres afectats Calamot (A21.2; 3 fulls)
  - ✓ Destí dels arbres trasplantats Canyars (A21.3; 4 fulls)
  - ✓ Destí dels arbres trasplantats Calamot (A21.4; 3 fulls)
  - ✓ Arbres i arbredes catalogats (A21.5; 2 fulls)
- 7.4.- Amidaments
- 7.5.- Estadística de partides
- 7.6.- Quadre de preus número 1
- 7.7.- Pressupostos parcials
- 7.8.- Resum de pressupost
- 7.9.- Pressupost d'execució per contracte (pressupost G)

8.- RESUM DEL PRESSUPOST TOTAL D'EXECUCIÓ PER CONTRACTE DE LES OBRES A EXECUTAR DELS PARCS DE RIBERA DE CANYARS I CALAMOT

9.- ACTUALITZACIÓ DEL PRESSUPOST PER AL CONEIXEMENT DE L'ADMINISTRACIÓ DE LES OBRES A EXECUTAR DELS PARCS DE RIBERA DE 2008

9.1.- Memòria i abast de la present actualització del PCA
9.2.- Annex 14 (actualitzat parcialment): Pressupost per al coneixement de l'Administració de les obres a executar.

1. OBJECTE I CONTINGUT DEL PRESENT DOCUMENT

1.1.- MEMÒRIA (ANTECEDENTS, OBJECTE I CONTINGUT)

1. OBJECTE I CONTINGUT DEL PRESENT DOCUMENT

1. ANTECEDENTS

En data 16 de desembre del 2008 va tenir lloc l'aprovació definitiva del projecte d'urbanització del sector del *Pla de Ponent* de Gavà. Dins d'aquest projecte d'urbanització, s'inclou d'una banda el projecte de les obres d'urbanització, i d'altra, el projecte dels dos parcs de ribera, que recull el disseny i la valoració dels parcs de ribera de Canyars i Calamot.

L'avantprojecte amb l'Estudi d'Impacte Ambiental va ser sotmès al tràmit d'avaluació d'impacte ambiental segons el que disposa el *Reial Decret Legislatiu 1/2008 d'11 de gener*, pel qual s'aprova el text refós de la Llei d'Avaluació Ambiental de projectes. L'avantprojecte va obtenir la *Declaració d'Impacte Ambiental* (DIA) favorable en la Ponència Ambiental celebrada el 4 de novembre de 2008.

Després de l'aprovació del projecte, l'any 2010 s'ha executat la primera sub-etapa de la urbanització del Nou Barri de Can Ribes i s'han edificat les parcel·les B1 i B2 previstes al Pla Parcial del sector *Pla de Ponent*, aprovat definitivament el 25 de maig de 2006.

Tot i que l'execució del sector del *Pla de Ponent* no ha estat suspesa en cap moment, l'evolució econòmica del sector immobiliari ha provocat l'endarreriment dels terminis inicialment previstos.

El Projecte Executiu de les Obres d'Urbanització del sector *Pla de Ponent* de Gavà - Parcs de ribera de Canyars y Calamot inclou la definició i valoració de les obres bàsiques i complementàries d'obres civils, urbanització i paisatgisme dels parcs de ribera de Canyars i Calamot. Per a la configuració dels parcs de ribera es prenia com a premissa l'estudi hidràulic amb les seves solucions incloses a l'Avantprojecte, a més de la conservació del major nombre d'exemplars vegetals possibles, així com altres preexistències de caràcter natural. El projecte es dissenya a través de les dues conques.

El projecte del *Parc de ribera de Canyars* es desenvolupa entre els barris del Canyars Sud i Nord i segons ens movem cap al nord es va allunyant de la urbanització i endinsant-se en un entorn de caràcter més natural. La proposta de disseny té com a objecte la creació de dues grans basses de laminació d'avingudes, així com una intervenció en el propi llit de la llera, per millorar les condicions hidràuliques. D'una manera anàloga, en el projecte del *Parc de ribera del Calamot*, el parc discorre al voltant del torrent, el qual té una llera d'ample variable però predominantment estreta, sinuosa i profunda, el recorregut del qual se situa entre parcs i turons de la zona nord, amb una major presència de la urbanització al sud. S'inclou una petita bassa de retenció d'avingudes, integrada en el propi disseny.

El novembre de 2008, l'Ajuntament de Gavà va lliurar a *l'Agència Catalana de l'Aigua (ACA)* un informe emès pel tècnic redactor del projecte hidràulic de les obres d'urbanització del *Pla de Ponent* i demana a l'esmentat organisme un informe sobre aquest projecte. En data 15 de març de 2011, l'ACA va emetre un Informe de l'Avantprojecte d'obres d'urbanització del *Pla de Ponent* de Gavà (Obres d'urbanització bàsiques del sector 1ª i 2ª etapa), on en l'apartat de conclusions, l'informe conclou:

"Pel que fa a la inundabilitat, que l'avantprojecte del Pla Ponent contempla totes les actuacions previstes per tal d'evitar que el sector s'inundi. Caldrà, malgrat això donada la importància de les actuacions proposades és necessari dur-les a terme prèviament a l'execució dels treballs d'urbanització".

En aquest mateix sentit, apareix a l'any 2006, dins les mesures correctores d'impacte ambiental de l'EIA del PP i de la MpPGM, la següent mesura:

"Establir 2 zones d'inundació preferent (ZIP) i una bassa de laminació d'acord amb el que estableix l'"Estudi d'inundabilitat del Pla de Ponent"...
Aquestes basses hauran d'assumir un volum de laminació de 89.000 i 214.000 m^3 respectivament per tal d'assegurar la protecció de les zones residencials per a un període de retorn de 500 anys i garantir la protecció del conjunt del sector per a períodes de retorn de 100 anys..."

I posteriorment, el PU 2008 aprovat definitivament també ho preveu, tant el projecte d'urbanització com el dels parcs de ribera, en el seu apartat 4 d'àmbit i estructuració del projecte:

"L'àmbit del Pla de Ponent s'ha dividit en diversos sectors, amb l'objecte de possibilitar la licitació i/o execució per separat dels diferents sectors, si es considera convenient per part de l'Administració contractant. Lògicament, la concepció del projecte ha estat global per tot l'àmbit d'urbanització, per mantenir la necessària coordinació, coherència i uniformitat entre sectors.
...Les obres dels parcs de ribera (sectors D i E) s'hauran de realitzar en l'Etapa I, prèviament al desenvolupament de la urbanització, per tal de garantir les condicions de seguretat en front d'avingudes de la futura urbanització".

2. OBJECTE DEL PRESENT DOCUMENT

El present document té la motivació única d'iniciar l'execució de les obres dels parcs de ribera del sector *Pla de Ponent*, dirigides a garantir la protecció del sector per a períodes de retorn de 100 anys, prèviament a l'execució de la resta de treballs d'urbanització, per tal de donar compliment a l'Informe de l'ACA de data 15 de març de 2011, a una de les mesures correctores d'impacte ambiental de l'EIA del PP relativa a la inundabilitat i al propi projecte d'urbanització aprovat.

Amb el que es fa necessari actualitzar el pressupost de 2008 amb preus de 2024, fer una actualització a la normativa tècnica vigent (en concret, en el càlcul d'estructures i en la gestió dels residus), així com incorporar unes obres avançades i unes obres provisionals necessàries per a poder fer efectiu l'endegament, donat que s'executen amb anterioritat a les obres d'urbanització.

Això implica l'execució d'un conjunt d'obres bàsiques descrites en el present document, relatives a: operacions prèvies, enderrocs, moviment de terres, bassa de laminació 1, bassa de laminació 2, murs, obra de transició, mesures correctores d'impacte ambiental, seguretat i salut, seguretat vial i segellat de pous afectats, que s'executaran exactament igual com estableix el projecte vigent dels dos parcs de ribera, configurant el mateix endegament que planteja el projecte aprovat.

Donat que encara no es podran executar les obres d'urbanització, quedarà pendent la nova secció de la carretera C-245, amb lo qual, d'entrada, es respectaran els actuals pontons de drenatge que donen

continuïtat a la *Riera de Canyars* i al *Torrent del Calamot* en el seu pas per sota la carretera C-245, amb el que hi ha unes obres bàsiques definides en el projecte vigent dels parcs de ribera que no es podran executar en aquest primer moment: el calaix empentat a la *Riera de Canyars*, el tram final de l'obra de transició, la passera sobre la canalització Canyars i la nova obra de drenatge en el *Torrent del Calamot*.

Per altre part, hi ha alguns capítols que el projecte vigent tracta com a obres complementaries, per bé que es necessari poder-los executar juntament amb les obres bàsiques, per tal de garantir l'autonomia funcional de l'obra, o sigui, que l'obra executada pugui entrar en servei immediatament perquè no depengui funcionalment de les obres pendents d'execució a la resta del polígon. Podríem considerar que estrictament es tracta també d'obres bàsiques, malgrat que el projecte les hagui considerat com a obres complementàries. Es tracta de la formació de lleres, talussos de nova formació i protecció dels existents, xarxa de boques de reg i establiment de punts humits a la llera, que son necessàries per a poder garantir la correcte estabilitat del nou endegament.

Amb les plantacions passa quelcom similar, és necessari d'avançar-les com a única garantia de poder donar estabilitat als nous talussos de l'endegament i poder fer front en bones condicions a possibles avingudes. Amb lo qual, un capítol tradicionalment pensat com a obres complementàries, en el nostre projecte, donada la singularitat de tenir que avançar una part de les obres, es converteix o agafa l'esperit d'obres bàsiques.

El que no s'executarà son les obres complementàries de pavimentació, pou 9, dipòsit de reg S3 i mobiliari urbà.

Per altre part, caldrà abordar unes obres avançades i obres provisionals necessàries per a poder fer compatible l'execució de les obres amb anterioritat a la urbanització, i que son:

- Pel que respecte a les obres avançades, o sigui, les obres que l'hi tocaria fer a la futura urbanització, però que s'avancen:

  - ✓ Pont 2 a la *Riera de Canyars*: fonament de la pila, estrep 1, aleta 1 i aleta 2.
  - ✓ Pont 5 en el *Torrent del Calamot*: estrep 1 i estrep 2.
  - ✓ Serveis urbanístics afectats per l'avançament de les obres: canonades definitives d'aigua potable en el *Pou Gavà IV* d'*AGBAR.*
  - ✓ Rebliments de la futura urbanització amb el volum de terres sobrants.

- Pel que respecte a les obres provisionals:

  - ✓ Serveis urbanístics afectats per l'avançament de les obres:
    - Canonada d'aigua potable DN=200mm.
    - Canonades d'aigua potable en el *Pou Gavà IV* d'*AGBAR.*
    - Xarxa elèctrica de MT.
    - Xarxa de telecomunicacions.
  - ✓ Nou camí al costat de la *Riera de Canyars*.
  - ✓ Adequació de camins existents per accés a l'obra.
  - ✓ Formació de nous trams de camí per relligar els camins existents.
  - ✓ Xarxa de boques de reg amb connexió a la xarxa d'aigua potable.
  - ✓ Acopi de terra vegetal sobrant.
  - ✓ Protecció provisional del talús en el pontó de la C-245 a Canyars.

Així doncs, el present document planteja una actualització del pressupost de les obres bàsiques i part de les tractades com a complementaries del projecte de 2008 a preus de 2024, utilitzant el banc de preus *BEDEC 2024*.

També planteja una actualització a la normativa tècnica vigent, que afecta a les estructures que es volen construir en aquesta primera fase, on la Normativa s'ha vist modificada, així com a la gestió de residus, que també se l'hi aplica una nova Normativa molt més àmplia..

I finalment, s'introdueix la necessitat d'abordar unes obres avançades i obres provisionals que cerquen poder fer compatible les obres de la riera i el torrent de manera totalment autònoma deslliurada de les obres d'urbanització que arribaran amb posterioritat.

El document que es presenta compleix les següents premisses bàsiques:

- Te un grau de definició suficient per a l'execució i licitació de les obres previstes.
- Les obres compreses en el document tenen autonomia funcional, o sigui, que podran entrar en servei immediatament perquè no depenen funcionalment de les obres pendents d'execució.

<u>Impacte ambiental:</u>

El 4 de novembre de 2008, la Ponència Ambiental va aprovar la corresponent declaració d'impacte ambiental (DIA) amb caràcter favorable, condicionada a la implementació de les condicions establertes en l'EIA de la modificació puntual del PGM i Pla parcial, en l'EIA de l'avantprojecte d'obres d'urbanització i en la pròpia DIA, que establia unes mesures addicionals.

S'ha fet un anàlisi detallat de totes les mesures correctores d'impacte ambiental que apliquen sobre els parcs de ribera de Canyars i Calamot, comprovant el seu correcte compliment per part del projecte dels parcs de ribera vigent de 2008.

En concret, s'han analitzat les mesures correctores de quatre fonts diferents:

- EIAPP: estudi d'impacte ambiental del Pla Parcial de Pla de Ponent (2006).
- EIAPU: estudi d'impacte ambiental de l'avantprojecte d'obres d'urbanització bàsiques del sector de Pla de Ponent (2008).
- OMA: ordenança mediambiental, inclosa com a capítol 7 (articles 68 a 89) a les ordenances reguladores del Pla Parcial de Pla de Ponent (2006).
- ES: estudi d'impacte acústic (2008).

També s'han analitzat les mesures correctores a aplicar durant la fase d'obres que haurà de seguir el contractista adjudicatari, establertes tant a l'EIAPP com a l'EIAPU. Així com les mesures correctores del *Pla de Vigilància Ambiental,* que estaven recollides a l'apèndix 3 de l'Annex 16 del projecte vigent dels parcs de ribera.

Es tracta d'un total de 353 mesures més 79 relatives a la fase d'obra, de les quals n'hi ha 158 + 63 (de la fase d'obra) que afecten directament els parcs de ribera.

S'ha fet un anàlisi detallat de totes elles, donat un resultat de compliment favorable. Per bé que es considera que n'hi ha algunes de concretes que precisen un aclariment o una justificació més detallada, que s'ha desenvolupat en l'Annex 16.

El present document relatiu a les obres on es vol avançar la seva execució, així com les obres avançades i les obres provisionals, no suposa una modificació de la DIA ni genera ni deriva en el temps nous impactes ambientals que no hagin estat avaluats al tràmit del PU 2008 ni recollits a la DIA vigent, i així es justifica en l'Annex 16 (actualitzat parcialment).

3. CONTINGUT DEL PRESENT DOCUMENT

El "*Projecte Executiu de las Obres d'Urbanització del Sector Pla de Ponent de Gavà - Parcs de Ribera de Canyars i Calamot*" és un projecte tramitat i vigent.

Projecte que es pot consultar en el següent enllaç:

https://www.dropbox.com/scl/fi/pyvxki2z95falgkua98cx/274200-P-Projecte_Parcs-desbloquejat.pdf?rlkey=9ydm59d927ylblnn9rn799ab3&dl=0

On convé tenir en compte que les coordenades que apareixen en aquest document no son les coordenades actuals ETRS 89 Fus 31.

Per al compliment de l'objectiu de donar resposta a la prescripció de l'Informe de l'ACA de data 15 de març de 2011 amb número d'expedient *UDPH2008001351*, es redacta el present document, que consta de:

1.- OBJECTE I CONTINGUT DEL PRESENT DOCUMENT

Es tracta de fer un resum clarificador de tot el document, així com la seva motivació. També s'adjunta uns plànols amb la totalitat de les actuacions, on s'hi dibuixa el límit de l'àmbit de projecte (segons el Planejament vigent) i el límit de l'àmbit d'actuació.

2.- ACTUALITZACIÓ D'OBRES A EXECUTAR DELS PARCS DE RIBERA 2008 (PR 2008)

2.1.- Actualització del pressupost d'obres a executar PR 2008 amb preus 2024. Document 4 (actualitzat parcialment): Pressupost de les obres a executar actualitzat

S'han agafat les mateixes unitats del projecte vigent de 2008 relatives a les obres bàsiques que s'han previst executar: operacions prèvies, enderrocs, moviment de terres, bassa de laminació 1, bassa de laminació 2, murs, obra de transició, mesures correctores d'impacte ambiental, seguretat i salut, seguretat vial i segellat de pous afectats, i mantenint el mateix codi i text, se'ls ha actualitzat el seu preu utilitzant el banc de preus *BEDEC 2024*.

S'ha fet el mateix per aquells capítols que el projecte tracta com a obres complementaries, però que cal implementar-los per garantir l'autonomia funcional de les obres executades: formació de lleres, talussos de nova formació, protecció de talussos existents, punts humits a la riera, plantacions i manteniment període de garantia, que també se'ls actualitzarà el preu a 2024.

En els dos casos, s'han mantingut els mateixos amidaments del projecte vigent de 2008 i s'han actualitzat als nous preus l'estadística de partides, el quadre de preus número 1, els pressupostos parcials, el resum de pressupost i el pressupost d'Execució per Contracta.

2.2.- Actualització d'obres a executar PR 2008 a la normativa tècnica vigent. Annex 6 (actualitzat). Estructures

Les estructures que s'executaran en aquesta primera fase d'obres són les següents:

Per part de la *Riera de Canyars*: els murs previstos en el projecte vigent situats a l'entorn del futur pont 2, així com el primer tram de l'obra de transició fins que incideix contra l'actual pontó de drenatge sota la carretera C-245.

Per part del *Torrent del Calamot*: els murs situats a la part baixa de l'endegament, excepte el mur transversal més proper a la carretera C-245.

I totes aquestes estructures que es planteja construir s'han calculat amb la nova normativa vigent, que es diferent a la que hi havia durant l'any 2008: *Codi Estructural (Reial Decret 470/2021)* que deroga les anteriors instruccions EHE i EAE, en quan al càlcul dels elements de formigó armat i d'acer i entrada en vigor de la IAP-11, Instrucció d'accions a considerar en Ponts de Carretera del 2011, que substitueix l'anterior IAP.

3.- OBRES AVANÇADES I OBRES PROVISIONALS

3.1.- Annex 18 (nou). Obres avançades

Cal tenir en compte que les estructures previstes en l'endegament dels dos parcs de ribera, en alguns punts tenen contacte amb els ponts que haurà de construir el projecte d'urbanització. Es planteja abordar una part dels mateixos, per evitar fer ara una obra que després s'hauria d'enderrocar en el moment de voler fer els ponts.

En concret, es tracta d'avançar el fonament de la pila, l'estrep 1, l'aleta 1 i l'aleta 2 del pont 2 a la *Riera de Canyars*, i els dos estreps del pont 5 en el *Torrent del Calamot*.

Per altre part, a la *Riera de Canyars*, molt proper a l'actual pontó de drenatge de la carretera C-245 hi ha unes instal·lacions propietat *d'Aigües de Barcelona*, que s'anomenen punt de control *Pou Gavà IV,* on per a poder executar el nou endegament de la *Riera de Canyars*, cal desafectar una part d'aquestes instal·lacions. Aquesta actuació, que defineix l'assessorament de la companyia facilitat en data 8 d'abril de 2021, es podrà fer efectiu, en bona part, de manera definitiva: connexions en el punt de control, creuament de la llera amb un tub de DN=800mm i segon creuament de la llera amb un altre tub de DN=600mm.

Finalment, les excavacions del nou endegament projectat a la *Riera de Canyars* i *Torrent del Calamot*, juntament amb l'excavació de les basses de laminació 1 i 2, generen un excedent de terres de bona qualitat de 51.026 m^3. Per evitar tenir que portar aquest volum tant important de terres a l'abocador, s'ha previst col·locar-les en dos emplaçaments del futur barri de Canyars sud, adjacents amb la *Riera de Canyars*, en un cas, al costat del carrer anomenat B, i en un altre cas, adjacent amb el carrer 3. Dos emplaçaments que ja es consideren definitius, donat que les futures obres de la urbanització ja es trobaran aquests terraplens i explanades executats.

3.2.- Annex 19 (nou). Obres provisionals

a. La canonada d'aigua potable de DN=200 que segueix la llera de la *Riera de Canyars*, s'haurà de substituir per una de nova a la banda dreta del nou endegament. S'ha demanat assessorament a la companyia *AGBAR* en data 27-05-2024 i s'està pendent de resposta.

b. Una part de l'actuació prevista a l'esmentat punt de control *Pou Gavà IV*, serà provisional, tota vegada que deixa una canonada de DN=300mm sota la solera de l'obra de transició, a l'espera de que pugui ser substituïda per un pas sota els futurs ponts bessons de la carretera C-245 i una clava sota el FFCC.

c. La línia aèria de MT que segueix un tram de la llera de la *Riera de Canyars*, es desplaçarà de manera provisional a la banda dreta del futur endegament, per evitar que les seves set torres quedin enmig de la nova llera. Hi ha una segona línia aèria de MT de menor importància en el costat esquerra de l'endegament i suportada per pals de fusta, que dificulta l'ús i el pas amb gàlib suficient pel nou camí al costat de la *Riera de Canyars*, amb el que es fa necessari desplaçar-la uns metres més enllà del nou camí. S'ha demanat assessorament a la companyia distribuïdora *ENDESA*, la qual va respondre en data 29 de maig de 2024 adjudicant a l'expedient el número de referencia 840425, per bé que encara s'espera rebre l'assessorament.

d. El prisma de telèfon que passa grapat pel petit pont del *camí de Can Quatre*, donat que s'haurà de demolir, s'ha previst disposar una instal·lació aèria provisional, i es va demanar assessorament a la companyia *TELEFONICA DE ESPAÑA,* que el va emetre en data 4 de juny de 2024.

e. L'actual petit pont que creua la *Riera de Canyars* i dona continuïtat a l'anomenat *camí de Can Quatre*, al quedar al bell mig de la nova llera, s'haurà d'enderrocar, però donat que encara no es construirà el pont 3 de la urbanització en aquest mateix emplaçament, serà necessari donar un nou itinerari als actuals usuaris del camí, i s'ha escollit usar el camí existent que neix a la carretera de La Sentiu, i que es farà desembocar en el camí de Can Quatre situat a l'altre costat de la riera.

f. Per tal de facilitar l'accés de maquinària a l'obra s'adequaran un conjunt de camins existents, on el fet d'aprofitar uns camins pre-existents, genera el mínim impacte possible.

g. Caldrà habilitar diferents trams de camins de nova formació per relligar o enllaçar de manera correcte els camins existents que s'han esmentat anteriorment.

h. El present projecte te la necessitat d'avançar el capítol de plantacions, com a única garantia de poder donar estabilitat als nous talussos de l'endegament i poder fer front en bones condicions a possibles avingudes. Amb lo qual, un capítol tradicionalment pensat com a obres complementàries, en el nostre projecte, donada la singularitat de tenir que avançar una part de les obres, es converteix o agafa l'esperit d'obres bàsiques.

   I aquestes plantacions que planteja el projecte vigent de 2008 s'hauran de poder regar durant els dos o tres primers anys fins que hagin arrelat, amb el que es preveu la disposició d'una xarxa provisional de boques de reg per a poder facilitar la tasca del reg. Així com poder garantir la permanència d'aigua en els punts humits permanents.

i. La terra vegetal que s'excava, s'usarà en part a les basses de laminació, en els seus talussos més estesos i en el fons (en un gruix mig de 50cm). Malgrat aquesta re-utilització, en el balanç final surt que hi ha un sobrant de terra vegetal de 22.740 m^3, que s'ha previst portar provisionalment a dues parcel·les que el projecte tenia reservades per a la gestió de residus, per poder ser usada posteriorment durant les obres d'urbanització, i de manera especial, en la urbanització dels parcs urbans.

j. El nou endegament de la *Riera de Canyars* previst en el projecte vigent de 2008 s'executarà exactament igual fins allà on és possible, que es a l'entrega amb l'actual pontó de drenatge que creua la carretera C-245, on ja no és possible seguir més enllà perquè en aquesta primera fase no es construiran els dos ponts bessons 1 i 2 que ha previst el projecte d'urbanització.

   En la configuració d'aquesta solució queda l'actual talús del costat esquerra del pontó exposat a les avingudes, i s'hi ha previst protegir-lo provisionalment amb pedres d'escullera, i construir també un fonament de pedres d'escullera d'1,0m de fondària.

4.- ANNEX 20 (NOU). ESTUDI DE GESTIÓ DE RESIDUS DE LES OBRES A EXECUTAR DELS PARCS DE RIBERA DE CANYARS I CALAMOT

S'introdueix un annex específic per a l'adequació normativa de la gestió de residus en l'obra.

En compliment de la DIA s'actualitzarà la gestió de residus al marc normatiu d'aplicació, incloent entre altres el Decret Centre, vigent a Catalunya des de l'any 2010.

L'Annex comprèn una memòria descriptiva de les obres de gestió de residus, així com els plànols associats per a la seva correcta comprensió i una valoració econòmica de les noves partides associades a les obres de gestió.

5.- ACTUALITZACIÓ DE L'ORGANITZACIÓ DE L'OBRA I DEL PLA D'OBRA DE LES OBRES A EXECUTAR DELS PARCS DE RIBERA DE CANYARS I CALAMOT

5.1.- Annex 11 (actualitzat). Organització i desenvolupament de l'obra

L'Annex número 11 del projecte vigent dels parcs de ribera tracta sobre l'organització i desenvolupament de l'obra. Ara bé, amb el nou escenari que es planteja de només executar una part de les obres bàsiques i

una part de les complementàries, cal fer una actualització d'aquell Annex, per tal d'adaptar-lo a la nova realitat.

5.2.- Annex 12 (actualitzat). Pla d'obra

A l'igual que en el cas anterior, cal adaptar el Pla d'obra a la nova realitat de només abordar una part de les obres.

6.- ANNEX 16 (ACTUALITZAT PARCIALMENT). MESURES CORRECTORES D'IMAPACTE AMBIENTAL

S'ha fet un anàlisi detallat de totes les mesures correctores d'impacte ambiental que apliquen sobre els parcs de ribera de Canyars i Calamot, comprovant el seu correcte compliment per part del projecte dels parcs de ribera vigent de 2008.

Totes les mesures es compleixen de manera clara, per bé que n'hi ha algunes de concretes que precisen un aclariment o una justificació més detallada, que es desenvolupa en aquest Annex 16, i on es reforça el seu compliment amb la introducció del "*Pla de tasques de tala, trasplantament i gestió forestal"*, el "*Pla de mesures per fer front a la erosionabilitat*" i una xarxa de boques de reg que permeti garantir els punts d'aigua permanents.

7.- ANNEX 21 (NOU). ACTUALITZACIÓ DE L'INVENTARI DE L'ARBRAT AMB EL TRACTAMENT DELS ARBRES AFECTATS PER LES OBRES

El projecte vigent dels parcs de ribera de 2008 va fer un estudi dels arbres afectats per les obres, separant amb arbres a trasplantar, arbres afectats i arbres re-plantats.

Donat que els arbres i arbusts son essers vius en constant evolució, sembla raonable que una vegada han passat forces anys des de l'aprovació del projecte, calgui fer una actualització de l'inventari dels arbres del *Pla de Ponent* de Gavà.

I així s'ha fet, doncs en data novembre de 2020 es va redactar pel consultor *ERF* el document que porta per títol: *"Avaluació de l'afectació d'arbrat derivada del projecte d'urbanització del sector Pla de Ponent de Gavà".*

En base al nou inventari, s'han identificat els arbres a eliminar afectats per les obres dels parcs de ribera (328 a Canyars i 8 a Calamot) i també tots els arbres a trasplantar (81 a Canyars i 14 a Calamot).

Ara bé, malgrat que el nou inventari actualitza la solució del projecte vigent de 2008, presenta algunes debilitats que caldrà suplir amb ajut del "*Pla de tasques de tala, trasplantament i gestió forestal"*, que s'haurà de redactar prèviament a l'inici de les obres.

8.- RESUM DEL PRESSUPOST TOTAL D'EXECUCIÓ PER CONTRACTE DE LES OBRES A EXECUTAR DELS PARCS DE RIBERA DE CANYARS I CALAMOT

En aquest apartat es mostra el resum del pressupost amb el detall de tots els capítols de les obres bàsiques dels Parcs de ribera de Canyars i Calamot tenint en compte l'actualització de preus (pressupost A), l'actualització de les estructures a la nova normativa vigent (pressupost B), les actuacions avançades definitives (pressupost C), les actuacions provisionals (pressupost D), l'actualització de la gestió de residus a la nova normativa (pressupost E), les millores que s'han introduït en les mesures correctores d'impacte ambiental (pressupost F) i el correcte tractament dels arbres afectats en base a l'actualització de l'inventari (pressupost G).

On la suma de tots aquests pressupostos (A+B+C+D+E+F+G) dona el cost total de les obres que es plantegen executar en els parcs de ribera a nivell de pressupost d'execució per contracte.

Es tracta del total de partides que s'executaran i seran objecte de la corresponent licitació.

9.- ACTUALITZACIÓ DEL PRESSUPOST PER AL CONEIXEMENT DE L'ADMINISTRACIÓ DE LES OBRES A EXECUTAR DELS PARCS DE RIBERA DE 2008

S'ha actualitzat el pressupost per al coneixement de l'Administració relatiu a les obres bàsiques que s'executen i afegint les actuacions avançades definitives i les actuacions provisionals.

El PCA es el resultat d'afegir al pressupost anterior d'execució per contracte PEC, tot allò que cal fer a l'obra i que no són partides que hagi de realitzar directament el contractista.

10.- SEGURETAT I SALUT A L'OBRA

Amb respecte el capítol de seguretat i salut, cal fer esment que:

- L'estudi de seguretat i salut del projecte dels parcs de ribera de 2008, segueix vigent per el document que es presenta de *l'actualització autònoma dels parcs de ribera de Canyars i Calamot*.
- On s'han actualitzat els preus de les seves unitats amb us del *BEDEC-2024*.
- Les mesures de seguretat i salut de les obres avançades i provisionals, per les seves característiques d'igual naturalesa que les contemplades a l'estudi de seguretat i salut dels parcs de ribera vigent, es consideren incloses dins del mateix estudi, per bé que s'incrementen els amidaments i pressupost en conseqüència.

11.- PLA DE CONTROL DE QUALITAT

Amb respecte el capítol del pla de control de qualitat, cal fer esment que:

- El pla de control de qualitat del projecte dels parcs de ribera de 2008, segueix vigent per el document que es presenta de *l'actualització autònoma dels parcs de ribera de Canyars i Calamot*.

- On s'han actualitzat els preus de les seves unitats amb us del *BEDEC-2024*.
- Les prescripcions de qualitat de les obres avançades i provisionals, per les seves característiques d'igual naturalesa que les contemplades al pla de control de qualitat dels parcs de ribera vigent, es consideren incloses dins del mateix pla, per bé que s'incrementen els amidaments i pressupost en conseqüència.

Es vol remarcar de manera expressa que les obres contemplades en el present document són exactament les mateixes que figuren en el projecte vigent dels parcs de ribera de 2008, i que les obres avançades i provisionals definides no generen cap alteració ni modificació de l'endegament previst.

Gavà, desembre de 2024
Tècnic redactor del present document:

Esteve Riba Genescà (OUA)
Enginyer de camins, canals i ports
Col·legiat número: 25.288

1.2.- PLÀNOL DE LA TOTALITAT DE LES ACTUACIONS (2 FULLS)

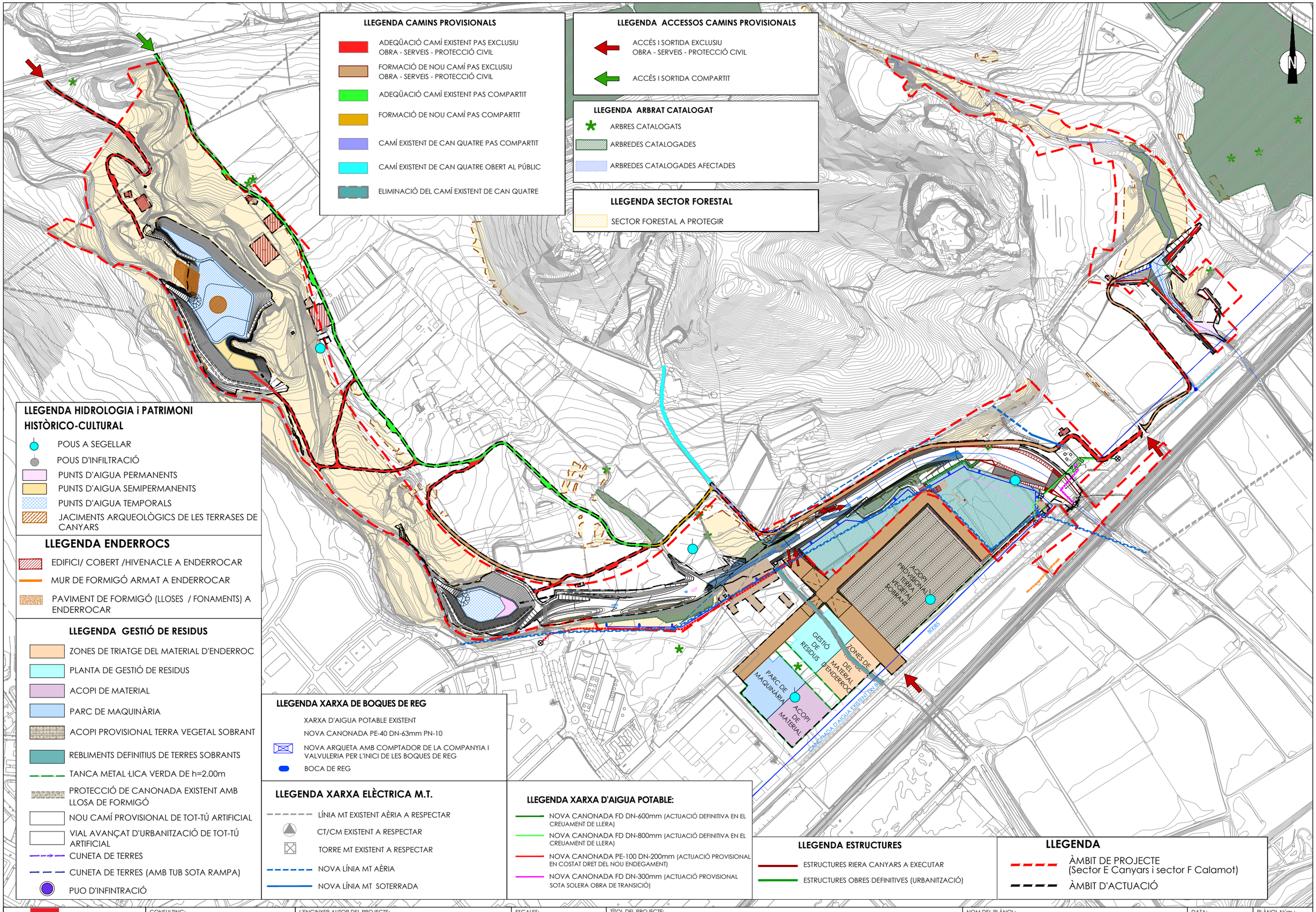

Ajuntament de Gavà

CONSULTING: ARUP OUA

L'ENGINYER AUTOR DEL PROJECTE:
ESTEVE RIBA GENESCÀ (OUA)
Eccp, Num Col: 25288

ESCALES:
DIN A3: 1/5.000
DIN A1: 1/2.500

TÍTOL DEL PROJECTE:
MODIFICACIÓ DEL PROJECTE EXECUTIU DE LES OBRES D'URBANITZACIÓ DEL SECTOR PLA DE PONENT DE GAVÀ: ACTUALITZACIÓ DE PREUS I NORMATIVA D'EXECUCIÓ DE L'ACTUACIÓ AUTÒNOMA DELS PARCS DE RIBERA DE CANYARS I CALAMOT

NOM DEL PLÀNOL:
PLÀNOL DE LA TOTALITAT DE LES ACTUACIONS

DATA: DESEMBRE 2024

PLÀNOL Núm.: 1.2

NOM DEL DIBUIX:

FULL 1 DE 2

LLEGENDA CAMINS PROVISIONALS

- ADEQÜACIÓ CAMÍ EXISTENT PAS EXCLUSIU OBRA - SERVEIS - PROTECCIÓ CIVIL
- FORMACIÓ DE NOU CAMÍ PAS EXCLUSIU OBRA - SERVEIS - PROTECCIÓ CIVIL
- ADEQÜACIÓ CAMÍ EXISTENT PAS COMPARTIT
- FORMACIÓ DE NOU CAMÍ PAS COMPARTIT
- CAMÍ EXISTENT DE CAN QUATRE PAS COMPARTIT
- CAMÍ EXISTENT DE CAN QUATRE OBERT AL PÚBLIC
- ELIMINACIÓ DEL CAMÍ EXISTENT DE CAN QUATRE

LLEGENDA ACCESSOS CAMINS PROVISIONALS

- ACCÉS I SORTIDA EXCLUSIU OBRA - SERVEIS - PROTECCIÓ CIVIL
- ACCÉS I SORTIDA COMPARTIT

LLEGENDA ARBRAT CATALOGAT

- ARBRES CATALOGATS
- ARBREDES CATALOGADES

LLEGENDA HIDROLOGIA i PATRIMONI HISTÒRICO-CULTURAL

- POUS A SEGELLAR
- POUS D'INFILTRACIÓ
- PUNTS D'AIGUA PERMANENTS
- PUNTS D'AIGUA SEMIPERMANENTS
- PUNTS D'AIGUA TEMPORALS
- JACIMENTS ARQUEOLÒGICS DE LES TERRASES DE CANYARS

LLEGENDA ENDERROCS

- EDIFICI/ COBERT /HIVENACLE A ENDERROCAR
- MUR DE FORMIGÓ ARMAT A ENDERROCAR
- PAVIMENT DE FORMIGÓ (LLOSES / FONAMENTS) A ENDERROCAR

LLEGENDA GESTIÓ DE RESIDUS

- ZONES DE TRIATGE DEL MATERIAL D'ENDERROC
- PLANTA DE GESTIÓ DE RESIDUS
- ACOPI DE MATERIAL
- PARC DE MAQUINÀRIA
- ACOPI PROVISIONAL TERRA VEGETAL SOBRANT
- REBLIMENTS DEFINITIUS DE TERRES SOBRANTS
- TANCA METAL·LICA VERDA DE h=2.00m
- PROTECCIÓ DE CANONADA EXISTENT AMB LLOSA DE FORMIGÓ
- NOU CAMÍ PROVISIONAL DE TOT-TÚ ARTIFICIAL
- VIAL AVANÇAT D'URBANITZACIÓ DE TOT-TÚ ARTIFICIAL
- CUNETA DE TERRES

LLEGENDA XARXA DE BOQUES DE REG

- XARXA D'AIGUA POTABLE EXISTENT
- NOVA CANONADA PE-40 DN-63mm PN-10
- NOVA ARQUETA AMB COMPTADOR DE LA COMPANYIA I VALVULERIA PER L'INICI DE LES BOQUES DE REG
- BOCA DE REG

LLEGENDA XARXA ELÈCTRICA M.T.

- LÍNIA MT EXISTENT AÈRIA A RESPECTAR
- CT/CM EXISTENT A RESPECTAR
- TORRE MT EXISTENT A RESPECTAR
- NOVA LÍNIA MT AÈRIA
- NOVA LÍNIA MT SOTERRADA

LLEGENDA XARXA D'AIGUA POTABLE:

- NOVA CANONADA FD DN-600mm (ACTUACIÓ DEFINITIVA EN EL CREUAMENT DE LLERA)
- NOVA CANONADA FD DN-800mm (ACTUACIÓ DEFINITIVA EN EL CREUAMENT DE LLERA)
- NOVA CANONADA PE-100 DN-200mm (ACTUACIÓ PROVISIONAL EN COSTAT DRET DEL NOU ENDEGAMENT)
- NOVA CANONADA FD DN-300mm (ACTUACIÓ PROVISIONAL SOTA SOLERA OBRA DE TRANSICIÓ)

LLEGENDA ESTRUCTURES

- ESTRUCTURES RIERA CANYARS A EXECUTAR
- ESTRUCTURES OBRES DEFINITIVES (URBANITZACIÓ)

LLEGENDA

- ÀMBIT DE PROJECTE (Sector E Canyars i sector F Calamot)
- ÀMBIT D'ACTUACIÓ

Ajuntament de Gavà

CONSULTING: ARUP OUA

L'ENGINYER AUTOR DEL PROJECTE:
ESTEVE RIBA GENESCÀ (OUA)
Eccp, Num Col: 25288

ESCALES:
DIN A3: 1/5.000
DIN A1: 1/2.500

TÍTOL DEL PROJECTE:
MODIFICACIÓ DEL PROJECTE EXECUTIU DE LES OBRES D'URBANITZACIÓ DEL SECTOR PLA DE PONENT DE GAVÀ: ACTUALITZACIÓ DE PREUS I NORMATIVA D'EXECUCIÓ DE L'ACTUACIÓ AUTÒNOMA DELS PARCS DE RIBERA DE CANYARS I CALAMOT

NOM DEL PLÀNOL:
PLÀNOL DE LA TOTALITAT DE LES ACTUACIONS

DATA: DESEMBRE 2024

PLÀNOL Núm.: 1.2

NOM DEL DIBUIX:

FULL 2 DE 2

1.3.- PLÀNOL DE SUPERFÍCIES I ACABATS (1 FULL)

N

LLEGENDA SECTOR FORESTAL

- SECTOR FORESTAL A PROTEGIR
- TANCA PERIMETRAL DE PROTECCIÓ DEL SECTOR FORESTAL

LLEGENDA ARBRAT CATALOGAT

- ARBRES CATALOGATS
- ARBREDES CATALOGADES

LLEGENDA SUPERFÍCIES I ACABATS

- ZONES DE CONSERVACIÓ
- ZONES DE CONSOLIDACIÓ
- ZONES DE RENATURALITZACIÓ PARCIAL
- ZONES DE RENATURALITZACIÓ TOTAL

LLEGENDA

- ÀMBIT DE PROJECTE (Sector E Canyars i sector F Calamot)
- ÀMBIT D'ACTUACIÓ

Ajuntament de Gavà

CONSULTING: ARUP OUA

L'ENGINYER AUTOR DEL PROJECTE:
ESTEVE RIBA GENESCÀ (OUA)
Eccp, Num Col: 25288

ESCALES:
DIN A3: 1/5.000
DIN A1: 1/2.500

TÍTOL DEL PROJECTE:
MODIFICACIÓ DEL PROJECTE EXECUTIU DE LES OBRES D'URBANITZACIÓ DEL SECTOR PLA DE PONENT DE GAVÀ: ACTUALITZACIÓ DE PREUS I NORMATIVA D'EXECUCIÓ DE L'ACTUACIÓ AUTÒNOMA DELS PARCS DE RIBERA DE CANYARS I CALAMOT

NOM DEL PLÀNOL:
PLÀNOL DE SUPERFÍCIES i ACABATS

DATA: DESEMBRE 2024

PLÀNOL Núm.: 1.3

NOM DEL DIBUIX:

FULL 1 DE 1

1.4.- PLÀNOL DE PAISATGE (1 FULL)

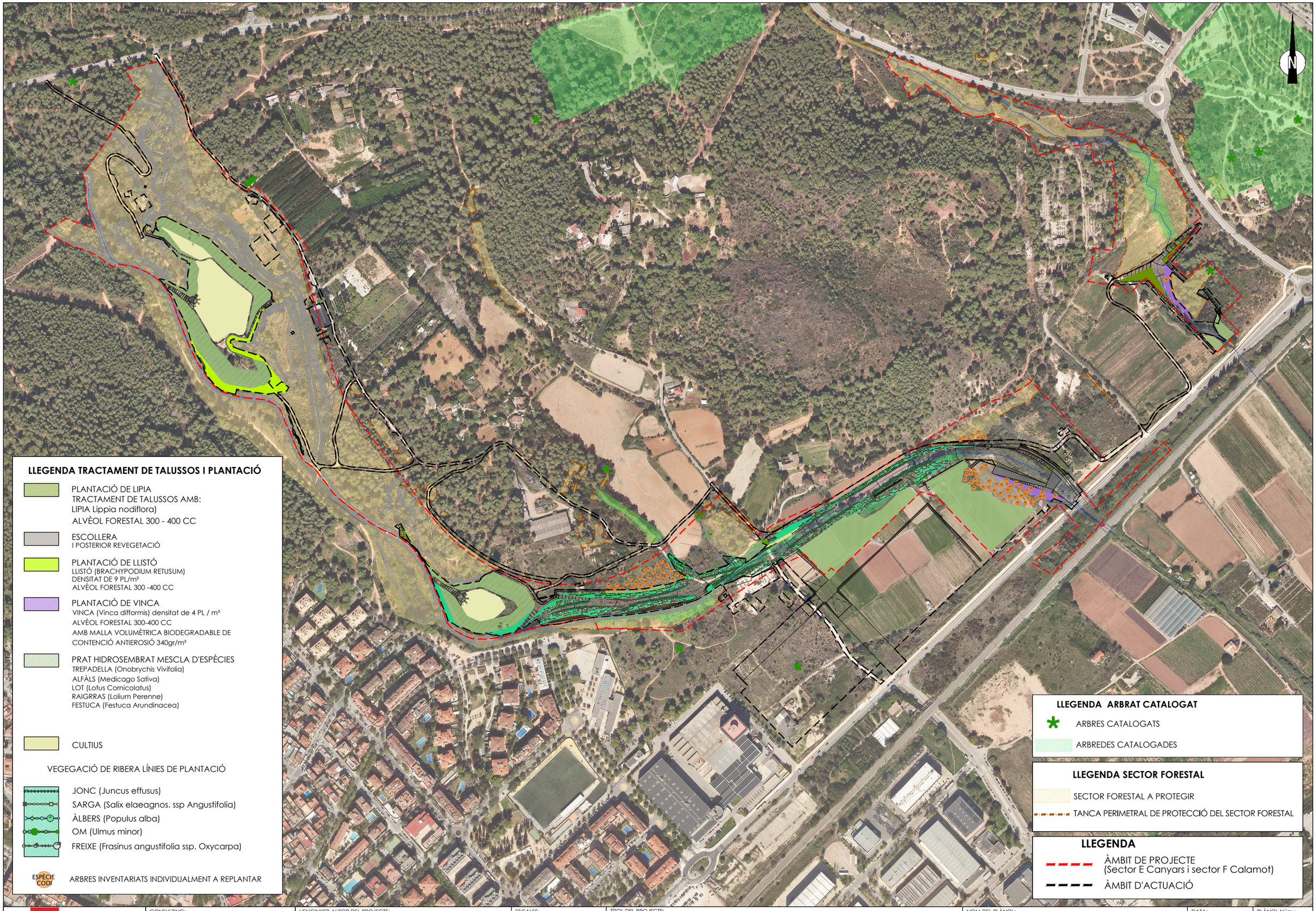

Ajuntament de Gavà

CONSULTING: ARUP OUA

L'ENGINYER AUTOR DEL PROJECTE:
ESTEVE RIBA GENESCÀ (OUA)
Eccp, Num Col: 25288

ESCALES:
DIN A3: 1/5.000
DIN A1: 1/2.500

TÍTOL DEL PROJECTE:
MODIFICACIÓ DEL PROJECTE EXECUTIU DE LES OBRES D'URBANITZACIÓ DEL SECTOR PLA DE PONENT DE GAVÀ: ACTUALITZACIÓ DE PREUS I NORMATIVA D'EXECUCIÓ DE L'ACTUACIÓ AUTÒNOMA DELS PARCS DE RIBERA DE CANYARS I CALAMOT

NOM DEL PLÀNOL: PLÀNOL DE PAISATGE

DATA: DESEMBRE 2024

PLÀNOL Núm.: 1.4

NOM DEL DIBUIX:

FULL 1 DE 1

2. ACTUALITZACIÓ D'OBRES A EXECUTAR DELS PARCS DE RIBERA 2008 (PR 2008)

2.1.- ACTUALITZACIÓ DEL PRESSUPOST D'OBRES A EXECUTAR PR 2008 AMB PREUS 2024
DOCUMENT 4 (ACTUALITZAT PARCIALMENT): PRESSUPOST DE LES OBRES A EXECUTAR ACTUALITZAT

2.1.1.- MEMÒRIA I ABAST DE LA PRESENT ACTUALITZACIÓ PARCIAL

2.1.1.- MEMÒRIA I ABAST DE LA PRESENT ACTUALITZACIÓ PARCIAL

0 PRELIMINARS

El projecte executiu de les obres d'urbanització del sector del "*Pla de Ponent*" de Gavà va ser aprovat definitivament en data 16 de desembre de 2008, on també es va aprovar en aquesta mateixa data el projecte dels parcs de ribera de Canyars i Calamot.

El present document te la motivació d'iniciar l'execució de les obres dels parcs de ribera, prèviament a l'execució de la resta de treballs d'urbanització.

Es fa necessari actualitzar els preus d'aquell projecte vigent de 2008 i passar-los al present any 2024.

S'agafaran les mateixes unitats del projecte vigent, amb el seu mateix codi i descripció i es buscarà el nou preu actualitzat d'aquella mateixa unitat en el banc de preus del *BEDEC-2024*.

Podria succeir que una unitat concreta del projecte dels parcs de ribera no es localitzés en el banc de preus del *BEDEC-2024*. En aquest cas, s'agafaria el mateix preu de 2008 i s'actualitzaria a data d'avui. El coeficient de pas entre els dos anys s'ha obtingut de l'*Índex de preus del sector de la construcció* que publica el *Ministeri de Transport i Mobilitat sostenible*, on en la seva columna de ponderació de la ma d'obra i consum de materials, en l'apartat d'enginyeria civil, planteja les següents xifres:

- Desembre de 2008: 92,65
- Desembre de 2023: 130,57
- Base gener de 2015 = 100
- Increment = (130,57 – 92,65) / 92,65 x 100 = 41% ⟶ preu antic x 1,41

1 CAPÍTOLS DEL PRESSUPOST QUE S'HAN INCLÓS EN EL PRESENT DOCUMENT

Donat que es tracta d'avançar les obres dels parcs de ribera, aquests seran els capítols d'obres bàsiques que formaran part del pressupost del present document:

- *Pel parc de ribera de Canyars:*

  - ✓ Operacions prèvies, on es retiren les tres primeres unitats relatives a la tala i trasplantament que s'inclouran en el pressupost G de l'Annex 21 (nou) d'actualització de l'arbrat.
  - ✓ Enderrocs, on s'hi retira la gestió de residus que s'inclourà en el pressupost E de l'annex 20 (nou) d'actualització normativa de la gestió de residus.
  - ✓ Moviment de terres
  - ✓ Bassa de laminació 1: moviment de terres
  - ✓ Bassa de laminació 1: impermeabilització
  - ✓ Bassa de laminació 1: estructures
  - ✓ Bassa de laminació 1: obra desguàs, reposició camí afectat i terra vegetal, que s'ha afegit aquest capítol, al haver-se detectat la seva mancança.
  - ✓ Bassa de laminació 2: moviment de terres
  - ✓ Bassa de laminació 2: impermeabilització
  - ✓ Bassa de laminació 2: estructures
  - ✓ Bassa de laminació 2: obra desguàs i terra vegetal, que s'ha afegit aquest capítol, al haver-se detectat la seva mancança.
  - ✓ Estructures: murs i obra de transició, on es retiren totes les unitats que s'inclouran en el pressupost B de l'Annex 6 (actualitzat) d'actualització normativa de les estructures.
  - ✓ Mesures correctores d'impacte ambiental
  - ✓ Seguretat i salut obres bàsiques
  - ✓ Varis: seguretat vial obres bàsiques
  - ✓ Varis: segellat de pous afectats

- *Pel parc de ribera de Calamot:*

  - ✓ Operacions prèvies, on es retiren les quatre primeres unitats relatives a la tala i trasplantament que s'inclouran en el pressupost G de l'Annex 21 (nou) d'actualització de l'arbrat.
  - ✓ Enderrocs, on s'hi retira la gestió de residus que s'inclourà en el pressupost E de l'annex 20 (nou) d'actualització normativa de la gestió de residus.
  - ✓ Moviment de terres
  - ✓ Estructures: murs, on es retiren totes les unitats que s'inclouran en el pressupost B de l'Annex 6 (actualitzat) d'actualització normativa de les estructures.
  - ✓ Mesures correctores d'impacte ambiental
  - ✓ Seguretat i salut obres bàsiques
  - ✓ Varis: seguretat vial obres bàsiques

Per bé que hi ha alguns capítols d'obres bàsiques que no es possible d'executar en aquesta primera fase d'obres perquè van íntimament lligats amb la urbanització, que d'entrada no s'executa. Es tracta de:

- *Pel parc de ribera de Canyars:*

  - ✓ Estructures: calaix empentat Riera Canyars
  - ✓ Estructures: passera sobre canalització Canyars

- *Pel parc de ribera de Calamot:*

  - ✓ Estructures: obra de drenatge Calamot C-245

Per altre part, hi ha alguns capítols que el projecte vigent tracta com a obres complementaries, per bé que es necessari poder-los executar juntament amb les obres bàsiques, per tal de garantir l'autonomia funcional de l'obra, o sigui, que l'obra executada pugui entrar en servei immediatament perquè no depengui funcionalment de les obres pendents d'execució en la resta del polígon. Podríem considerar que estrictament es tracta també d'obres bàsiques, malgrat que el projecte les haguí considerat com a obres complementàries. Son les següents:

- *Pel parc de ribera de Canyars:*

  - ✓ Camins i explanades, on es retiren totes les unitats que s'inclouran en el pressupost D de l'Annex 19 (nou) d'actuacions provisionals (nou itinerari provisional, adequació de camins existents i formació de nous camins).
  - ✓ Formació de lleres
  - ✓ Talús de nova formació
  - ✓ Talús existent
  - ✓ Xarxa de reg, on es retiren totes les unitats que s'inclouran en el pressupost D de l'Annex 19 (nou) d'actuacions provisionals (xarxa de boques de reg).
  - ✓ Punts humits riera
  - ✓ Plantacions
  - ✓ Manteniment període de garantia

- *Pel parc de ribera de Calamot:*

  - ✓ Camins i explanades, on es retiren totes les unitats que s'inclouran en el pressupost D de l'Annex 19 (nou) d'actuacions provisionals (adequació de camins existents).
  - ✓ Formació de lleres
  - ✓ Xarxa de reg, on es retiren totes les unitats que s'inclouran en el pressupost D de l'Annex 19 (nou) d'actuacions provisionals (xarxa de boques de reg).
  - ✓ Plantacions
  - ✓ Manteniment període de garantia

I finalment hi ha tots els capítols relatius d'obres clarament complementaries, que quedaran pendents d'executar per a una fase d'obres posterior:

- *Pel parc de ribera de Canyars:*

  - ✓ Pavimentació
  - ✓ Pou 9
  - ✓ Dipòsit de reg S3
  - ✓ Mobiliari urbà
  - ✓ Seguretat i salut obres complementàries
  - ✓ Varis: seguretat vial obres complementàries

- *Pel parc de ribera de Calamot:*

  - ✓ Talús de nova formació
  - ✓ Mobiliari urbà
  - ✓ Seguretat i salut obres complementàries
  - ✓ Varis: seguretat vial obres complementàries

2 APARTATS DEL PRESSUPOST ACTUALITZAT

S'han agafat les mateixes unitats dels capítols d'obres bàsiques i part de complementàries del projecte vigent esmentades en l'anterior apartat i s'ha actualitzat el seu preu obtenint un nou pressupost.

Els amidaments d'aquests unitats son els mateixos del projecte vigent. Per tant, es tracta d'una simple operació d'actualitzar el preu en aquells capítols i unitats que formaran part de les obres que es planteja avançar en els parcs de ribera.

Val a dir que s'han corregit els amidaments del capítol de plantacions, per tal d'adaptar-les als espais que realment es vegetaran situats dins la llera i no en parcs urbans adjacents, com havia previst el projecte vigent de 2008.

També cal esmentar que el capítol de seguretat i salut s'ha dividit amb tres unitats diferents:

- Les unitats de seguretat i salut que afecten a les obres que s'executen considerades com a bàsiques en el projecte vigent de 2008.
- Les unitats de seguretat i salut que afecten a les obres que s'executen considerades com a complementàries en el projecte vigent de 2008.
- Les unitats de seguretat i salut que afecten a les obres avançades i provisionals.

Els diferents apartats que composaran l'actualització del pressupost son els habituals de qualsevol document número 4:

- Els amidaments, on tal com s'ha explicat son els mateixos del projecte vigent.
- L'estadística de partides, que s'obté amb els nous preus actualitzats.
- El quadre de preus número 1, fruit dels nous preus actualitzats.
- Els pressupostos parcials
- El resum de pressupost
- El pressupost d'execució per contracte

Cal fer notar que no es possible incloure el quadre de preus número 2, donat que el descompost d'una unitat concreta que planteja el projecte vigent de 2008 no coincideix exactament amb elements i rendiments amb el descompost d'aquella mateixa unitat del *BEDEC-2024*. On a més s'hi ajunta que algunes unitats no s'han trobat en el nou banc de preus i s'ha tingut que incrementar simplement el seu preu multiplicant per 1,41. Per tant, es necessari agafar exclusivament el nou preu.

2.1.2.- AMIDAMENTS

AMIDAMENTS

Obra	01	PRESSUPOST 274200
Capítol	01	PARC DE RIBERA DE CANYARS
Subcapítol	01	OBRES BÀSIQUES
Subcapítol 4	01	OPERACIONS PRÈVIES

NUM.	CODI	UA	DESCRIPCIÓ

1 FR26ÇG01 m2 Decapatge de terra vegetal, acopi i posterior estesa en obra, inclòs fresatge de terreny de 40 a 50 cm de fondària, amb mitjans mecànics, per a terrenys plans o en pendent

Num.	Text	Tipus	[C]	[D]	[E]	[F]	TOTAL	Fórmula
1	camps actuals		1,000	38.110,000			38.110,000	C#*D#*E#*F#

TOTAL AMIDAMENT **38.110,000**

2 FR13ÇG99 m2 Aclarida de bosc existent: talant arbres existents marcats, inclou:
Poda de saneig d'arbre gran existent.
Tala d'arbre marcat, inclos el desbrancatge anterior i posterior, la neteja del tronc, la preparació de la fusta per a col.locar o triturar, l' arrencada de soca, el rebliment del forat i l'anivellament del terreny.
Tasques de remarcat d'arbrat a talar.
Trocejat de tronc principal i col.locats en obra segons criteri de la Direcció Facultativa.
Tasques de triturat de les restes de poda (branques, fulles...), desbrancatge i neteja de tronc, i la seva posterior extesa en superfície, inclòs acopi temporal.
Tot seguint criteris del tècnic de mediambient.

AMIDAMENT DIRECTE **148.914,000**

3 F221Ç222 m2 Neteja i esbrossada del terreny, amb mitjans mecànics i càrrega manual o mecànica del material sobrant sobre camió, transport a l'abocador i canon d'abocament inclós

Num.	Text	Tipus	[C]	[D]	[E]	[F]	TOTAL	Fórmula
1	talussos+marges basses		1,000	65.530,000			65.530,000	C#*D#*E#*F#

TOTAL AMIDAMENT **65.530,000**

4 FR24U030 ha Llaurada de terreny a 40 cm de fondària, com a màxim, amb tractor, amb un pendent de menys del 25%

Num.	Text	Tipus	[C]	[D]	[E]	[F]	TOTAL	Fórmula
1	prat		1,300	17.077,000	0,010	0,010	2,220	C#*D#*E#*F#
2	terra veg cultius		1,000	11.367,000	0,010	0,010	1,137	C#*D#*E#*F#

TOTAL AMIDAMENT **3,357**

5 FR26U030 ha Fresatge de terreny fluix, de 10 a 15 cm de fondària, amb tractor, per a un pendent de menys del 25%

Num.	Text	Tipus	[C]	[D]	[E]	[F]	TOTAL	Fórmula
1	prat		1,300	17.077,000	0,010	0,010	2,220	C#*D#*E#*F#
2	terra veg cultius		1,000	11.367,000	0,010	0,010	1,137	C#*D#*E#*F#

TOTAL AMIDAMENT **3,357**

6 XPAAÇ001 pa Partida alçada a justificar en concepte de treballs de suport que el contractista haurà de brindar a l'equip d'arqueologia que previament a l'inici de les obres a la bassa de laminació 1, farà una intervenció prèvia en els dos jaciments no catalogats anomenats ´´Terrasses del Canyars´´ per identificar possibles restes arqueològiques.

Num.	Text	Tipus	[C]	[D]	[E]	[F]	TOTAL	Fórmula

MODIFICACIÓ DEL PROJECTE EXECUTIU DE LES OBRES D´URBANITZACIÓ DEL SECTOR PLA DE PONENT DE GAVÀ:
ACTUALITZACIÓ DE PREUS I NORMATIVA D´EXECUCIÓ DE L´ACTUACIÓ AUTÒNOMA DELS
PARCS DE RIBERA DE CANYARS I CALAMOT.

AMIDAMENTS

1	Tasques arqueològiques prèvies	T					
2			1,000			1,000	C#*D#*E#*F#

TOTAL AMIDAMENT **1,000**

Obra	01	PRESSUPOST 274200
Capítol	01	PARC DE RIBERA DE CANYARS
Subcapítol	01	OBRES BÀSIQUES
Subcapítol 4	02	MOVIMENT DE TERRES I ENDERROCS
Subcapítol 5	01	ENDERROCS

NUM.	CODI	UA	DESCRIPCIÓ

1 F213U040 m3 Enderroc de mur, fonament o alçat de formigó en massa o obra de fabrica, amb mitjans mecànics, càrrega i transport de runes i canon d'abocament. S'exclou la gestió de residus.

Num.	Text	Tipus	[C]	[D]	[E]	[F]	TOTAL	Fórmula
1	Murs entre parcel.les 25 / 26		106,000	0,400	1,500	1,000	63,600	C#*D#*E#*F#
2	Mur parcel.la 26		167,000	0,600	1,500	1,000	150,300	C#*D#*E#*F#
3	Mur riera parcel.la 55		25,000	0,200	1,000	1,000	5,000	C#*D#*E#*F#
4	Murs riera parcel.la 88		117,000	0,200	1,700	1,000	39,780	C#*D#*E#*F#
5	Mur parcel.la 92		66,000	0,200	1,500	1,000	19,800	C#*D#*E#*F#

TOTAL AMIDAMENT **278,480**

2 F216Ç001 m Enderroc de reixat metàl.lic de 2 m d'alçària, com a màxim i daus de formigó, a mà i amb martell picador, càrrega i transport. S'exclou la gestió de residus.

Num.	Text	Tipus	[C]	[D]	[E]	[F]	TOTAL	Fórmula
1	Parcel.la 88 - Tancament		185,000	1,000	1,000	1,000	185,000	C#*D#*E#*F#
2	Parcel.la 70 - Tancament		560,000	1,000	1,000	1,000	560,000	C#*D#*E#*F#

TOTAL AMIDAMENT **745,000**

3 F219U210 m3 Demolició de paviment de formigó, amb mitjans mecànics, càrrega i transport de runes i canon d'abocament. S'exclou la gestió de residus.

Num.	Text	Tipus	[C]	[D]	[E]	[F]	TOTAL	Fórmula
1	Paviment parcel.la 33		180,000	0,200	1,000	1,000	36,000	C#*D#*E#*F#
2	Paviment parcel.la 34		137,000	0,200	1,000	1,000	27,400	C#*D#*E#*F#
3	Paviment parcel.la70		92,000	0,200	1,000	1,000	18,400	C#*D#*E#*F#

TOTAL AMIDAMENT **81,800**

4 F21QÇ002 m2 Desmuntatge d'hivernacle, càrrega i transport a l'abocador inclòs. S'exclou la gestió de residus.

Num.	Text	Tipus	[C]	[D]	[E]	[F]	TOTAL	Fórmula
1	Hivernacles parcel.la 70		1.573,000	1,000	1,000	1,000	1.573,000	C#*D#*E#*F#

TOTAL AMIDAMENT **1.573,000**

5 F214Ç002 m3 Enderroc d'estructures de qualsevol tipus, de formigó en massa o armat, amb mitjans mecànics o manuals, inclòs tall d'armadures, càrrega, transport a l'abocador, cànon d'abocament i manteniment de l'abocador. S'exclou la gestió de residus.

AMIDAMENTS

Num.	Text	Tipus	[C]	[D]	[E]	[F]	TOTAL	Fórmula
1	Pont - C-245 / Camí de la Sentiu		15,600	6,000	4,000	1,000	374,400	C#*D#*E#*F#

TOTAL AMIDAMENT **374,400**

6 F21BÇ003 m2 Desmuntatge, càrrega i transport a magatzem de placa i panell de senyalització de trànsit, inclòs part proporcional de suports i demolició de fonamentacions, càrrega i transport a l'abocador dels materials resultants. S'exclou la gestió de residus.

Num.	Text	Tipus	[C]	[D]	[E]	[F]	TOTAL	Fórmula
1	Panells publicitaris		6,000	3,000	3,000	1,000	54,000	C#*D#*E#*F#

TOTAL AMIDAMENT **54,000**

7 F21QÇ003 m2 Desmuntatge de cobert, càrrega i transport a l'abocador inclòs. S'exclou la gestió de residus.

Num.	Text	Tipus	[C]	[D]	[E]	[F]	TOTAL	Fórmula
1	Coberts 26 A/B		5,200	4,500	2,000	1,000	46,800	C#*D#*E#*F#

TOTAL AMIDAMENT **46,800**

8 F21DÇ001 m Demolició de cuneta triangular de formigó de 1,50 m d'amplària i 15 cm de gruix, inclosa càrrega, transport a l'abocador, cànon d'abocament i manteniment de l'abocador. S'exclou la gestió de residus.

Num.	Text	Tipus	[C]	[D]	[E]	[F]	TOTAL	Fórmula
1	Cuneta parcel.la 42		153,000	1,000	1,000	1,000	153,000	C#*D#*E#*F#

TOTAL AMIDAMENT **153,000**

9 F214Ç400 m3 Descontrucció d'edificació núm. 26/A/B, mesurat en volum aparent, inclosa la coberta, solera i massís, classificació dels residus d'enderroc, càrrega i transport a abocador especific o centre de reciclatge, inclòs cànon d'abocament. S'exclou la gestió de residus.

Num.	Text	Tipus	[C]	[D]	[E]	[F]	TOTAL	Fórmula
1	26/A/B		91,800	6,600	1,000	1,000	605,880	C#*D#*E#*F#

TOTAL AMIDAMENT **605,880**

10 F214Ç380 m3 Descontrucció d'edificació núm. 33.1, mesurat en volum aparent, inclosa la coberta, solera i massís, classificació dels residus d'enderroc, càrrega i transport a abocador especific o centre de reciclatge, inclòs cànon d'abocament. S'exclou la gestió de residus.

Num.	Text	Tipus	[C]	[D]	[E]	[F]	TOTAL	Fórmula
1	33.1		211,000	3,000	1,000	1,000	633,000	C#*D#*E#*F#

TOTAL AMIDAMENT **633,000**

11 F214Ç371 m3 Descontrucció d'edificació núm. 34/A/B/C, mesurat en volum aparent, inclosa la coberta, solera i massís, classificació dels residus d'enderroc, càrrega i transport a abocador especific o centre de reciclatge, inclòs cànon d'abocament S'exclou la gestió de residus.

Num.	Text	Tipus	[C]	[D]	[E]	[F]	TOTAL	Fórmula
1	34 /A/B/C		242,800	6,600	1,000	1,000	1.602,480	C#*D#*E#*F#

TOTAL AMIDAMENT **1.602,480**

12 F214Ç320 m3 Descontrucció d'edificació núm. 44.8.2, mesurat en volum aparent, inclosa la coberta, solera i massís, classificació dels residus d'enderroc, càrrega i transport a abocador especific o centre de reciclatge, inclòs cànon d'abocament. S'exclou la gestió de residus.

MODIFICACIÓ DEL PROJECTE EXECUTIU DE LES OBRES D´URBANITZACIÓ DEL SECTOR PLA DE PONENT DE GAVÀ:
ACTUALITZACIÓ DE PREUS I NORMATIVA D´EXECUCIÓ DE L´ACTUACIÓ AUTÒNOMA DELS
PARCS DE RIBERA DE CANYARS I CALAMOT.

AMIDAMENTS

Num.	Text	Tipus	[C]	[D]	[E]	[F]	TOTAL	Fórmula
1	44.8.2		64,500	3,300	1,000	1,000	212,850	C#*D#*E#*F#

TOTAL AMIDAMENT **212,850**

13 F214Ç250 m3 Descontrucció d'edificació núm 48/D, mesurat en volum aparent, inclosa la coberta, solera i massís, classificació dels residus d'enderroc, càrrega i transport a abocador especific o centre de reciclatge, inclòs cànon d'abocament. S'exclou la gestió de residus.

Num.	Text	Tipus	[C]	[D]	[E]	[F]	TOTAL	Fórmula
1	48/D		43,290	3,300	1,000	1,000	142,857	C#*D#*E#*F#

TOTAL AMIDAMENT **142,857**

14 F214Ç020 m3 Descontrucció d'edificació núm 70/A/B, mesurat en volum aparent, inclosa la coberta, solera i massís, classificació dels residus d'enderroc, càrrega i transport a abocador especific o centre de reciclatge, inclòs cànon d'abocament. S'exclou la gestió de residus.

Num.	Text	Tipus	[C]	[D]	[E]	[F]	TOTAL	Fórmula
1	70 A/B		68,000	6,600	1,000	1,000	448,800	C#*D#*E#*F#

TOTAL AMIDAMENT **448,800**

15 F214Ç012 m3 Descontrucció d'edificació núm 88/A mesurat en volum aparent, inclosa la coberta, solera i massís, classificació dels residus d'enderroc, càrrega i transport a abocador especific o centre de reciclatge, inclòs cànon d'abocament. S'exclou la gestió de residus.

Num.	Text	Tipus	[C]	[D]	[E]	[F]	TOTAL	Fórmula
1	88/A		83,380	3,300	1,000	1,000	275,154	C#*D#*E#*F#

TOTAL AMIDAMENT **275,154**

16 F214Ç013 m3 Descontrucció d'edificació núm 88/B, mesurat en volum aparent, inclosa la coberta, solera i massís, classificació dels residus d'enderroc, càrrega i transport a abocador especific o centre de reciclatge, inclòs cànon d'abocament. S'exclou la gestió de residus.

Num.	Text	Tipus	[C]	[D]	[E]	[F]	TOTAL	Fórmula
1	88/B		289,180	3,300	1,000	1,000	954,294	C#*D#*E#*F#

TOTAL AMIDAMENT **954,294**

17 F214Ç011 m3 Descontrucció d'edificació núm 88/C, mesurat en volum aparent, inclosa la coberta, solera i massís, classificació dels residus d'enderroc, càrrega i transport a abocador especific o centre de reciclatge, inclòs cànon d'abocament. S'exclou la gestió de residus

Num.	Text	Tipus	[C]	[D]	[E]	[F]	TOTAL	Fórmula
1		T	M2	H				
2	88/C		19,760	2,000	1,000	1,000	39,520	C#*D#*E#*F#

TOTAL AMIDAMENT **39,520**

18 F214ÇG01 m3 Descontrucció d'edificació, mesurat en volum aparent, inclosa la coberta, solera i massís, classificació dels residus d'enderroc, càrrega i transport a abocador especific o centre de reciclatge, inclòs cànon d'abocament. S'exclou la gestió de residus.

Num.	Text	Tipus	[C]	[D]	[E]	[F]	TOTAL	Fórmula
1	F214ÇG1		1,000	780,000	6,000		4.680,000	C#*D#*E#*F#

AMIDAMENTS

TOTAL AMIDAMENT **4.680,000**

Obra 01 PRESSUPOST 274200
Capítol 01 PARC DE RIBERA DE CANYARS
Subcapítol 01 OBRES BÀSIQUES
Subcapítol 4 02 MOVIMENT DE TERRES I ENDERROCS
Subcapítol 5 02 MOVIMENT DE TERRES

NUM.	CODI	UA	DESCRIPCIÓ

1 F221Ç222 m2 Neteja i esbrossada del terreny, amb mitjans mecànics i càrrega manual o mecànica del material sobrant sobre camió, transport a l'abocador i canon d'abocament inclós

Num.	Text	Tipus	[C]	[D]	[E]	[F]	TOTAL	Fórmula
1			12.323,000				12.323,000	C#*D#*E#*F#
2	A incloure Vial 7 del sector B4 (Etapa II)	T						
3	del Proj. Urb. per accés a obra	T						
4	Segons amidaments auxiliars		28.092,000				28.092,000	C#*D#*E#*F#

TOTAL AMIDAMENT **40.415,000**

2 F221Ç902 m3 Excavació i càrrega de terra per a rebaix en capa de terra vegetal, amb mitjans mecànics

Num.	Text	Tipus	[C]	[D]	[E]	[F]	TOTAL	Fórmula
1	A incloure Vial 7 del sector B4 (Etapa II)	T						
2	del Proj. Urb. per accés a obra	T						
3	Segons amidaments auxiliars		8.427,600				8.427,600	C#*D#*E#*F#

TOTAL AMIDAMENT **8.427,600**

3 F221U010 m3 Excavació i càrrega de terra per a esplanació en terreny fluix, amb mitjans mecànics, amb part proporcional de reperfilat de talussos

Num.	Text	Tipus	[C]	[D]	[E]	[F]	TOTAL	Fórmula
1	Cubicació diferència de malles 3D (programa informàtic)	T	m3 excavació	% terr, fluix	% s/arqueòleg			
2	(inclou excavació basses de laminació)		123.841,000	0,900	0,600		66.874,140	C#*D#*E#*F#
3	A incloure Vial 7 del sector B4 (Etapa II)	T						
4	del Proj. Urb. per accés a obra	T						
5	Segons amidaments auxiliars		6.927,000	0,900	0,900		5.610,870	C#*D#*E#*F#

TOTAL AMIDAMENT **72.485,010**

4 F221U020 m3 Excavació i càrrega de terra per a esplanació en terreny de trànsit, amb mitjans mecànics, amb part proporcional de reperfilat de talussos

Num.	Text	Tipus	[C]	[D]	[E]	[F]	TOTAL	Fórmula
1	Cubicació diferència de malles 3D (programa informàtic)	T	m3 excavació	% terr, trànsit				
2	(inclou excavació basses de laminació)		123.841,000	0,100			12.384,100	C#*D#*E#*F#
3	A incloure Vial 7 del sector B4 (Etapa II)	T						

MODIFICACIÓ DEL PROJECTE EXECUTIU DE LES OBRES D´URBANITZACIÓ DEL SECTOR PLA DE PONENT DE GAVÀ:
ACTUALITZACIÓ DE PREUS I NORMATIVA D´EXECUCIÓ DE L´ACTUACIÓ AUTÒNOMA DELS
PARCS DE RIBERA DE CANYARS I CALAMOT.

AMIDAMENTS

4	del Proj. Urb. per accés a obra	T						
5	Segons amidaments auxiliars		6.927,000	0,100			692,700	C#*D#*E#*F#

TOTAL AMIDAMENT **13.076,800**

5 F221ÇA01 m3 Excavació i càrrega de terra per a esplanació en terreny fluix, amb mitjans mecànics, amb part proporcional de reperfilat de talussos i sota supervisió d'arqueòleg

Num.	Text	Tipus	[C]	[D]	[E]	[F]	TOTAL	Fórmula
1	Cubicació diferència de malles 3D (programa informàtic)	T	m3 excavació	% terr, fluix	% amb arqueò			
2	(inclou excavació basses de laminació)		123.841,000	0,900	0,400		44.582,760	C#*D#*E#*F#
3	A incloure Vial 7 del sector B4 (Etapa II)	T						
4	del Proj. Urb. per accés a obra	T						
5	Segons amidaments auxiliars		6.927,000	0,900	0,100		623,430	C#*D#*E#*F#

TOTAL AMIDAMENT **45.206,190**

6 F226Ç222 m3 Estesa, terraplenada i piconatge per a caixa de paviment de terres o explanada, amb una compactació del 95% del PM (no inclou terres),amb part proporcional de reperfilat de talussos

Num.	Text	Tipus	[C]	[D]	[E]	[F]	TOTAL	Fórmula
1	Parc central C-245		1,000	9.500,000	0,700		6.650,000	C#*D#*E#*F#
2	Cubicació diferència de malles 3D (programa informàtic)	T	m3 terraplenat					
3	(inclou terraplenat basses de laminació)		28.956,000				28.956,000	C#*D#*E#*F#
4	A incloure Vial 7 del sector B4 (Etapa II)	T						
5	del Proj. Urb. per accés a obra	T						
6	Segons amidaments auxiliars		18.229,800				18.229,800	C#*D#*E#*F#

TOTAL AMIDAMENT **53.835,800**

7 F2R9Ç001 m3 Transport de terres dins de l'obra o a l'abocador autoritzat, amb camió, inclòs canon d'abocament i certificat d'abocament

Num.	Text	Tipus	[C]	[D]	[E]	[F]	TOTAL	Fórmula
1		T	Coef, esponj,	m3				
2	Excavació terra vegetal		1,200	8.427,600			10.113,120	C#*D#*E#*F#
3	Excavació fluix		1,200	117.691,200			141.229,440	C#*D#*E#*F#
4	Excavació trànsit		1,200	13.076,800			15.692,160	C#*D#*E#*F#

TOTAL AMIDAMENT **167.034,720**

Obra 01 PRESSUPOST 274200
Capítol 01 PARC DE RIBERA DE CANYARS
Subcapítol 01 OBRES BÀSIQUES
Subcapítol 4 03 BASSA LAMINACIÓ 1
Subcapítol 5 01 MOVIMENT DE TERRES

NUM.	CODI	UA	DESCRIPCIÓ

1 F931Ç101 m3 Base de tot-u artificial, amb estesa i piconatge del material al 95% del PM

AMIDAMENTS

Num.	Text	Tipus	[C]	[D]	[E]	[F]	TOTAL	Fórmula
1		T	superfície (m2)	espessor (m)				
2	obra entrada (segons plànols)		304,000	0,250			76,000	C#*D#*E#*F#

TOTAL AMIDAMENT **76,000**

2 F93ZÇ001 m3 Base de grava de pedrera de pedra granítica, de 50 a 70 mm, amb estesa i piconatge del material

Num.	Text	Tipus	[C]	[D]	[E]	[F]	TOTAL	Fórmula
1		T	superfície(m2)	espessor(m)				
2	pou infiltració (segons plànols)		303,000	0,200			60,600	C#*D#*E#*F#

TOTAL AMIDAMENT **60,600**

3 F228Ç202 m3 Reblert de sorra pedra calcària, 0-3.5 mm

Num.	Text	Tipus	[C]	[D]	[E]	[F]	TOTAL	Fórmula
1		T	superfície(m2)	espessor(m)				
2	pou infiltració (segons plànols)		20,060	0,500			10,030	C#*D#*E#*F#

TOTAL AMIDAMENT **10,030**

4 F228Ç002 m3 Rebliment rasa o pou amb graves de 5-12 mm (inlcou el material)

Num.	Text	Tipus	[C]	[D]	[E]	[F]	TOTAL	Fórmula
1		T	superfície(m2)	espessor(m)				
2	pou infiltració (segons plànols)		20,060	0,500			10,030	C#*D#*E#*F#

TOTAL AMIDAMENT **10,030**

Obra 01 PRESSUPOST 274200
Capítol 01 PARC DE RIBERA DE CANYARS
Subcapítol 01 OBRES BÀSIQUES
Subcapítol 4 03 BASSA LAMINACIÓ 1
Subcapítol 5 02 IMPERMEABILITZACIÓ

NUM.	CODI	UA	DESCRIPCIÓ

1 F22EÇ002 m3 Reblert amb material argilos amb un index de plasticitat superior a deu (10), procedent de la pròpia obra, en capa d'impermeabilització, nucli d'embassament o bassa de regulació, segons Plec de Prescripcions Tècniques, estesa i compactació en tongades de 25 cm de gruix com a màxim al 100% del PM, mesurat sobre perfil teòric

Num.	Text	Tipus	[C]	[D]	[E]	[F]	TOTAL	Fórmula
1		T	secció rasa (m	longitud(m)				
2	mota costat de la riera		21,190	187,760			3.978,634	C#*D#*E#*F#

TOTAL AMIDAMENT **3.978,634**

2 F7B1Ç050 m2 Feltre geotextil no teixit de polipropilé, amb un pes mínim de 300 g/m2, 100% foradat per ambdues cares, amb resistència a la perforació igual o superior a 3850 N, inclòs pèrdues per retalls i encavalcaments, regularització i anivellament de superfície d'assentament, totalment col·locat

MODIFICACIÓ DEL PROJECTE EXECUTIU DE LES OBRES D´URBANITZACIÓ DEL SECTOR PLA DE PONENT DE GAVÀ:
ACTUALITZACIÓ DE PREUS I NORMATIVA D´EXECUCIÓ DE L´ACTUACIÓ AUTÒNOMA DELS
PARCS DE RIBERA DE CANYARS I CALAMOT.

AMIDAMENTS

Num.	Text	Tipus	[C]	[D]	[E]	[F]	TOTAL	Fórmula
1	bassa (segons plànols)			8.812,000			8.812,000	C#*D#*E#*F#

TOTAL AMIDAMENT **8.812,000**

Obra 01 PRESSUPOST 274200
Capítol 01 PARC DE RIBERA DE CANYARS
Subcapítol 01 OBRES BÀSIQUES
Subcapítol 4 03 BASSA LAMINACIÓ 1
Subcapítol 5 03 ESTRUCTURES

NUM.	CODI	UA	DESCRIPCIÓ

1 F3J1U020 m3 Estructura de gabions amb reblert amb pedra llicorella d'aportació col·locada amb cara vista concertada

Num.	Text	Tipus	[C]	[D]	[E]	[F]	TOTAL	Fórmula
1	gruixos	T	SUPERFICIE(	ESPESOR (M)				
2	0.2 m		656,000	0,200			131,200	C#*D#*E#*F#
3	0.3 m		5.551,730	0,300			1.665,519	C#*D#*E#*F#
4	0.5 m		973,000	0,500			486,500	C#*D#*E#*F#

TOTAL AMIDAMENT **2.283,219**

2 F4B0Ç222 kg Acer en barres corrugades B 500 S de límit elàstic >= 500 N/mm2, per a l'armadura d'estructures, inclos la neteja de les armadures, neteja del fons de l'encofrat, separadors, les pèrdues i increments de material corresponents a retalls, empalmaments i ganxos. el pes unitari per al seu càlcul ha de ser el teòric

Num.	Text	Tipus	[C]	[D]	[E]	[F]	TOTAL	Fórmula
1		T	pes unitari (kg/	longitud (m)	unitats			
2	ancoratges gabions		0,616	1,000	1.308,000		805,728	C#*D#*E#*F#

TOTAL AMIDAMENT **805,728**

3 F4B0DA88 m2 Malla electrosoldada de barres corrugades d'acer, elaborada a l'obra i manipulada a taller ME 15 x 15 D: 6 - 6 B 500 T 6 x 2.2 UNE 36 092:1996

Num.	Text	Tipus	[C]	[D]	[E]	[F]	TOTAL	Fórmula
1	segons plànols		863,000				863,000	C#*D#*E#*F#

TOTAL AMIDAMENT **863,000**

4 F3J2V020 m3 Escullera amb blocs de pedra granítica de 100 a 800 kg de pes, col·locats

Num.	Text	Tipus	[C]	[D]	[E]	[F]	TOTAL	Fórmula
1		T	superfície(m2)	espessor(m)				
2	pou infiltració (segons plànols)		20,060	1,500			30,090	C#*D#*E#*F#

TOTAL AMIDAMENT **30,090**

5 F450Ç001 m3 Formigó per a estructures, HA-30/B/20/IIIa, de consistència tova i grandària màxima del granulat 20 mm, abocat amb qualsevol mitjà

Num.	Text	Tipus	[C]	[D]	[E]	[F]	TOTAL	Fórmula
1		T	àrea(m2)	gruix(m)				

AMIDAMENTS

2	pou d'infiltració		548,000	0,150		82,200	C#*D#*E#*F#
3		T	àrea (m2)	longitud (m)	unitats		
4	daus		0,250	4,000	4,000	4,000	C#*D#*E#*F#
5	rampa d'entrada		1,980	48,270		95,575	C#*D#*E#*F#
6						0,000	
7						0,000	

TOTAL AMIDAMENT **181,775**

Obra	01	PRESSUPOST 274200
Capítol	01	PARC DE RIBERA DE CANYARS
Subcapítol	01	OBRES BÀSIQUES
Subcapítol 4	03	BASSA LAMINACIÓ 1
Subcapítol 5	04	OBRA DESGUÀS, REPOSICIÓ CAMÍ AFECTAT I TERRA VEGET

NUM.	CODI	UA	DESCRIPCIÓ

1 F221Ç222 m2 Neteja i esbrossada del terreny, amb mitjans mecànics i càrrega manual o mecànica del material sobrant sobre camió, transport a l'abocador i canon d'abocament inclós

Num.	Text	Tipus	[C]	[D]	[E]	[F]	TOTAL	Fórmula
1	DESGUAS	T	U	LONG	AMPL			
2	DN-1000			113,000	4,000		452,000	C#*D#*E#*F#

TOTAL AMIDAMENT **452,000**

2 F221Ç902 m3 Excavació i càrrega de terra per a rebaix en capa de terra vegetal, amb mitjans mecànics

Num.	Text	Tipus	[C]	[D]	[E]	[F]	TOTAL	Fórmula
1	DESG	T	U	LONG	AMPL	H		
2	DN-1000			113,000	4,000	0,300	135,600	C#*D#*E#*F#

TOTAL AMIDAMENT **135,600**

3 F222Ç020 m3 Excavació de rasa, en terreny de trànsit, amb mitjans mecànics, amb terres deixades a la vora o càrrega a camió.

Num.	Text	Tipus	[C]	[D]	[E]	[F]	TOTAL	Fórmula
1	DESG	T	U	LONG	AMPL	H		
2	DN-1000			113,000	4,000	2,000	904,000	C#*D#*E#*F#

TOTAL AMIDAMENT **904,000**

4 F227U100 m2 Repàs i piconatge de sòl de rasa, amb compactació del 95% PM

Num.	Text	Tipus	[C]	[D]	[E]	[F]	TOTAL	Fórmula
1	DESG	T	U	LONG	AMPL			
2	DN-1000			113,000	3,000		339,000	C#*D#*E#*F#

TOTAL AMIDAMENT **339,000**

5 F228U010 m3 Rebliment i piconatge de rasa de 0,60 m d'amplària, com a màxim, amb sauló sense garbellar per a protecció de conduccions, en tongades de 25 cm, com a màxim

Num.	Text	Tipus	[C]	[D]	[E]	[F]	TOTAL	Fórmula

MODIFICACIÓ DEL PROJECTE EXECUTIU DE LES OBRES D´URBANITZACIÓ DEL SECTOR PLA DE PONENT DE GAVÀ:
ACTUALITZACIÓ DE PREUS I NORMATIVA D´EXECUCIÓ DE L´ACTUACIÓ AUTÒNOMA DELS
PARCS DE RIBERA DE CANYARS I CALAMOT.

AMIDAMENTS

1	DESG	T	U	LONG	AMPL	H		
2	2X DN-1000		1,000	113,000	3,000	1,400	474,600	C#*D#*E#*F#
3		T	U	LONG	M2			
4	A DEDUIR TUBS		2,000	113,000	0,785	-1,000	-177,410	C#*D#*E#*F#

TOTAL AMIDAMENT **297,190**

6 F228Ç001 m3 Rebliment i piconatge de rasa de 0,60 m d'amplària, com a màxim, amb terres, en tongades de 25 cm, com a màxim

Num.	Text	Tipus	[C]	[D]	[E]	[F]	TOTAL	Fórmula
1	DESG	T	U	LONG	AMPL	H		
2				113,000	4,000	0,900	406,800	C#*D#*E#*F#

TOTAL AMIDAMENT **406,800**

7 F2R9Ç001 m3 Transport de terres dins de l'obra o a l'abocador autoritzat, amb camió, inclòs canon d'abocament i certificat d'abocament

Num.	Text	Tipus	[C]	[D]	[E]	[F]	TOTAL	Fórmula
1	DESGUAS	T	U	M3				
2	TERRES		1,000	904,000			904,000	C#*D#*E#*F#
3	a deduir aprof		-1,000	406,800			-406,800	C#*D#*E#*F#

TOTAL AMIDAMENT **497,200**

8 PD7F-EKPX m Tub de formigó armat de 1000 mm de diàmetre nominal classe 3, segons ASTM C 76 amb unió de campana amb anella elastomèrica, col·locat al fons de la rasa

Num.	Text	Tipus	[C]	[D]	[E]	[F]	TOTAL	Fórmula
1	DESG	T	U	LONG				
2	DN-1000		2,000	113,000			226,000	C#*D#*E#*F#

TOTAL AMIDAMENT **226,000**

9 F3J2V020 m3 Escullera amb blocs de pedra granítica de 100 a 800 kg de pes, col·locats

Num.	Text	Tipus	[C]	[D]	[E]	[F]	TOTAL	Fórmula
1	DESG	T	superfície(m2)	espessor(m)				
2	SORTIDA		73,000	1,000			73,000	C#*D#*E#*F#

TOTAL AMIDAMENT **73,000**

10 PAODSCY2 U Unitat complerta per a la construcció de l'obra de captació del desaigüe de fons de la bassa de laminació així com l'estructura d'arribada de les aigües a la llera de la riera. Tot inclòs. Segons plànols.

Num.	Text	Tipus	[C]	[D]	[E]	[F]	TOTAL	Fórmula
1		T	U					
2			1,000				1,000	C#*D#*E#*F#

TOTAL AMIDAMENT **1,000**

11 P242-DYRS m3 Càrrega amb mitjans mecànics i transport de terres no contaminades per a reutilitzar dins de l'obra, amb camió de 12 t, amb un recorregut de fins a 2 km. Mesurat sobre perfil teòric

Num.	Text	Tipus	[C]	[D]	[E]	[F]	TOTAL	Fórmula
1		T	m2	GR		%		
2	TERRA VEGETAL OBRA APROF							C#*D#*E#*F#

AMIDAMENTS

3							C#*D#*E#*F#
4	FONS BASSA	7.114,000	0,500	1,000	1,000	3.557,000	C#*D#*E#*F#
5		1.084,000	0,500	1,000	1,000	542,000	C#*D#*E#*F#
6	TERRASSA	1.092,000	0,500	1,000	1,000	546,000	C#*D#*E#*F#
7							C#*D#*E#*F#
8	TALUSSOS	4.706,000	0,500	1,100	1,000	2.588,300	C#*D#*E#*F#
9		1.092,000	0,500	1,100	1,000	600,600	C#*D#*E#*F#
10		1.123,500	0,500	1,100	1,000	617,925	C#*D#*E#*F#
11		8.215,700	0,500	1,100	1,000	4.518,635	C#*D#*E#*F#

TOTAL AMIDAMENT **12.970,460**

12 PR3E-118KR m3 Estesa de terra vegetal procedent de l'obra, amb pala carregadora

Num.	Text	Tipus	[C]	[D]	[E]	[F]	TOTAL	Fórmula
1		T	m2	GR		%		
2	TERRA VEGETAL OBRA APROF							
4	FONS BASSA		7.114,000	0,500	1,000	1,000	3.557,000	C#*D#*E#*F#
5			1.084,000	0,500	1,000	1,000	542,000	C#*D#*E#*F#
6	TERRASSA		1.092,000	0,500	1,000	1,000	546,000	C#*D#*E#*F#
8	TALUSSOS		4.706,000	0,500	1,100	1,000	2.588,300	C#*D#*E#*F#
9			1.092,000	0,500	1,100	1,000	600,600	C#*D#*E#*F#
10			1.123,500	0,500	1,100	1,000	617,925	C#*D#*E#*F#
11			8.215,700	0,500	1,100	1,000	4.518,635	C#*D#*E#*F#

TOTAL AMIDAMENT **12.970,460**

13 F227R0UF m2 Repàs i piconatge d´esplanada o caixa de paviment, amb compactació del 98% PM

Num.	Text	Tipus	[C]	[D]	[E]	[F]	TOTAL	Fórmula
1	REPOSICIÓ CAMI	T	U	LONG	AMPL			
2			1,000	50,000	5,000		250,000	C#*D#*E#*F#

TOTAL AMIDAMENT **250,000**

14 F9A2ÇG01 m3 Paviment de tot-u artificial, amb estesa i piconatge del material al 98% del PM

Num.	Text	Tipus	[C]	[D]	[E]	[F]	TOTAL	Fórmula
1	CANYARS	T	UT	LONG	AMPL	M2		
2	REPOSICIÓ CAMI BASSA-1	T	U	LONG	AMPL	GR		
3			1,000	50,000	4,000	0,200	40,000	C#*D#*E#*F#

TOTAL AMIDAMENT **40,000**

15 PDC5-SMM3 m3 Estructura modular de drenatge de polipropilè tipus ´´Atlantis o equivalent´´. Subministrament i col·loacació. Tot inclòs.

Num.	Text	Tipus	[C]	[D]	[E]	[F]	TOTAL	Fórmula
1		T	superfície(m2)	espessor(m)				
2	pou infiltració (segons plànols)		20,060	1,500			30,090	C#*D#*E#*F#

TOTAL AMIDAMENT **30,090**

Obra	01	PRESSUPOST 274200
Capítol	01	PARC DE RIBERA DE CANYARS
Subcapítol	01	OBRES BÀSIQUES

MODIFICACIÓ DEL PROJECTE EXECUTIU DE LES OBRES D´URBANITZACIÓ DEL SECTOR PLA DE PONENT DE GAVÀ:
ACTUALITZACIÓ DE PREUS I NORMATIVA D´EXECUCIÓ DE L´ACTUACIÓ AUTÒNOMA DELS
PARCS DE RIBERA DE CANYARS I CALAMOT.

AMIDAMENTS

Subcapítol 4	04	BASSA LAMINACIÓ 2
Subcapítol 5	01	MOVIMENT DE TERRES

NUM.	CODI	UA	DESCRIPCIÓ

1 F931Ç101 m3 Base de tot-u artificial, amb estesa i piconatge del material al 95% del PM

Num.	Text	Tipus	[C]	[D]	[E]	[F]	TOTAL	Fórmula
1		T	superfície (m2)	espessor (m)				
2	obra entrada (segons plànols)		304,000	0,250			76,000	C#*D#*E#*F#

TOTAL AMIDAMENT **76,000**

2 F93ZÇ001 m3 Base de grava de pedrera de pedra granítica, de 50 a 70 mm, amb estesa i piconatge del material

Num.	Text	Tipus	[C]	[D]	[E]	[F]	TOTAL	Fórmula
1		T	superfície(m2)	espessor(m)				
2	pou infiltració (segons plànols)		303,000	0,200			60,600	C#*D#*E#*F#

TOTAL AMIDAMENT **60,600**

3 F228Ç202 m3 Reblert de sorra pedra calcària, 0-3.5 mm

Num.	Text	Tipus	[C]	[D]	[E]	[F]	TOTAL	Fórmula
1		T	superfície(m2)	espessor(m)				
2	pou infiltració (segons plànols)		20,060	0,500			10,030	C#*D#*E#*F#

TOTAL AMIDAMENT **10,030**

4 F228Ç002 m3 Rebliment rasa o pou amb graves de 5-12 mm (inlcou el material)

Num.	Text	Tipus	[C]	[D]	[E]	[F]	TOTAL	Fórmula
1		T	superfície(m2)	espessor(m)				
2	pou infiltració (segons plànols)		20,060	0,500			10,030	C#*D#*E#*F#

TOTAL AMIDAMENT **10,030**

Obra	01	PRESSUPOST 274200
Capítol	01	PARC DE RIBERA DE CANYARS
Subcapítol	01	OBRES BÀSIQUES
Subcapítol 4	04	BASSA LAMINACIÓ 2
Subcapítol 5	02	IMPERMEABILITZACIÓ

NUM.	CODI	UA	DESCRIPCIÓ

1 F22EÇ002 m3 Reblert amb material argilos amb un index de plasticitat superior a deu (10), procedent de la pròpia obra, en capa d'impermeabilització, nucli d'embassament o bassa de regulació, segons Plec de Prescripcions Tècniques, estesa i compactació en tongades de 25 cm de gruix com a màxim al 100% del PM, mesurat sobre perfil teòric

Num.	Text	Tipus	[C]	[D]	[E]	[F]	TOTAL	Fórmula

AMIDAMENTS

1		T	secció rasa (m	longitud(m)			
2	mota costat de la riera		21,190	167,050		3.539,790	C#*D#*E#*F#

TOTAL AMIDAMENT **3.539,790**

2 F7B1Ç050 m2 Feltre geotextil no teixit de polipropilé, amb un pes mínim de 300 g/m2, 100% foradat per ambdues cares, amb resistència a la perforació igual o superior a 3850 N, inclòs pèrdues per retalls i encavalcaments, regularització i anivellament de superfície d'assentament, totalment col·locat

Num.	Text	Tipus	[C]	[D]	[E]	[F]	TOTAL	Fórmula
1	bassa (segons plànols)			7.238,000			7.238,000	C#*D#*E#*F#

TOTAL AMIDAMENT **7.238,000**

Obra 01 PRESSUPOST 274200
Capítol 01 PARC DE RIBERA DE CANYARS
Subcapítol 01 OBRES BÀSIQUES
Subcapítol 4 04 BASSA LAMINACIÓ 2
Subcapítol 5 03 ESTRUCTURES

NUM.	CODI	UA	DESCRIPCIÓ

1 F3J1U020 m3 Estructura de gabions amb reblert amb pedra llicorella d'aportació col·locada amb cara vista concertada

Num.	Text	Tipus	[C]	[D]	[E]	[F]	TOTAL	Fórmula
1	gruixos	T	SUPERFÍCIE (	ESPESSOR (				
2	0.2 m		656,000	0,200			131,200	C#*D#*E#*F#
3	0.3 m		5.236,670	0,300			1.571,001	C#*D#*E#*F#

TOTAL AMIDAMENT **1.702,201**

2 F4B0Ç222 kg Acer en barres corrugades B 500 S de límit elàstic >= 500 N/mm2, per a l'armadura d'estructures, inclos la neteja de les armadures, neteja del fons de l'encofrat, separadors, les pèrdues i increments de material corresponents a retalls, empalmaments i ganxos. el pes unitari per al seu càlcul ha de ser el teòric

Num.	Text	Tipus	[C]	[D]	[E]	[F]	TOTAL	Fórmula
1		T	pes unitari (kg/	longitud (m)	unitats			
2	ancoratges gabions		0,616	1,000	1.308,000		805,728	C#*D#*E#*F#

TOTAL AMIDAMENT **805,728**

3 F4B0DA88 m2 Malla electrosoldada de barres corrugades d'acer, elaborada a l'obra i manipulada a taller ME 15 x 15 D: 6 - 6 B 500 T 6 x 2.2 UNE 36 092:1996

Num.	Text	Tipus	[C]	[D]	[E]	[F]	TOTAL	Fórmula
1	segons plànols		863,000				863,000	C#*D#*E#*F#

TOTAL AMIDAMENT **863,000**

4 F3J2V020 m3 Escullera amb blocs de pedra granítica de 100 a 800 kg de pes, col·locats

Num.	Text	Tipus	[C]	[D]	[E]	[F]	TOTAL	Fórmula
1		T	superfície(m2)	espessor(m)				
2	pou infiltració (segons plànols)		20,060	1,500			30,090	C#*D#*E#*F#

MODIFICACIÓ DEL PROJECTE EXECUTIU DE LES OBRES D´URBANITZACIÓ DEL SECTOR PLA DE PONENT DE GAVÀ:
ACTUALITZACIÓ DE PREUS I NORMATIVA D´EXECUCIÓ DE L´ACTUACIÓ AUTÒNOMA DELS
PARCS DE RIBERA DE CANYARS I CALAMOT.

AMIDAMENTS

TOTAL AMIDAMENT **30,090**

5 F450Ç001 m3 Formigó per a estructures, HA-30/B/20/IIIa, de consistència tova i grandària màxima del granulat 20 mm, abocat amb qualsevol mitjà

Num.	Text	Tipus	[C]	[D]	[E]	[F]	TOTAL	Fórmula
1		T	àrea(m2)	gruix(m)				
2	pou d'infiltració		548,000	0,150			82,200	C#*D#*E#*F#
3		T	àrea (m2)	longitud (m)	unitats			
4	daus		0,250	4,000	4,000		4,000	C#*D#*E#*F#
5	rampa d'entrada		1,980	48,270			95,575	C#*D#*E#*F#

TOTAL AMIDAMENT **181,775**

Obra 01 PRESSUPOST 274200
Capítol 01 PARC DE RIBERA DE CANYARS
Subcapítol 01 OBRES BÀSIQUES
Subcapítol 4 04 BASSA LAMINACIÓ 2
Subcapítol 5 04 OBRA DESGUÀS I TERRA VEGETAL

NUM.	CODI	UA	DESCRIPCIÓ

1 F221Ç222 m2 Neteja i esbrossada del terreny, amb mitjans mecànics i càrrega manual o mecànica del material sobrant sobre camió, transport a l'abocador i canon d'abocament inclós

Num.	Text	Tipus	[C]	[D]	[E]	[F]	TOTAL	Fórmula
1	DES	T	U	LONG	AMPL			
2	DN-1000			163,000	4,000		652,000	C#*D#*E#*F#

TOTAL AMIDAMENT **652,000**

2 F221Ç902 m3 Excavació i càrrega de terra per a rebaix en capa de terra vegetal, amb mitjans mecànics

Num.	Text	Tipus	[C]	[D]	[E]	[F]	TOTAL	Fórmula
1	DESG	T	U	LONG	AMPL	H		
2	DN-1000			163,000	4,000	0,300	195,600	C#*D#*E#*F#

TOTAL AMIDAMENT **195,600**

3 F222Ç020 m3 Excavació de rasa, en terreny de trànsit, amb mitjans mecànics, amb terres deixades a la vora o càrrega a camió.

Num.	Text	Tipus	[C]	[D]	[E]	[F]	TOTAL	Fórmula
1	DESG	T	U	LONG	AMPL	H		
2	DN-1000			163,000	4,000	2,000	1.304,000	C#*D#*E#*F#

TOTAL AMIDAMENT **1.304,000**

4 F227U100 m2 Repàs i piconatge de sòl de rasa, amb compactació del 95% PM

Num.	Text	Tipus	[C]	[D]	[E]	[F]	TOTAL	Fórmula
1	DES	T	U	LONG	AMPL			
2	DN-1000			163,000	3,000		489,000	C#*D#*E#*F#

AMIDAMENTS

TOTAL AMIDAMENT **489,000**

5 F228U010 m3 Rebliment i piconatge de rasa de 0,60 m d'amplària, com a màxim, amb sauló sense garbellar per a protecció de conduccions, en tongades de 25 cm, com a màxim

Num.	Text	Tipus	[C]	[D]	[E]	[F]	TOTAL	Fórmula
1	DES	T	U	LONG	AMPL	H		
2	2X DN-1000		1,000	163,000	3,000	1,400	684,600	C#*D#*E#*F#
3		T	U	LONG	M2			
4	A DEDUIR TUBS		2,000	163,000	0,785	-1,000	-255,910	C#*D#*E#*F#

TOTAL AMIDAMENT **428,690**

6 F228Ç001 m3 Rebliment i piconatge de rasa de 0,60 m d'amplària, com a màxim, amb terres, en tongades de 25 cm, com a màxim

Num.	Text	Tipus	[C]	[D]	[E]	[F]	TOTAL	Fórmula
1	DES	T	U	LONG	AMPL	H		
2	TERREA APROF			163,000	4,000	0,900	586,800	C#*D#*E#*F#

TOTAL AMIDAMENT **586,800**

7 F2R9Ç001 m3 Transport de terres dins de l'obra o a l'abocador autoritzat, amb camió, inclòs canon d'abocament i certificat d'abocament

Num.	Text	Tipus	[C]	[D]	[E]	[F]	TOTAL	Fórmula
1	DESG	T						
2	T DINS OBRA	T	U	M3				
3	TERRES			1.304,000			1.304,000	C#*D#*E#*F#
4	a deduir aprofitar		-1,000	586,800			-586,800	C#*D#*E#*F#

TOTAL AMIDAMENT **717,200**

8 PD7F-EKPX m Tub de formigó armat de 1000 mm de diàmetre nominal classe 3, segons ASTM C 76 amb unió de campana amb anella elastomèrica, col·locat al fons de la rasa

Num.	Text	Tipus	[C]	[D]	[E]	[F]	TOTAL	Fórmula
1	DES	T	U	LONG				
2	DN-1000		2,000	163,000			326,000	C#*D#*E#*F#

TOTAL AMIDAMENT **326,000**

9 F3J2V020 m3 Escullera amb blocs de pedra granítica de 100 a 800 kg de pes, col·locats

Num.	Text	Tipus	[C]	[D]	[E]	[F]	TOTAL	Fórmula
1	DES	T	superfície(m2)	espessor(m)				
2	SORTIDA		73,000	1,000			73,000	C#*D#*E#*F#

TOTAL AMIDAMENT **73,000**

10 PAODSCY2 U Unitat complerta per a la construcció de l'obra de captació del desaigüe de fons de la bassa de laminació així com l'estructura d'arribada de les aigües a la llera de la riera. Tot inclòs. Segons plànols.

Num.	Text	Tipus	[C]	[D]	[E]	[F]	TOTAL	Fórmula
1	DES	T	U					
2			1,000				1,000	C#*D#*E#*F#

MODIFICACIÓ DEL PROJECTE EXECUTIU DE LES OBRES D´URBANITZACIÓ DEL SECTOR PLA DE PONENT DE GAVÀ:
ACTUALITZACIÓ DE PREUS I NORMATIVA D´EXECUCIÓ DE L´ACTUACIÓ AUTÒNOMA DELS
PARCS DE RIBERA DE CANYARS I CALAMOT.

AMIDAMENTS

TOTAL AMIDAMENT **1,000**

11 P242-DYRS m3 Càrrega amb mitjans mecànics i transport de terres no contaminades per a reutilitzar dins de l'obra, amb camió de 12 t, amb un recorregut de fins a 2 km. Mesurat sobre perfil teòric

Num.	Text	Tipus	[C]	[D]	[E]	[F]	TOTAL	Fórmula
1	TV APROFITAR_CANYARS	T	m2	GR	COEF TALUS	%		
2	FONS BASSA		2.680,300	0,500	1,000	1,000	1.340,150	C#*D#*E#*F#
4	TALUSSOS		2.710,000	0,500	1,150	1,000	1.558,250	C#*D#*E#*F#
5			1.364,100	0,500	1,150	1,000	784,358	C#*D#*E#*F#
6			2.922,300	0,500	1,150	1,000	1.680,323	C#*D#*E#*F#

TOTAL AMIDAMENT **5.363,081**

12 PR3E-118KR m3 Estesa de terra vegetal procedent de l'obra, amb pala carregadora

Num.	Text	Tipus	[C]	[D]	[E]	[F]	TOTAL	Fórmula
1	TALUSSOS_CANYARS	T	m2	GR	COEF TALUS	%		
2	FONS BASSA		2.680,300	0,500	1,000	1,000	1.340,150	C#*D#*E#*F#
4	TALUSSOS		2.710,000	0,500	1,150	1,000	1.558,250	C#*D#*E#*F#
5			1.364,100	0,500	1,150	1,000	784,358	C#*D#*E#*F#
6			2.922,300	0,500	1,150	1,000	1.680,323	C#*D#*E#*F#

TOTAL AMIDAMENT **5.363,081**

13 PDC5-SMM3 m3 Estructura modular de drenatge de polipropilè tipus ´´Atlantis o equivalent´´. Subministrament i col·loacació. Tot inclòs.

Num.	Text	Tipus	[C]	[D]	[E]	[F]	TOTAL	Fórmula
1		T	superfície(m2)	espessor(m)				
2	pou infiltració (segons plànols)		17,600	1,500			26,400	C#*D#*E#*F#

TOTAL AMIDAMENT **26,400**

Obra	01	PRESSUPOST 274200
Capítol	01	PARC DE RIBERA DE CANYARS
Subcapítol	01	OBRES BÀSIQUES
Subcapítol 4	06	MESURES CORRECTORES D'IMPACTE AMBIENTAL
Subcapítol 5	02	ALTRES MESURES

NUM.	CODI	UA	DESCRIPCIÓ

1 GR130001 m Balisament previ i manteniment durant l'execució de l'obra, de la superfície d'ocupació de les obres, instal.lacions annexes i zones d'interès i/o valor ecològic o sociocultural, inclòs el muntatge i desmuntatge amb estaques de fusta d'alçada 1 m i cinta bicolor de plàstic, mesurada la longitud executada

Num.	Text	Tipus	[C]	[D]	[E]	[F]	TOTAL	Fórmula
1	Longitud medda sore plànol CAD	T	m					
2			382,000				382,000	C#*D#*E#*F#

TOTAL AMIDAMENT **382,000**

2 GR130002 u Instal·lació de caixes-niu per a aus.

AMIDAMENTS

Num.	Text	Tipus	[C]	[D]	[E]	[F]	TOTAL	Fórmula
1			136,000				136,000	C#*D#*E#*F#

TOTAL AMIDAMENT **136,000**

3 GR130003 u Instal·lació de caixes-niu per a quiròpters.

Num.	Text	Tipus	[C]	[D]	[E]	[F]	TOTAL	Fórmula
1			20,000				20,000	C#*D#*E#*F#

TOTAL AMIDAMENT **20,000**

4 GR130004 m Instal·lació de cortines antiterbolesa.

Num.	Text	Tipus	[C]	[D]	[E]	[F]	TOTAL	Fórmula
1			50,000				50,000	C#*D#*E#*F#

TOTAL AMIDAMENT **50,000**

5 F6A17636 m Reixat d'acer d'alçària 1,5 m amb acabat pintat amb tela metàl.lica de torsió simple amb acabat galvanitzat i plastificat, 50 mm de pas de malla i diàmetre 2,2 i 3 mm, i pals de tub galvanitzat i pintat de diàmetre 48 mm, col.locats cada 3 m sobre daus de formigó

Num.	Text	Tipus	[C]	[D]	[E]	[F]	TOTAL	Fórmula
1	proteccio arbrat		1,000	4.768,000			4.768,000	C#*D#*E#*F#

TOTAL AMIDAMENT **4.768,000**

6 GR130005 m2 Subsolament de terreny compacte a una fondària de treball de 0,45 m, amb tractor sobre pneumàtics de 25.7 a 39.7 Kw i equip subsolador amb 3 braços i una amplària de treball de 1.51 a 1.99 m, per a un pendent inferior al 25 %

Num.	Text	Tipus	[C]	[D]	[E]	[F]	TOTAL	Fórmula
1		T	long (m)	amplada (m)				
2			2,320	2,000			4,640	C#*D#
3			3,520	2,000			7,040	C#*D#
4			298,000	3,000			894,000	C#*D#

TOTAL AMIDAMENT **905,680**

7 GR130006 h Reg de camins d'obra realitzats mitjançant camions cisterna. Els regs se suspendran quan, segons el Director Ambiental de l'Obra. la humitat dels camins no el requereixi.

Num.	Text	Tipus	[C]	[D]	[E]	[F]	TOTAL	Fórmula
1			70,000				70,000	C#*D#*E#*F#

TOTAL AMIDAMENT **70,000**

Obra	01	PRESSUPOST 274200
Capítol	01	PARC DE RIBERA DE CANYARS
Subcapítol	01	OBRES BÀSIQUES
Subcapítol 4	07	SEGURETAT I SALUT

MODIFICACIÓ DEL PROJECTE EXECUTIU DE LES OBRES D´URBANITZACIÓ DEL SECTOR PLA DE PONENT DE GAVÀ:
ACTUALITZACIÓ DE PREUS I NORMATIVA D´EXECUCIÓ DE L´ACTUACIÓ AUTÒNOMA DELS
PARCS DE RIBERA DE CANYARS I CALAMOT.

AMIDAMENTS

NUM.	CODI	UA	DESCRIPCIÓ

1 SS000001 pa Partida alçada a justificar per la Seguretat i Salut de les obres bàsiques a executar en l'actuació autònoma dels parcs de ribera, en el sector E (parc de ribera de Canyars), en base a l'Estudi de Seguretat i Salut del projecte vigent dels parcs de ribera de 2008.

Num.	Text	Tipus	[C]	[D]	[E]	[F]	TOTAL	Fórmula
1	Part bàsica a executar		0,800				0,800	C#*D#*E#*F#

TOTAL AMIDAMENT **0,800**

2 SS000002 pa Partida alçada a justificar per la Seguretat i Salut de les obres avançades i provisionals a executar en l'actuació autònoma dels parcs de ribera, en el sector E (parc de ribera de Canyars), en base a l'Estudi de Seguretat i Salut del projecte vigent dels parcs de ribera de 2008.

Num.	Text	Tipus	[C]	[D]	[E]	[F]	TOTAL	Fórmula
1			1,000				1,000	C#*D#*E#*F#

TOTAL AMIDAMENT **1,000**

Obra	01	PRESSUPOST 274200
Capítol	01	PARC DE RIBERA DE CANYARS
Subcapítol	01	OBRES BÀSIQUES
Subcapítol 4	08	VARIS
Subcapítol 5	01	SEGURETAT VIAL

NUM.	CODI	UA	DESCRIPCIÓ

1 PPASÇ011 pa Partida alçada de cobrament íntegre per a la seguretat vial, senyalització, abalisament i desviaments provisionals durant l'execució de les obres del sector E, segons indicació de la Direcció de l'Obra

Num.	Text	Tipus	[C]	[D]	[E]	[F]	TOTAL	Fórmula
1		T	%	%				
2	Obres bàsiques		0,600	1,000			0,600	C#*D#*E#*F#
3	obres complementàries		0,400	0,500			0,200	C#*D#*E#*F#
4							0,000	

TOTAL AMIDAMENT **0,800**

Obra	01	PRESSUPOST 274200
Capítol	01	PARC DE RIBERA DE CANYARS
Subcapítol	01	OBRES BÀSIQUES
Subcapítol 4	08	VARIS
Subcapítol 5	02	SEGELLAT POUS AFECTATS

NUM.	CODI	UA	DESCRIPCIÓ

1 XPAHÇ010 u Segellat de pous freàtics afectats per les obres d'urbanització.

Num.	Text	Tipus	[C]	[D]	[E]	[F]	TOTAL	Fórmula
1		T	u					

AMIDAMENTS

2	dins parc	3,000	3,000	C#*D#*E#*F#
4	fora àmbit. en zona de gestió de reisus	2,000	2,000	C#*D#*E#*F#

TOTAL AMIDAMENT **5,000**

Obra 01 PRESSUPOST 274200
Capítol 01 PARC DE RIBERA DE CANYARS
Subcapítol 02 OBRES COMPLEMENTÀRIES
Subcapítol 4 01 PAVIMENTS I ACABATS
Subcapítol 5 02 FORMACIÓ DE LLERES

NUM.	CODI	UA	DESCRIPCIÓ

1 F221U010 m3 Excavació i càrrega de terra per a esplanació en terreny fluix, amb mitjans mecànics, amb part proporcional de reperfilat de talussos

Num.	Text	Tipus	[C]	[D]	[E]	[F]	TOTAL	Fórmula
1	Escullera	T	% terr, fluix	Superfície	Espessor			
2			0,900	1.474,000	1,000		1.326,600	C#*D#*E#*F#
3	Rebaix llera	T	% terr, fluix	Longitud	Ample	Espessor		
4			0,900	740,000	4,000	0,300	799,200	C#*D#*E#*F#

TOTAL AMIDAMENT **2.125,800**

2 F221U020 m3 Excavació i càrrega de terra per a esplanació en terreny de trànsit, amb mitjans mecànics, amb part proporcional de reperfilat de talussos

Num.	Text	Tipus	[C]	[D]	[E]	[F]	TOTAL	Fórmula
1	Escullera	T	% terr, trànsit	Volum				
2			0,100	1.474,000			147,400	C#*D#*E#*F#
3	Rebaix llera	T	% terr, trànsit	Longitud	Ample	Espessor		
4			0,100	740,000	4,000	0,300	88,800	C#*D#*E#*F#

TOTAL AMIDAMENT **236,200**

3 F2R9Ç001 m3 Transport de terres dins de l'obra o a l'abocador autoritzat, amb camió, inclòs canon d'abocament i certificat d'abocament

Num.	Text	Tipus	[C]	[D]	[E]	[F]	TOTAL	Fórmula
1		T	Coef, esponj,	m3				
2	Excavació fluix		1,200	2.125,800			2.550,960	C#*D#*E#*F#
3	Excavació trànsit		1,200	236,200			283,440	C#*D#*E#*F#

TOTAL AMIDAMENT **2.834,400**

4 F227R0UF m2 Repàs i piconatge d´esplanada o caixa de paviment, amb compactació del 98% PM

Num.	Text	Tipus	[C]	[D]	[E]	[F]	TOTAL	Fórmula
1	escullera		1,000	1.474,000			1.474,000	C#*D#*E#*F#
2	rebaix llera		1,000	740,000	4,000		2.960,000	C#*D#*E#*F#

TOTAL AMIDAMENT **4.434,000**

5 F3J2U030 m3 Escullera amb blocs de pedra calcària de 800 a 1200 kg de pes, col·locats

MODIFICACIÓ DEL PROJECTE EXECUTIU DE LES OBRES D´URBANITZACIÓ DEL SECTOR PLA DE PONENT DE GAVÀ:
ACTUALITZACIÓ DE PREUS I NORMATIVA D´EXECUCIÓ DE L´ACTUACIÓ AUTÒNOMA DELS
PARCS DE RIBERA DE CANYARS I CALAMOT.

AMIDAMENTS

Num.	Text	Tipus	[C]	[D]	[E]	[F]	TOTAL	Fórmula
1	Escullera		1,000	1.474,000	1,000		1.474,000	C#*D#*E#*F#

TOTAL AMIDAMENT **1.474,000**

6 F226ÇG01 m2 Estesa de terres sobre llit de roques o escullera, rejuntant intersticis, amb compactació ´´manual´´ sense mesurar, inclou terres,amb part proporcional de reperfilat

Num.	Text	Tipus	[C]	[D]	[E]	[F]	TOTAL	Fórmula
1	Escullera		1,000	1.474,000			1.474,000	C#*D#*E#*F#

TOTAL AMIDAMENT **1.474,000**

7 F227ÇG01 m2 Conformacio de peu de talus per a plantacio, reperfilant i allisant el peu de talus amb terres provinents de les operacions en la llera, amb mitjans mecànics. gruix mig 30cm

Num.	Text	Tipus	[C]	[D]	[E]	[F]	TOTAL	Fórmula
1	Rebaix llera	T		Longitud	Ample			
2			1,000	740,000	4,000		2.960,000	C#*D#*E#*F#

TOTAL AMIDAMENT **2.960,000**

Obra 01 PRESSUPOST 274200
Capítol 01 PARC DE RIBERA DE CANYARS
Subcapítol 02 OBRES COMPLEMENTÀRIES
Subcapítol 4 01 PAVIMENTS I ACABATS
Subcapítol 5 03 TALÚS DE NOVA FORMACIÓ

NUM.	CODI	UA	DESCRIPCIÓ

1 F3J1U030 m3 Estructura de gabions amb reblert amb pedra calcaria d'aportació col·locada

Num.	Text	Tipus	[C]	[D]	[E]	[F]	TOTAL	Fórmula
1			1,000	100,000	2,000	1,000	200,000	C#*D#*E#*F#
2			1,000	100,000	2,000	1,000	200,000	C#*D#*E#*F#

TOTAL AMIDAMENT **400,000**

Obra 01 PRESSUPOST 274200
Capítol 01 PARC DE RIBERA DE CANYARS
Subcapítol 02 OBRES COMPLEMENTÀRIES
Subcapítol 4 01 PAVIMENTS I ACABATS
Subcapítol 5 04 TALÚS EXISTENT

NUM.	CODI	UA	DESCRIPCIÓ

1 FRI1ÇG02 m2 Malla volumètrica biodegradable de contenció antierosió, de plàstic polimèric de pes 340grs/m composta de 3 malles termosoldades 10x10 mm HDPE, de 2-2,5cm de gruix, per a protecció de talussos. Inclou la preparació del terreny, l'estesa, el solapament, l'obertura i tancament de la rasa en coronació i peu, el seu ancoratge i la fixació amb piquetes d'acer corrugat de 8 mm de diàmetre i 40 cm de llargaria, a raó d'4 u/m2, part proporcional de mermes de material i tots els elements auxiliars necessaris per deixar l'unitat d'obra totalment acabada.
Característiques tècniques de la malla:
CONTROL DE QUALITAT
peso 340grs/m2

AMIDAMENTS

Resistència longitudinal 2,5kn/m
grossor (Altura) 2-2,5cm
Polímero (3 malles termosoldades 10x10 mm) HDPE
Elongacion 23%
CONDICIONS D'ASSAIG DE RESISTÈNCIA I ELONGACIO
Dinamómetro INSTRON 4301
Probeta ample 4cm
Velocitat de tracció 100mm/min
Distància entre mordazas 50

Num.	Text	Tipus	[C]	[D]	[E]	[F]	TOTAL	Fórmula
1	obaga		1,000	1.748,000	1,400		2.447,200	C#*D#*E#*F#
2	solana		1,000	1.716,000	1,100		1.887,600	C#*D#*E#*F#

TOTAL AMIDAMENT **4.334,800**

Obra 01 PRESSUPOST 274200
Capítol 01 PARC DE RIBERA DE CANYARS
Subcapítol 02 OBRES COMPLEMENTÀRIES
Subcapítol 4 02 XARXA DE REG
Subcapítol 5 04 PUNTS HUMITS RIERA

NUM.	CODI	UA	DESCRIPCIÓ

1 F221U002 m2 Neteja i esbrossada del terreny, amb mitjans mecànics i càrrega manual o mecànica del material sobrant sobre camió, transport a l'abocador i canon d'abocament inclós

Num.	Text	Tipus	[C]	[D]	[E]	[F]	TOTAL	Fórmula
1	pap c-245		1,000	60,000			60,000	C#*D#*E#*F#
2			1,000	50,000			50,000	C#*D#*E#*F#
3	pat		1,000	250,000			250,000	C#*D#*E#*F#
4			1,000	90,000			90,000	C#*D#*E#*F#
5	pat		1,000	272,000			272,000	C#*D#*E#*F#
6			1,000	94,000			94,000	C#*D#*E#*F#
7	pat		1,000	192,000			192,000	C#*D#*E#*F#
8			1,000	76,000			76,000	C#*D#*E#*F#
9	pap		1,000	275,000			275,000	C#*D#*E#*F#
10			1,000	93,000			93,000	C#*D#*E#*F#
11	pat		1,000	100,000			100,000	C#*D#*E#*F#
12			1,000	40,000			40,000	C#*D#*E#*F#

TOTAL AMIDAMENT **1.592,000**

2 F221U010 m3 Excavació i càrrega de terra per a esplanació en terreny fluix, amb mitjans mecànics, amb part proporcional de reperfilat de talussos

Num.	Text	Tipus	[C]	[D]	[E]	[F]	TOTAL	Fórmula
1	pap c-245		1,000	60,000	0,900		54,000	C#*D#*E#*F#
2			1,000	50,000	0,900		45,000	C#*D#*E#*F#
3	pat		1,000	250,000	0,900		225,000	C#*D#*E#*F#
4			1,000	90,000	0,900		81,000	C#*D#*E#*F#
5	pat		1,000	272,000	0,900		244,800	C#*D#*E#*F#
6			1,000	94,000	0,900		84,600	C#*D#*E#*F#
7	pat		1,000	192,000	0,900		172,800	C#*D#*E#*F#
8			1,000	76,000	0,900		68,400	C#*D#*E#*F#
9	pap		1,000	275,000	0,900		247,500	C#*D#*E#*F#

MODIFICACIÓ DEL PROJECTE EXECUTIU DE LES OBRES D´URBANITZACIÓ DEL SECTOR PLA DE PONENT DE GAVÀ:
ACTUALITZACIÓ DE PREUS I NORMATIVA D´EXECUCIÓ DE L´ACTUACIÓ AUTÒNOMA DELS
PARCS DE RIBERA DE CANYARS I CALAMOT.

AMIDAMENTS

10		1,000	93,000	0,900		83,700	C#*D#*E#*F#
11	pat	1,000	100,000	0,900		90,000	C#*D#*E#*F#
12		1,000	40,000	0,900		36,000	C#*D#*E#*F#

TOTAL AMIDAMENT **1.432,800**

3 F221U020 m3 Excavació i càrrega de terra per a esplanació en terreny de trànsit, amb mitjans mecànics, amb part proporcional de reperfilat de talussos

Num.	Text	Tipus	[C]	[D]	[E]	[F]	TOTAL	Fórmula
1	pap c-245		1,000	60,000	0,100		6,000	C#*D#*E#*F#
2			1,000	50,000	0,100		5,000	C#*D#*E#*F#
3	pat		1,000	250,000	0,100		25,000	C#*D#*E#*F#
4			1,000	90,000	0,100		9,000	C#*D#*E#*F#
5	pat		1,000	272,000	0,100		27,200	C#*D#*E#*F#
6			1,000	94,000	0,100		9,400	C#*D#*E#*F#
7	pat		1,000	192,000	0,100		19,200	C#*D#*E#*F#
8			1,000	76,000	0,100		7,600	C#*D#*E#*F#
9	pap		1,000	275,000	0,100		27,500	C#*D#*E#*F#
10			1,000	93,000	0,100		9,300	C#*D#*E#*F#
11	pat		1,000	100,000	0,100		10,000	C#*D#*E#*F#
12			1,000	40,000	0,100		4,000	C#*D#*E#*F#

TOTAL AMIDAMENT **159,200**

4 F931Ç101 m3 Base de tot-u artificial, amb estesa i piconatge del material al 95% del PM

Num.	Text	Tipus	[C]	[D]	[E]	[F]	TOTAL	Fórmula
1	pap c-245		1,000	60,000	0,250		15,000	C#*D#*E#*F#
2			1,000	50,000	0,250		12,500	C#*D#*E#*F#
3	pat		1,000	250,000	0,250		62,500	C#*D#*E#*F#
4			1,000	90,000	0,250		22,500	C#*D#*E#*F#
5	pat		1,000	272,000	0,250		68,000	C#*D#*E#*F#
6			1,000	94,000	0,250		23,500	C#*D#*E#*F#
7	pat		1,000	192,000	0,250		48,000	C#*D#*E#*F#
8			1,000	76,000	0,250		19,000	C#*D#*E#*F#
9	pap		1,000	275,000	0,250		68,750	C#*D#*E#*F#
10			1,000	93,000	0,250		23,250	C#*D#*E#*F#
11	pat		1,000	100,000	0,250		25,000	C#*D#*E#*F#
12			1,000	40,000	0,250		10,000	C#*D#*E#*F#
13							0,000	

TOTAL AMIDAMENT **398,000**

5 F93ZÇ001 m3 Base de grava de pedrera de pedra granítica, de 50 a 70 mm, amb estesa i piconatge del material

Num.	Text	Tipus	[C]	[D]	[E]	[F]	TOTAL	Fórmula
1	pap c-245		1,000	60,000	0,250		15,000	C#*D#*E#*F#
2			1,000	50,000	0,250		12,500	C#*D#*E#*F#
3	pat		1,000	250,000	0,250		62,500	C#*D#*E#*F#
4			1,000	90,000	0,250		22,500	C#*D#*E#*F#
5	pat		1,000	272,000	0,250		68,000	C#*D#*E#*F#
6			1,000	94,000	0,250		23,500	C#*D#*E#*F#
7	pat		1,000	192,000	0,250		48,000	C#*D#*E#*F#
8			1,000	76,000	0,250		19,000	C#*D#*E#*F#
9	pap		1,000	275,000	0,250		68,750	C#*D#*E#*F#

AMIDAMENTS

10		1,000	93,000	0,250	23,250	C#*D#*E#*F#
11	pat	1,000	100,000	0,250	25,000	C#*D#*E#*F#
12		1,000	40,000	0,250	10,000	C#*D#*E#*F#

TOTAL AMIDAMENT 398,000

6 F22EÇ002 m3 Reblert amb material argilos amb un index de plasticitat superior a deu (10), procedent de la pròpia obra, en capa d'impermeabilització, nucli d'embassament o bassa de regulació, segons Plec de Prescripcions Tècniques, estesa i compactació en tongades de 25 cm de gruix com a màxim al 100% del PM, mesurat sobre perfil teòric

Num.	Text	Tipus	[C]	[D]	[E]	[F]	TOTAL	Fórmula
1	pap c-245		1,000	60,000	0,500		30,000	C#*D#*E#*F#
2			1,000	50,000	0,500		25,000	C#*D#*E#*F#
3	pat		1,000	250,000	0,500		125,000	C#*D#*E#*F#
4			1,000	90,000	0,500		45,000	C#*D#*E#*F#
5	pat		1,000	272,000	0,500		136,000	C#*D#*E#*F#
6			1,000	94,000	0,500		47,000	C#*D#*E#*F#
7	pat		1,000	192,000	0,500		96,000	C#*D#*E#*F#
8			1,000	76,000	0,500		38,000	C#*D#*E#*F#
9	pap		1,000	275,000	0,500		137,500	C#*D#*E#*F#
10			1,000	93,000	0,500		46,500	C#*D#*E#*F#
11	pat		1,000	100,000	0,500		50,000	C#*D#*E#*F#
12			1,000	40,000	0,500		20,000	C#*D#*E#*F#

TOTAL AMIDAMENT 796,000

7 F7B1Ç050 m2 Feltre geotextil no teixit de polipropilé, amb un pes mínim de 300 g/m2, 100% foradat per ambdues cares, amb resistència a la perforació igual o superior a 3850 N, inclòs pèrdues per retalls i encavalcaments, regularització i anivellament de superfície d'assentament, totalment col·locat

Num.	Text	Tipus	[C]	[D]	[E]	[F]	TOTAL	Fórmula
1	pap c-245		1,000	60,000			60,000	C#*D#*E#*F#
2			1,000	50,000			50,000	C#*D#*E#*F#
3	pat		1,000	250,000			250,000	C#*D#*E#*F#
4			1,000	90,000			90,000	C#*D#*E#*F#
5	pat		1,000	272,000			272,000	C#*D#*E#*F#
6			1,000	94,000			94,000	C#*D#*E#*F#
7	pat		1,000	192,000			192,000	C#*D#*E#*F#
8			1,000	76,000			76,000	C#*D#*E#*F#
9	pap		1,000	275,000			275,000	C#*D#*E#*F#
10			1,000	93,000			93,000	C#*D#*E#*F#
11	pat		1,000	100,000			100,000	C#*D#*E#*F#
12			1,000	40,000			40,000	C#*D#*E#*F#

TOTAL AMIDAMENT 1.592,000

8 F3J2V020 m3 Escullera amb blocs de pedra granítica de 100 a 800 kg de pes, col·locats

Num.	Text	Tipus	[C]	[D]	[E]	[F]	TOTAL	Fórmula
1	pap c-245		1,000	60,000	0,500		30,000	C#*D#*E#*F#
2			1,000	50,000	0,500		25,000	C#*D#*E#*F#
3	pat		1,000	250,000	0,500		125,000	C#*D#*E#*F#
4			1,000	90,000	0,500		45,000	C#*D#*E#*F#
5	pat		1,000	272,000	0,500		136,000	C#*D#*E#*F#
6			1,000	94,000	0,500		47,000	C#*D#*E#*F#
7	pat		1,000	192,000	0,500		96,000	C#*D#*E#*F#
8			1,000	76,000	0,500		38,000	C#*D#*E#*F#
9	pap		1,000	275,000	0,500		137,500	C#*D#*E#*F#

MODIFICACIÓ DEL PROJECTE EXECUTIU DE LES OBRES D´URBANITZACIÓ DEL SECTOR PLA DE PONENT DE GAVÀ:
ACTUALITZACIÓ DE PREUS I NORMATIVA D´EXECUCIÓ DE L´ACTUACIÓ AUTÒNOMA DELS
PARCS DE RIBERA DE CANYARS I CALAMOT.

AMIDAMENTS

10		1,000	93,000	0,500	46,500	C#*D#*E#*F#
11	pat	1,000	100,000	0,500	50,000	C#*D#*E#*F#
12		1,000	40,000	0,500	20,000	C#*D#*E#*F#

TOTAL AMIDAMENT 796,000

9 FFB1635U m Tub de polietile de densitat alta PE100 de 32 mm de diametre nominal exterior, de 6 bar de pressio nominal segons UNE 53-131-90, connectat a pressio, amb grau de dificultat mitja i per a col.locar soterrat

AMIDAMENT DIRECTE 673,000

10 F222Ç010 m3 Excavació de rasa, en terreny fluix, amb mitjans mecànics, amb terres deixades a la vora o càrrega a camió

Num.	Text	Tipus	[C]	[D]	[E]	[F]	TOTAL	Fórmula
1	pap		0,400	150,000	1,000	1,000	60,000	C#*D#*E#*F#
2	pap		0,400	100,000	1,000	1,000	40,000	C#*D#*E#*F#

TOTAL AMIDAMENT 100,000

11 F228Ç001 m3 Rebliment i piconatge de rasa de 0,60 m d'amplària, com a màxim, amb terres, en tongades de 25 cm, com a màxim

Num.	Text	Tipus	[C]	[D]	[E]	[F]	TOTAL	Fórmula
1	pap		0,400	150,000	1,000	1,000	60,000	C#*D#*E#*F#
2	pap		0,400	100,000	1,000	1,000	40,000	C#*D#*E#*F#

TOTAL AMIDAMENT 100,000

12 FDK2ÇG50 u Pericó per canalitzacions de reg de 50 x 50 x 60 cm lliures interiors, format per parets de mao calat de 15 cm de gruix totalment rebossades amb morter 1:3 i sobre base drenant de 20 cm de grava de pedra granítica de 15 mm de diàmetre. Inclou passatubs. Inclou l'excavació amb mitjans mecànics o manuales, marc i tapa de fundició dúctil de 52 x 52 cm de resistència d-250 amb tancament de seguritat i qualsevol altre material o mà d'obra necessària per deixar la unitat d'obra totalment acabada.
Quedarà acabada enresada amb el paviment d'acabat, si queda dins de sauló o semblant el marc quedarà subjecte amb cargols d'inox i formigó, deixant vist sols el marc.

AMIDAMENT DIRECTE 8,000

13 FN117324 u Vàlvula de comporta manual amb rosca, de diàmetre nominal 1´´1/4, de 10 bar de PN, de bronze, preu alt, muntada en pericó de canalització soterrada

AMIDAMENT DIRECTE 8,000

14 FN817324 u Vàlvula de retenció de clapeta amb rosca, de diàmetre nominal 1´´1/4, de 10 bar de PN, de bronze, preu alt i muntada en pericó de canalització soterrada

AMIDAMENT DIRECTE 8,000

15 FFB1UR20 m Tub de polietile de densitat alta PE100 de 50 mm de diametre nominal exterior, de 10 bar de pressio nominal segons UNE 53-131-90, connectat per electrofussió o a pressio amb accessoris metàl.lics, inclou part proporcional d'accessoris i mà d'obra per a deixar l'unitat d'obra totalment acabada i provada segons p.c.t.

Num.	Text	Tipus	[C]	[D]	[E]	[F]	TOTAL	Fórmula
1	pap		1,000	150,000			150,000	C#*D#*E#*F#
2	pap		1,000	100,000			100,000	C#*D#*E#*F#

TOTAL AMIDAMENT 250,000

AMIDAMENTS

Obra 01 PRESSUPOST 274200
Capítol 01 PARC DE RIBERA DE CANYARS
Subcapítol 02 OBRES COMPLEMENTÀRIES
Subcapítol 4 03 PLANTACIONS

NUM.	CODI	UA	DESCRIPCIÓ

1 F226Ç222 m3 Estesa, terraplenada i piconatge per a caixa de paviment de terres o explanada, amb una compactació del 95% del PM (no inclou terres),amb part proporcional de reperfilat de talussos

Num.	Text	Tipus	[C]	[D]	[E]	[F]	TOTAL	Fórmula
1		T		Superfície	Espessor			
2	Gespa		1,000	7.475,000	0,300		2.242,500	C#*D#*E#*F#
3	Pg Canyars		1,000	6.160,000	0,300		1.848,000	C#*D#*E#*F#

TOTAL AMIDAMENT **4.090,500**

2 FR11ÇG01 m2 Esbrossada i eliminació de canyes, inclòs esbrossada amb capçal de serra la part aèria, i retirada manual o amb petita maquinaria dels rizomes, en terreny pla o en pendent, amb aplicació de glifosfats 2-5%, i càrrega manual o mecànica del material sobrant sobre camió, transport a l'abocador i canon d'abocament inclós

Num.	Text	Tipus	[C]	[D]	[E]	[F]	TOTAL	Fórmula
1		T	U	M2	COEF			
2			1,000	365,000	1,100		401,500	C#*D#*E#*F#
3			1,000	538,000	1,100		591,800	C#*D#*E#*F#
4			1,000	302,000	1,100		332,200	C#*D#*E#*F#
5			1,000	154,500	1,100		169,950	C#*D#*E#*F#
6			1,000	45,500	1,100		50,050	C#*D#*E#*F#

TOTAL AMIDAMENT **1.545,500**

3 FRA5ÇG02 u Subministrament i plantació de VINCA (Vinca difformis), de primera qualitat segons NTJ, en alveol forestal de 300 cc amb mitjans manuals, marc de plantació reticla 50x50cm, en forat de 20x20x10cm, amb mitjans manuals. Inclou el llaurat previ del terreny, el subministrament de terra tipus jardí de Burés o equivalent, de textura franc-sorrenca i amb un 5% de mo (en pes), l'adobat amb adob mineral de lent alliberament per plantacions (15-9-15) (100 g/m3), la distribució de la planta, l'obertura i tancament del clot, la substitució de terres, la formació de l'olla de reg, els primers regs manuals, el reperfilat, la reparació del reg per goteig en cas d'avaria, el manteniment i senyalització de nova plantació fins a la recepció de l'obra.

Num.	Text	Tipus	[C]	[D]	[E]	[F]	TOTAL	Fórmula
1			1,000	2.543,000	1,400	4,000	14.240,800	C#*D#*E#*F#

TOTAL AMIDAMENT **14.240,800**

4 FRA5ÇMM1 u Subministrament i plantació de MODUL DE PLANTACIÓ LINIA OM (Ulmus minor), amb plantes de primera qualitat segons NTJ, en contenidor o alveol forestal segons planta (veure justificació), amb mitjans manuals o mecanics. Seleccionat a viver per la D.F. Inclou el llaurat previ del terreny, el subministrament de terra tipus jardí de Burés o equivalent, de textura franc-sorrenca i amb un 5% de mo (en pes), l'adobat amb adob mineral de lent alliberament per plantacions (15-9-15) (100 g/m3), la distribució de la planta, l'obertura i tancament del clot, la substitució de terres, la formació de l'olla de reg, els primers regs manuals, el reperfilat, la reparació del reg per goteig en cas d'avaria, el manteniment i senyalització de nova plantació fins a la recepció de l'obra.

AMIDAMENT DIRECTE **45,000**

5 FRA5ÇGM2 u Subministrament i plantació de MODUL DE PLANTACIÓ LINiA ALBER (Populus alba), amb plantes de primera qualitat segons NTJ, en contenidor o alveol forestal segons planta (veure justificació), amb mitjans manuals o mecanics. Seleccionat a viver per la D.F. Inclou el llaurat previ del terreny, el subministrament de terra tipus jardí de Burés o equivalent, de textura franc-sorrenca i amb un 5% de mo (en pes), l'adobat amb adob mineral de lent alliberament per plantacions (15-9-15) (100 g/m3), la distribució de la planta, l'obertura i tancament del clot, la substitució de terres, la formació de l'olla de reg, els primers regs manuals, el reperfilat, la reparació del reg per

MODIFICACIÓ DEL PROJECTE EXECUTIU DE LES OBRES D´URBANITZACIÓ DEL SECTOR PLA DE PONENT DE GAVÀ:
ACTUALITZACIÓ DE PREUS I NORMATIVA D´EXECUCIÓ DE L´ACTUACIÓ AUTÒNOMA DELS
PARCS DE RIBERA DE CANYARS I CALAMOT.

AMIDAMENTS

goteig en cas d'avaria, el manteniment i senyalització de nova plantació fins a la recepció de l'obra.

AMIDAMENT DIRECTE **44,000**

6 FRA5ÇGM3 u Subministrament i plantació de MODUL DE PLANTACIÓ LINIA FREIXE (Fraxinus angustifolia ssp. Oxycarpa), amb plantes de primera qualitat segons NTJ, en contenidor o alveol forestal segons planta (veure justificació), amb mitjans manuals o mecanics. Seleccionat a viver per la D.F. Inclou el llaurat previ del terreny, el subministrament de terra tipus jardí de Burés o equivalent, de textura franc-sorrenca i amb un 5% de mo (en pes), l'adobat amb adob mineral de lent alliberament per plantacions (15-9-15) (100 g/m3), la distribució de la planta, l'obertura i tancament del clot, la substitució de terres, la formació de l'olla de reg, els primers regs manuals, el reperfilat, la reparació del reg per goteig en cas d'avaria, el manteniment i senyalització de nova plantació fins a la recepció de l'obra.

AMIDAMENT DIRECTE **11,000**

7 FRA5ÇGM4 u Subministrament i plantació de MODUL DE PLANTACIÓ LINIA SARGA (Salix elaeagnos ssp. Angustifolia), amb plantes de primera qualitat segons NTJ, en contenidor o alveol forestal segons planta (veure justificació), amb mitjans manuals o mecanics. Seleccionat a viver per la D.F. Inclou el llaurat previ del terreny, el subministrament de terra tipus jardí de Burés o equivalent, de textura franc-sorrenca i amb un 5% de mo (en pes), l'adobat amb adob mineral de lent alliberament per plantacions (15-9-15) (100 g/m3), la distribució de la planta, l'obertura i tancament del clot, la substitució de terres, la formació de l'olla de reg, els primers regs manuals, el reperfilat, la reparació del reg per goteig en cas d'avaria, el manteniment i senyalització de nova plantació fins a la recepció de l'obra.

AMIDAMENT DIRECTE **232,000**

8 FRA5ÇGM5 u Subministrament i plantació de MODUL DE PLANTACIÓ LINIA JONCS (Juncus effusus) , amb plantes de primera qualitat segons NTJ, en contenidor o alveol forestal segons planta (veure justificació), amb mitjans manuals o mecanics. Seleccionat a viver per la D.F. Inclou el llaurat previ del terreny, el subministrament de terra tipus jardí de Burés o equivalent, de textura franc-sorrenca i amb un 5% de mo (en pes), l'adobat amb adob mineral de lent alliberament per plantacions (15-9-15) (100 g/m3), la distribució de la planta, l'obertura i tancament del clot, la substitució de terres, la formació de l'olla de reg, els primers regs manuals, el reperfilat, la reparació del reg per goteig en cas d'avaria, el manteniment i senyalització de nova plantació fins a la recepció de l'obra.

AMIDAMENT DIRECTE **279,000**

9 FR72ÇG01 m2 Formació de prat en pla o talús mitjançant hidrosembra en dues fases, a la fase de sembra: llavors 5% trapadella (onobrychys viciifolia), 10% alfàls (medicago sativa), 25% lot (lotus cornicolatus), 30% raigras (lolium perrenne), 30% festuca (festuca arundinacea), (40 g/m2), 50 g/m2 mulch de fusta de fibra curta, 10 g/m2 estabilitzant orgànic, 30 g/m2 d'adob mineral triple 15, 10 cc/m2 d'àcids húmic i fúlvic. fase de tapat : 100 g/m2 de mulch de fusta de fibra curta i 10 g/m2 d'estabilitzant orgànic. el manteniment fins a la recepció de l'obra. Aquesta partida s'abonarà en aconseguir el 95% de recobriment de la superfície

Num.	Text	Tipus	[C]	[D]	[E]	[F]	TOTAL	Fórmula
1	_c	T	U	M2	COEF			
3	EN TALUS		1,000	3.979,000	1,200		4.774,800	C#*D#*E#*F#
4			1,000	466,000	1,200		559,200	C#*D#*E#*F#
5			1,000	1.011,000	1,200		1.213,200	C#*D#*E#*F#
6			1,000	204,000	1,200		244,800	C#*D#*E#*F#
7			1,000	3.660,000	1,200		4.392,000	C#*D#*E#*F#
8	PLA		1,000	1.498,000	1,000		1.498,000	C#*D#*E#*F#
11	TALUS		1,000	4.676,000	1,200		5.611,200	C#*D#*E#*F#
12	PLA		1,000	1.184,000	1,000		1.184,000	C#*D#*E#*F#
14	PLA		1,000	442,000	1,000		442,000	C#*D#*E#*F#
15			1,000	47,000	1,000		47,000	C#*D#*E#*F#

TOTAL AMIDAMENT **19.966,200**

10 FR71ÇG00 m2 Sembra mecànica de cultiu agrícola, inclou el llaurat i despedregat del terreny, el rasclonat mecànic, el pas del corró, l'adobat mineral de lent alliberament (20-5-8-2) de 400 kg/ha, el subministrament de 35 g/m2 de llavor de primera, sembra en dos passades perpendiculars, la cobertura de la llavor i el pas de corró, el manteniment i senyalització de la nova plantació fins a la recepció de l'obra. aquesta partida s'abonarà en aconseguir el 95%

AMIDAMENTS

de recobriment de la superfície

Num.	Text	Tipus	[C]	[D]	[E]	[F]	TOTAL	Fórmula
1	cultiu	T	U	M2				
2			1,000	11.367,000			11.367,000	C#*D#*E#*F#

TOTAL AMIDAMENT **11.367,000**

11 FRA5ÇG03 u

Subministrament i plantació de LIPPIA (Lippia nodiflora), de primera qualitat segons NTJ, en alveol forestal de 300 cc amb mitjans manuals, marc de plantació reticla 30x30cm, en forat de 20x20x10cm, amb mitjans manuals. Inclou el llaurat previ del terreny, el subministrament de terra tipus jardí de Burés o equivalent, de textura franc-sorrenca i amb un 5% de mo (en pes), l'adobat amb adob mineral de lent alliberament per plantacions (15-9-15) (100 g/m3), la distribució de la planta, l'obertura i tancament del clot, la substitució de terres, la formació de l'olla de reg, els primers regs manuals, el reperfilat, la reparació del reg per goteig en cas d'avaria, el manteniment i senyalització de nova plantació fins a la recepció de l'obra.

Num.	Text	Tipus	[C]	[D]	[E]	[F]	TOTAL	Fórmula
1	1,2		1,000	107,000	1,200	9,000	1.155,600	C#*D#*E#*F#
2			1,000	75,000	1,200	9,000	810,000	C#*D#*E#*F#

TOTAL AMIDAMENT **1.965,600**

12 FRA5ÇG04 u

Subministrament i plantació de LLISTO, de primera qualitat segons NTJ, en alveol forestal de 300 cc amb mitjans manuals, marc de plantació reticla 30x30cm, en forat de 20x20x10cm, amb mitjans manuals. Inclou el llaurat previ del terreny, el subministrament de terra tipus jardí de Burés o equivalent, de textura franc-sorrenca i amb un 5% de mo (en pes), l'adobat amb adob mineral de lent alliberament per plantacions (15-9-15) (100 g/m3), la distribució de la planta, l'obertura i tancament del clot, la substitució de terres, la formació de l'olla de reg, els primers regs manuals, el reperfilat, la reparació del reg per goteig en cas d'avaria, el manteniment i senyalització de nova plantació fins a la recepció de l'obra.

Num.	Text	Tipus	[C]	[D]	[E]	[F]	TOTAL	Fórmula
1		T	U	M2	COEF	U/M2		
2	1,2_c		1,000	2.776,000	1,300	9,000	32.479,200	C#*D#*E#*F#

TOTAL AMIDAMENT **32.479,200**

13 FRA5ÇGV1 m2

Subministrament i plantació de gramíniea CARRITX (ampelodesmos mauritanica) amb una densitat de 4 plantes/m2, planta de primera qualitat segons NTJ, en contenidor de 3lts, amb mitjans manuals, en forat de 20x20x10cm, amb mitjans manuals. Inclou el llaurat previ del terreny, el subministrament de terra tipus jardí de Burés o equivalent, de textura franc-sorrenca i amb un 5% de mo (en pes), l'adobat amb adob mineral de lent alliberament per plantacions (15-9-15) (100 g/m3), la distribució de la planta, l'obertura i tancament del clot, la substitució de terres, la formació de l'olla de reg, els primers regs manuals, el reperfilat, la reparació del reg per goteig en cas d'avaria, el manteniment i senyalització de nova plantació fins a la recepció de l'obra.

Num.	Text	Tipus	[C]	[D]	[E]	[F]	TOTAL	Fórmula
1	E circular		1,000	60,000	1,000	1,000	60,000	C#*D#*E#*F#

TOTAL AMIDAMENT **60,000**

14 FRA5ÇGV2 m2

Subministrament i plantació de gramíniea ESPART (stipia tenacissima) o ABELLATGE (hyparrenhia hirta) amb una densitat de 9 plantes/m2 al 50%, planta de primera qualitat segons NTJ, en contenidor de 0.8lts amb mitjans manuals, en forat de 20x20x10cm, amb mitjans manuals. Inclou el llaurat previ del terreny, el subministrament de terra tipus jardí de Burés o equivalent, de textura franc-sorrenca i amb un 5% de mo (en pes), l'adobat amb adob mineral de lent alliberament per plantacions (15-9-15) (100 g/m3), la distribució de la planta, l'obertura i tancament del clot, la substitució de terres, la formació de l'olla de reg, els primers regs manuals, el reperfilat, la reparació del reg per goteig en cas d'avaria, el manteniment i senyalització de nova plantació fins a la recepció de l'obra.

Num.	Text	Tipus	[C]	[D]	[E]	[F]	TOTAL	Fórmula
1	E circular		1,000	334,000	1,000	1,000	334,000	C#*D#*E#*F#

MODIFICACIÓ DEL PROJECTE EXECUTIU DE LES OBRES D´URBANITZACIÓ DEL SECTOR PLA DE PONENT DE GAVÀ:
ACTUALITZACIÓ DE PREUS I NORMATIVA D´EXECUCIÓ DE L´ACTUACIÓ AUTÒNOMA DELS
PARCS DE RIBERA DE CANYARS I CALAMOT.

AMIDAMENTS

TOTAL AMIDAMENT **334,000**

15 FRA5ÇGV3 m2

Subministrament i plantació de gramíniea FENAS (brachypodium phoenicoides) en alveol forestal de 300 cc, o FANALET (briza media) en alveol forestal de 400 cc, amb una densitat de 16 plantes/m2 al 50%, planta de primera qualitat segons NTJ, amb mitjans manuals, en forat de 20x20x10cm, amb mitjans manuals. Inclou el llaurat previ del terreny, el subministrament de terra tipus jardí de Burés o equivalent, de textura franc-sorrenca i amb un 5% de mo (en pes), l'adobat amb adob mineral de lent alliberament per plantacions (15-9-15) (100 g/m3), la distribució de la planta, l'obertura i tancament del clot, la substitució de terres, la formació de l'olla de reg, els primers regs manuals, el reperfilat, la reparació del reg per goteig en cas d'avaria, el manteniment i senyalització de nova plantació fins a la recepció de l'obra.

Num.	Text	Tipus	[C]	[D]	[E]	[F]	TOTAL	Fórmula
1	E lineal		1,000	658,000	1,000	1,000	658,000	C#*D#*E#*F#
2	E circular		1,000	327,000	1,000	1,000	327,000	C#*D#*E#*F#

TOTAL AMIDAMENT **985,000**

16 FRA5ÇGV4 m2

Subministrament i plantació de gramíniea LLISTO (brachypodium retusum) en alveol forestal de 300 cc, LLONÇA (aphyllanthes monspellensis) en alveol forestal de 400 cc o FESTUCA (festuca glauca) en alveol forestal de 400 cc, amb una densitat de 20 plantes/m2 al 33%, planta de primera qualitat segons NTJ, amb mitjans manuals, en forat de 10x10x10cm, amb mitjans manuals. Inclou el llaurat previ del terreny, el subministrament de terra tipus jardí de Burés o equivalent, de textura franc-sorrenca i amb un 5% de mo (en pes), l'adobat amb adob mineral de lent alliberament per plantacions (15-9-15) (100 g/m3), la distribució de la planta, l'obertura i tancament del clot, la substitució de terres, la formació de l'olla de reg, els primers regs manuals, el reperfilat, la reparació del reg per goteig en cas d'avaria, el manteniment i senyalització de nova plantació fins a la recepció de l'obra.

Num.	Text	Tipus	[C]	[D]	[E]	[F]	TOTAL	Fórmula
1	E lineal		1,000	180,000	1,000	1,000	180,000	C#*D#*E#*F#
2	E circular		1,000	777,000	1,000	1,000	777,000	C#*D#*E#*F#

TOTAL AMIDAMENT **957,000**

17 FRI1ÇG01 m2

Malla volumètrica biodegradable de contenció antierosió 340gr/m2 o equivalent, Inclou la preparació del terreny, l'estesa, el solapament, l'obertura i tancament de la rasa en coronació i peu, el seu ancoratge i la fixació amb piquetes d'acer corrugat de 8 mm de diàmetre i 40 cm de llargaria, a raó de 4 u/m2, part proporcional de mermes de material i tots els elements auxiliars necessaris per deixar l'unitat d'obra totalment acabada

Num.	Text	Tipus	[C]	[D]	[E]	[F]	TOTAL	Fórmula
1			74.579,023				74.579,023	C#*D#*E#*F#

TOTAL AMIDAMENT **74.579,023**

Obra	01	PRESSUPOST 274200
Capítol	01	PARC DE RIBERA DE CANYARS
Subcapítol	02	OBRES COMPLEMENTÀRIES
Subcapítol 4	05	SEGURETAT I SALUT

NUM.	CODI	UA	DESCRIPCIÓ

1 SS000003 pa

Partida alçada a justificar per la Seguretat i Salut de les obres complementaries a executar en l'actuació autònoma dels parcs de ribera, en el sector E (parc de ribera de Canyars), en base a l'Estudi de Seguretat i Salut del projecte vigent dels parcs de ribera de 2008.

Num.	Text	Tipus	[C]	[D]	[E]	[F]	TOTAL	Fórmula
1	Part complementària a executar		0,800				0,800	C#*D#*E#*F#

AMIDAMENTS

TOTAL AMIDAMENT **0,800**

Obra 01 PRESSUPOST 274200
Capítol 01 PARC DE RIBERA DE CANYARS
Subcapítol 02 OBRES COMPLEMENTÀRIES
Subcapítol 4 06 MANTENIMENT PERÍODE DE GARANTIA

NUM.	CODI	UA	DESCRIPCIÓ
1	XPAMÇ001	pa	Partida a justificar destinada a les tasques de manteniment i neteja fetes en un any posterior a la recepció de l'obra. Manteniment preventiu de la vegetació, segues i podes, regs d'arrelament i manteniment, manteniment de la xarxa de reg, tasques de reposició d'elements de vegetació, reg i mobiliari urbà. Neteja de sotabosc. Neteja de brossa i la seva deposició en un abocador autoritzat.

Num.	Text	Tipus	[C]	[D]	[E]	[F]	TOTAL	Fórmula
1	Partida alçada a repartir sectors E i D	T	%					
2			0,950				0,950	C#*D#*E#*F#

TOTAL AMIDAMENT **0,950**

Obra 01 PRESSUPOST 274200
Capítol 01 PARC DE RIBERA DE CANYARS
Subcapítol 02 OBRES COMPLEMENTÀRIES
Subcapítol 4 07 VARIS
Subcapítol 5 01 SEGURETAT VIAL

NUM.	CODI	UA	DESCRIPCIÓ
1	PPASÇ011	pa	Partida alçada de cobrament íntegre per a la seguretat vial, senyalització, abalisament i desviaments provisionals durant l'execució de les obres del sector E, segons indicació de la Direcció de l'Obra

Num.	Text	Tipus	[C]	[D]	[E]	[F]	TOTAL	Fórmula
1			0,400	0,000			0,000	C#*D#*E#*F#

TOTAL AMIDAMENT **0,000**

Obra 01 PRESSUPOST 274200
Capítol 02 PARC DE RIBERA DE CALAMOT
Subcapítol 01 OBRES BÀSIQUES
Subcapítol 4 01 OPERACIONS PRÈVIES

NUM.	CODI	UA	DESCRIPCIÓ
1	FR26ÇG01	m2	Decapatge de terra vegetal, acopi i posterior estesa en obra, inclòs fresatge de terreny de 40 a 50 cm de fondària, amb mitjans mecànics, per a terrenys plans o en pendent

AMIDAMENT DIRECTE **5.670,000**

2 FR13ÇG99 m2 Aclarida de bosc existent: talant arbres existents marcats, inclou:
Poda de saneig d'arbre gran existent.
Tala d'arbre marcat, inclos el desbrancatge anterior i posterior, la neteja del tronc, la preparació de la fusta per a

MODIFICACIÓ DEL PROJECTE EXECUTIU DE LES OBRES D´URBANITZACIÓ DEL SECTOR PLA DE PONENT DE GAVÀ:
ACTUALITZACIÓ DE PREUS I NORMATIVA D´EXECUCIÓ DE L´ACTUACIÓ AUTÒNOMA DELS
PARCS DE RIBERA DE CANYARS I CALAMOT.

AMIDAMENTS

col.locar o triturar, l' arrencada de soca, el rebliment del forat i l'anivellament del terreny.
Tasques de remarcat d'arbrat a talar.
Trocejat de tronc principal i col.locats en obra segons criteri de la Direcció Facultativa.
Tasques de triturat de les restes de poda (branques, fulles...), desbrancatge i neteja de tronc, i la seva posterior extesa en superfície, inclòs acopi temporal.
Tot seguint criteris del tècnic de mediambient.

AMIDAMENT DIRECTE **24.485,000**

3 F221Ç222 m2 Neteja i esbrossada del terreny, amb mitjans mecànics i càrrega manual o mecànica del material sobrant sobre camió, transport a l'abocador i canon d'abocament inclós

AMIDAMENT DIRECTE **18.800,000**

4 FR24U030 ha Llaurada de terreny a 40 cm de fondària, com a màxim, amb tractor, amb un pendent de menys del 25%

Num.	Text	Tipus	[C]	[D]	[E]	[F]	TOTAL	Fórmula
1	prat		1,000	17.220,000	0,010	0,010	1,722	C#*D#*E#*F#

TOTAL AMIDAMENT **1,722**

5 FR26U030 ha Fresatge de terreny fluix, de 10 a 15 cm de fondària, amb tractor, per a un pendent de menys del 25%

Num.	Text	Tipus	[C]	[D]	[E]	[F]	TOTAL	Fórmula
1	prat		1,000	17.220,000	0,010	0,010	1,722	C#*D#*E#*F#

TOTAL AMIDAMENT **1,722**

6 FR71ÇG00 m2 Sembra mecànica de cultiu agrícola, inclou el llaurat i despedregat del terreny, el rasclonat mecànic, el pas del corró, l'adobat mineral de lent alliberament (20-5-8-2) de 400 kg/ha, el subministrament de 35 g/m2 de llavor de primera, sembra en dos passades perpendiculars, la cobertura de la llavor i el pas de corró, el manteniment i senyalització de la nova plantació fins a la recepció de l'obra. aquesta partida s'abonarà en aconseguir el 95% de recobriment de la superfície

Num.	Text	Tipus	[C]	[D]	[E]	[F]	TOTAL	Fórmula
1	prat		1,000	17.220,000			17.220,000	C#*D#*E#*F#

TOTAL AMIDAMENT **17.220,000**

Obra 01 PRESSUPOST 274200
Capítol 02 PARC DE RIBERA DE CALAMOT
Subcapítol 01 OBRES BÀSIQUES
Subcapítol 4 02 MOVIMENT DE TERRES I ENDERROCS
Subcapítol 5 01 ENDERROCS

NUM.	CODI	UA	DESCRIPCIÓ
1	F213U040	m3	Enderroc de mur, fonament o alçat de formigó en massa o obra de fabrica, amb mitjans mecànics, càrrega i transport de runes i canon d'abocament. S'exclou la gestió de residus.

Num.	Text	Tipus	[C]	[D]	[E]	[F]	TOTAL	Fórmula
1	Parcel.la 17 - Muret ca n'Horta amb enrajolat al centre		72,928	0,200	0,500	1,000	7,293	C#*D#*E#*F#

TOTAL AMIDAMENT **7,293**

AMIDAMENTS

2 F213U020 m3 Enderroc de mur, fonament o alçat de formigó armat, amb mitjans mecànics, càrrega i transport de runes i canon d'abocament. S'exclou la gestió de residus.

Num.	Text	Tipus	[C]	[D]	[E]	[F]	TOTAL	Fórmula
1	Parcel.la 20 - Mur en L		37,000	0,300	1,250	1,000	13,875	C#*D#*E#*F#
2	Mur superior parcel.la 20		25,000	0,200	0,400	1,000	2,000	C#*D#*E#*F#
						TOTAL AMIDAMENT	15,875	

3 F219U210 m3 Demolició de paviment de formigó, amb mitjans mecànics, càrrega i transport de runes i canon d'abocament. S'exclou la gestió de residus.

Num.	Text	Tipus	[C]	[D]	[E]	[F]	TOTAL	Fórmula
1	Parcel.la 20 - Edificació 19/1- Rampa		25,000	4,100	0,200	1,000	20,500	C#*D#*E#*F#
						TOTAL AMIDAMENT	20,500	

4 F214Ç422 m3 Descontrucció d'edificació núm. 19.1, mesurat en volum aparent, inclosa la coberta, solera i massís, classificació dels residus d'enderroc, càrrega i transport a abocador especific o centre de reciclatge, inclòs cànon d'abocament. S'exclou la gestió de residus.

Num.	Text	Tipus	[C]	[D]	[E]	[F]	TOTAL	Fórmula
1	19.1		37,500	2,500	1,000	1,000	93,750	C#*D#*E#*F#
						TOTAL AMIDAMENT	93,750	

5 F214ÇG01 m3 Descontrucció d'edificació, mesurat en volum aparent, inclosa la coberta, solera i massís, classificació dels residus d'enderroc, càrrega i transport a abocador especific o centre de reciclatge, inclòs cànon d'abocament. S'exclou la gestió de residus.

Num.	Text	Tipus	[C]	[D]	[E]	[F]	TOTAL	Fórmula
1	edif-2		1,000	60,000	6,000		360,000	C#*D#*E#*F#
						TOTAL AMIDAMENT	360,000	

Obra 01 PRESSUPOST 274200
Capítol 02 PARC DE RIBERA DE CALAMOT
Subcapítol 01 OBRES BÀSIQUES
Subcapítol 4 02 MOVIMENT DE TERRES I ENDERROCS
Subcapítol 5 02 MOVIMENT DE TERRES

NUM.	CODI	UA	DESCRIPCIÓ

1 F221Ç222 m2 Neteja i esbrossada del terreny, amb mitjans mecànics i càrrega manual o mecànica del material sobrant sobre camió, transport a l'abocador i canon d'abocament inclós

Num.	Text	Tipus	[C]	[D]	[E]	[F]	TOTAL	Fórmula
1			24.500,000				24.500,000	C#*D#*E#*F#
						TOTAL AMIDAMENT	24.500,000	

2 F221Ç333 m2 Neteja i esbrossada del terreny, amb mitjans mecànics, en zona d'arbrat, amb trocejament de la vegetació incloent la la retirada d'arrels i la regularització amb terres dels mateix terreny dels forats existents o deixats per la extracció de les arrels, i càrrega manual o mecànica del material sobrant sobre camió, transport a l'abocador i canon d'abocament inclós

MODIFICACIÓ DEL PROJECTE EXECUTIU DE LES OBRES D´URBANITZACIÓ DEL SECTOR PLA DE PONENT DE GAVÀ:
ACTUALITZACIÓ DE PREUS I NORMATIVA D´EXECUCIÓ DE L´ACTUACIÓ AUTÒNOMA DELS
PARCS DE RIBERA DE CANYARS I CALAMOT.

AMIDAMENTS

Num.	Text	Tipus	[C]	[D]	[E]	[F]	TOTAL	Fórmula
1			200,000				200,000	C#*D#*E#*F#
						TOTAL AMIDAMENT	200,000	

3 F221U010 m3 Excavació i càrrega de terra per a esplanació en terreny fluix, amb mitjans mecànics, amb part proporcional de reperfilat de talussos

Num.	Text	Tipus	[C]	[D]	[E]	[F]	TOTAL	Fórmula
1	Cubicació diferència de malles 3D (programa informàtic)	T m3 excavació		% terr, fluix	% s/arqueòleg			
2			22.248,400	0,900	0,950		19.022,382	C#*D#*E#*F#
						TOTAL AMIDAMENT	19.022,382	

4 F221U020 m3 Excavació i càrrega de terra per a esplanació en terreny de trànsit, amb mitjans mecànics, amb part proporcional de reperfilat de talussos

Num.	Text	Tipus	[C]	[D]	[E]	[F]	TOTAL	Fórmula
1	Cubicació diferència de malles 3D (programa informàtic)	T m3 excavació		% terr, fluix				
2			22.248,400	0,100			2.224,840	C#*D#*E#*F#
						TOTAL AMIDAMENT	2.224,840	

5 F221ÇA01 m3 Excavació i càrrega de terra per a esplanació en terreny fluix, amb mitjans mecànics, amb part proporcional de reperfilat de talussos i sota supervisió d'arqueòleg

Num.	Text	Tipus	[C]	[D]	[E]	[F]	TOTAL	Fórmula
1	Cubicació diferència de malles 3D (programa informàtic)	T m3 excavació		% terr, fluix	% amb arqueò			
2	(inclou excavació basses de laminació)		123.841,000	0,900	0,050		5.572,845	C#*D#*E#*F#
						TOTAL AMIDAMENT	5.572,845	

6 F226Ç222 m3 Estesa, terraplenada i piconatge per a caixa de paviment de terres o explanada, amb una compactació del 95% del PM (no inclou terres),amb part proporcional de reperfilat de talussos

Num.	Text	Tipus	[C]	[D]	[E]	[F]	TOTAL	Fórmula
1	Cubicació diferència de malles 3D (programa informàtic)	T m3 terraplenat						
2			15.964,200				15.964,200	C#*D#*E#*F#
						TOTAL AMIDAMENT	15.964,200	

7 F2R9Ç001 m3 Transport de terres dins de l'obra o a l'abocador autoritzat, amb camió, inclòs canon d'abocament i certificat d'abocament

Num.	Text	Tipus	[C]	[D]	[E]	[F]	TOTAL	Fórmula
1		T Coef, esponj,		m3				
2	Excavació fluix		1,200	20.023,560			24.028,272	C#*D#*E#*F#
3	Excavació trànsit		1,200	2.224,840			2.669,808	C#*D#*E#*F#
						TOTAL AMIDAMENT	26.698,080	

Obra 01 PRESSUPOST 274200

AMIDAMENTS

Capítol	02	PARC DE RIBERA DE CALAMOT
Subcapítol	01	OBRES BÀSIQUES
Subcapítol 4	04	MESURES CORRECTORES D'IMPACTE AMBIENTAL

NUM.	CODI	UA	DESCRIPCIÓ

1 GR130002 u Instal·lació de caixes-niu per a aus.

Num.	Text	Tipus	[C]	[D]	[E]	[F]	TOTAL	Fórmula
1			35,000				35,000	C#*D#*E#*F#

TOTAL AMIDAMENT **35,000**

2 GR130003 u Instal·lació de caixes-niu per a quiròpters.

Num.	Text	Tipus	[C]	[D]	[E]	[F]	TOTAL	Fórmula
1			10,000				10,000	C#*D#*E#*F#

TOTAL AMIDAMENT **10,000**

3 GR130004 m Instal·lació de cortines antiterbolesa.

Num.	Text	Tipus	[C]	[D]	[E]	[F]	TOTAL	Fórmula
1			50,000				50,000	C#*D#*E#*F#

TOTAL AMIDAMENT **50,000**

4 F6A17636 m Reixat d'acer d'alçària 1,5 m amb acabat pintat amb tela metàl.lica de torsió simple amb acabat galvanitzat i plastificat, 50 mm de pas de malla i diàmetre 2,2 i 3 mm, i pals de tub galvanitzat i pintat de diàmetre 48 mm, col.locats cada 3 m sobre daus de formigó

Num.	Text	Tipus	[C]	[D]	[E]	[F]	TOTAL	Fórmula
1	Protecció arbrat		1.631,000				1.631,000	C#*D#*E#*F#

TOTAL AMIDAMENT **1.631,000**

5 GR130006 h Reg de camins d'obra realitzats mitjançant camions cisterna. Els regs se suspendran quan, segons el Director Ambiental de l'Obra. la humitat dels camins no el requereixi.

Num.	Text	Tipus	[C]	[D]	[E]	[F]	TOTAL	Fórmula
1			30,000				30,000	C#*D#*E#*F#

TOTAL AMIDAMENT **30,000**

Obra	01	PRESSUPOST 274200
Capítol	02	PARC DE RIBERA DE CALAMOT
Subcapítol	01	OBRES BÀSIQUES
Subcapítol 4	05	SEGURETAT I SALUT

NUM.	CODI	UA	DESCRIPCIÓ

1 SS000004 pa Partida alçada a justificar per la Seguretat i Salut de les obres bàsiques a executar en l'actuació autònoma dels parcs de ribera, en el sector F (parc de ribera de Calamot), en base a l'Estudi de Seguretat i Salut del projecte vigent dels parcs de ribera de 2008.

MODIFICACIÓ DEL PROJECTE EXECUTIU DE LES OBRES D´URBANITZACIÓ DEL SECTOR PLA DE PONENT DE GAVÀ:
ACTUALITZACIÓ DE PREUS I NORMATIVA D´EXECUCIÓ DE L´ACTUACIÓ AUTÒNOMA DELS
PARCS DE RIBERA DE CANYARS I CALAMOT.

AMIDAMENTS

Num.	Text	Tipus	[C]	[D]	[E]	[F]	TOTAL	Fórmula
1	Part bàsica a executar		0,800				0,800	C#*D#*E#*F#

TOTAL AMIDAMENT **0,800**

2 SS000005 pa Partida alçada a justificar per la Seguretat i Salut de les obres avançades i provisionals a executar en l'actuació autònoma dels parcs de ribera, en el sector F (parc de ribera de Calamot), en base a l'Estudi de Seguretat i Salut del projecte vigent dels parcs de ribera de 2008.

Num.	Text	Tipus	[C]	[D]	[E]	[F]	TOTAL	Fórmula
1			1,000				1,000	C#*D#*E#*F#

TOTAL AMIDAMENT **1,000**

Obra	01	PRESSUPOST 274200
Capítol	02	PARC DE RIBERA DE CALAMOT
Subcapítol	01	OBRES BÀSIQUES
Subcapítol 4	06	VARIS
Subcapítol 5	01	SEGURETAT VIAL

NUM.	CODI	UA	DESCRIPCIÓ

1 PPASÇ010 pa Partida alçada de cobrament íntegre per a la seguretat vial, senyalització, abalisament i desviaments provisionals durant l'execució de les obres del sector D, segons indicació de la Direcció de l'Obra

Num.	Text	Tipus	[C]	[D]	[E]	[F]	TOTAL	Fórmula
1		T	%	%				
2	Obres bàsiques		0,600	1,000			0,600	C#*D#*E#*F#
3	obres complementàries		0,400	0,500			0,200	C#*D#*E#*F#
4							0,000	

TOTAL AMIDAMENT **0,800**

Obra	01	PRESSUPOST 274200
Capítol	02	PARC DE RIBERA DE CALAMOT
Subcapítol	02	OBRES COMPLEMENTÀRIES
Subcapítol 4	01	PAVIMENTS I ACABATS
Subcapítol 5	02	FORMACIÓ DE LLERES

NUM.	CODI	UA	DESCRIPCIÓ

1 F221U010 m3 Excavació i càrrega de terra per a esplanació en terreny fluix, amb mitjans mecànics, amb part proporcional de reperfilat de talussos

Num.	Text	Tipus	[C]	[D]	[E]	[F]	TOTAL	Fórmula
1	En talús		0,900	226,000	1,000		203,400	C#*D#*E#*F#
2	Sota camí mur		0,900	150,000	1,000		135,000	C#*D#*E#*F#
3	Llera		0,900	1.565,000	0,300		422,550	C#*D#*E#*F#

TOTAL AMIDAMENT **760,950**

2 F221U020 m3 Excavació i càrrega de terra per a esplanació en terreny de trànsit, amb mitjans mecànics, amb part proporcional de reperfilat de talussos

AMIDAMENTS

Num.	Text	Tipus	[C]	[D]	[E]	[F]	TOTAL	Fórmula
1	En talús		0,100	226,000	1,000		22,600	C#*D#*E#*F#
2	Sota camí mur		0,100	150,000	1,000		15,000	C#*D#*E#*F#
3	Llera		0,100	1.565,000	0,300		46,950	C#*D#*E#*F#

TOTAL AMIDAMENT **84,550**

3 F2R9Ç001 m3 Transport de terres dins de l'obra o a l'abocador autoritzat, amb camió, inclòs canon d'abocament i certificat d'abocament

Num.	Text	Tipus	[C]	[D]	[E]	[F]	TOTAL	Fórmula
1		T	Coef, esponj,	m3				
2	Excavació fluix		1,200	760,950			913,140	C#*D#*E#*F#
3	Excavació trànsit		1,200	84,550			101,460	C#*D#*E#*F#

TOTAL AMIDAMENT **1.014,600**

4 F227R0UF m2 Repàs i piconatge d´esplanada o caixa de paviment, amb compactació del 98% PM

Num.	Text	Tipus	[C]	[D]	[E]	[F]	TOTAL	Fórmula
1	En talús		1,000	226,000			226,000	C#*D#*E#*F#
2	Sota camí mur		1,000	150,000			150,000	C#*D#*E#*F#
3	Llera		1,000	1.565,000			1.565,000	C#*D#*E#*F#

TOTAL AMIDAMENT **1.941,000**

5 F3J2U030 m3 Escullera amb blocs de pedra calcària de 800 a 1200 kg de pes, col·locats

Num.	Text	Tipus	[C]	[D]	[E]	[F]	TOTAL	Fórmula
1	En talús		1,000	226,000	1,300	1,500	440,700	C#*D#*E#*F#
2	Sota camí mur		1,000	150,000	1,000	1,500	225,000	C#*D#*E#*F#

TOTAL AMIDAMENT **665,700**

6 F227ÇG01 m2 Conformacio de peu de talus per a plantacio, reperfilant i allisant el peu de talus amb terres provinents de les operacions en la llera, amb mitjans mecànics. gruix mig 30cm

Num.	Text	Tipus	[C]	[D]	[E]	[F]	TOTAL	Fórmula
1			225,000				225,000	C#*D#*E#*F#

TOTAL AMIDAMENT **225,000**

7 F226ÇG01 m2 Estesa de terres sobre llit de roques o escullera, rejuntant intersticis, amb compactació ´´manual´´ sense mesurar, inclou terres,amb part proporcional de reperfilat

Num.	Text	Tipus	[C]	[D]	[E]	[F]	TOTAL	Fórmula
1	En talús		1,000	226,000	1,300		293,800	C#*D#*E#*F#
2	Sota camí mur		1,000	150,000	1,000		150,000	C#*D#*E#*F#

TOTAL AMIDAMENT **443,800**

MODIFICACIÓ DEL PROJECTE EXECUTIU DE LES OBRES D´URBANITZACIÓ DEL SECTOR PLA DE PONENT DE GAVÀ:
ACTUALITZACIÓ DE PREUS I NORMATIVA D´EXECUCIÓ DE L´ACTUACIÓ AUTÒNOMA DELS
PARCS DE RIBERA DE CANYARS I CALAMOT.

AMIDAMENTS

NUM.	CODI	UA	DESCRIPCIÓ

1 FRA5ÇG02 u Subministrament i plantació de VINCA (Vinca difformis), de primera qualitat segons NTJ, en alveol forestal de 300 cc amb mitjans manuals, marc de plantació reticla 50x50cm, en forat de 20x20x10cm, amb mitjans manuals. Inclou el llaurat previ del terreny, el subministrament de terra tipus jardí de Burés o equivalent, de textura franc-sorrenca i amb un 5% de mo (en pes), l'adobat amb adob mineral de lent alliberament per plantacions (15-9-15) (100 g/m3), la distribució de la planta, l'obertura i tancament del clot, la substitució de terres, la formació de l'olla de reg, els primers regs manuals, el reperfilat, la reparació del reg per goteig en cas d'avaria, el manteniment i senyalització de nova plantació fins a la recepció de l'obra.

Num.	Text	Tipus	[C]	[D]	[E]	[F]	TOTAL	Fórmula
1	VINCA	T	U	M2	COEF	U/M2		
2			1,000	576,000	1,400	4,000	3.225,600	C#*D#*E#*F#

TOTAL AMIDAMENT **3.225,600**

2 FR72ÇG01 m2 Formació de prat en pla o talús mitjançant hidrosembra en dues fases, a la fase de sembra: llavors 5% trapadella (onobrychys viciifolia), 10% alfàls (medicago sativa), 25% lot (lotus cornicolatus), 30% raigras (lolium perrenne), 30% festuca (festuca arundinacea), (40 g/m2), 50 g/m2 mulch de fusta de fibra curta, 10 g/m2 estabilitzant orgànic, 30 g/m2 d'adob mineral triple 15, 10 cc/m2 d'àcids húmic i fúlvic. fase de tapat : 100 g/m2 de mulch de fusta de fibra curta i 10 g/m2 d'estabilitzant orgànic. el manteniment fins a la recepció de l'obra. Aquesta partida s'abonarà en aconseguir el 95% de recobriment de la superfície

Num.	Text	Tipus	[C]	[D]	[E]	[F]	TOTAL	Fórmula
1		T	U	M2				
2	prat		1,000	482,000			482,000	C#*D#*E#*F#
3			1,000	318,000			318,000	C#*D#*E#*F#

TOTAL AMIDAMENT **800,000**

3 FRA5ÇG03 u Subministrament i plantació de LIPPIA (Lippia nodiflora), de primera qualitat segons NTJ, en alveol forestal de 300 cc amb mitjans manuals, marc de plantació reticla 30x30cm, en forat de 20x20x10cm, amb mitjans manuals. Inclou el llaurat previ del terreny, el subministrament de terra tipus jardí de Burés o equivalent, de textura franc-sorrenca i amb un 5% de mo (en pes), l'adobat amb adob mineral de lent alliberament per plantacions (15-9-15) (100 g/m3), la distribució de la planta, l'obertura i tancament del clot, la substitució de terres, la formació de l'olla de reg, els primers regs manuals, el reperfilat, la reparació del reg per goteig en cas d'avaria, el manteniment i senyalització de nova plantació fins a la recepció de l'obra.

Num.	Text	Tipus	[C]	[D]	[E]	[F]	TOTAL	Fórmula
1	LIPPIA	T	U	M2	COEF	9U/M2		
2			1,000	772,000	1,200	9,000	8.337,600	C#*D#*E#*F#
3			1,000	193,000	1,200	9,000	2.084,400	C#*D#*E#*F#

TOTAL AMIDAMENT **10.422,000**

4 FRI1ÇG01 m2 Malla volumètrica biodegradable de contenció antierosió 340gr/m2 o equivalent, Inclou la preparació del terreny, l'estesa, el solapament, l'obertura i tancament de la rasa en coronació i peu, el seu ancoratge i la fixació amb piquetes d'acer corrugat de 8 mm de diàmetre i 40 cm de llargaria, a raó de 4 u/m2, part proporcional de mermes de material i tots els elements auxiliars necessaris per deixar l'unitat d'obra totalment acabada

Num.	Text	Tipus	[C]	[D]	[E]	[F]	TOTAL	Fórmula
1	VINCA	T	U	M2	COEF			
2			1,000	576,000	1,400		806,400	C#*D#*E#*F#
3	LIPPIA	T	U	M2	COEF			
4			1,000	772,000	1,200		926,400	C#*D#*E#*F#
5			1,000	193,000	1,200		231,600	C#*D#*E#*F#

AMIDAMENTS

TOTAL AMIDAMENT **1.964,400**

Obra 01 PRESSUPOST 274200
Capítol 02 PARC DE RIBERA DE CALAMOT
Subcapítol 02 OBRES COMPLEMENTÀRIES
Subcapítol 4 05 SEGURETAT I SALUT

NUM.	CODI	UA	DESCRIPCIÓ
1	SS000006	pa	Partida alçada a justificar per la Seguretat i Salut de les obres complementaries a executar en l'actuació autònoma dels parcs de ribera, en el sector F (parc de ribera de Calamot), en base a l'Estudi de Seguretat i Salut del projecte vigent dels parcs de ribera de 2008.

Num.	Text	Tipus	[C]	[D]	[E]	[F]	TOTAL	Fórmula
1	Part complementària a executar		0,800				0,800	C#*D#*E#*F#

TOTAL AMIDAMENT **0,800**

Obra 01 PRESSUPOST 274200
Capítol 02 PARC DE RIBERA DE CALAMOT
Subcapítol 02 OBRES COMPLEMENTÀRIES
Subcapítol 4 06 MANTENIMENT PERÍODE DE GARANTIA

NUM.	CODI	UA	DESCRIPCIÓ
1	XPAMÇ001	pa	Partida a justificar destinada a les tasques de manteniment i neteja fetes en un any posterior a la recepció de l'obra. Manteniment preventiu de la vegetació, segues i podes, regs d'arrelament i manteniment, manteniment de la xarxa de reg, tasques de reposició d'elements de vegetació, reg i mobiliari urbà. Neteja de sotabosc. Neteja de brossa i la seva deposició en un abocador autoritzat.

Num.	Text	Tipus	[C]	[D]	[E]	[F]	TOTAL	Fórmula
1	Partida alçada a repartir sectors E i D	T	%					
2			0,050				0,050	C#*D#*E#*F#

TOTAL AMIDAMENT **0,050**

Obra 01 PRESSUPOST 274200
Capítol 02 PARC DE RIBERA DE CALAMOT
Subcapítol 02 OBRES COMPLEMENTÀRIES
Subcapítol 4 07 VARIS
Subcapítol 5 01 SEGURETAT VIAL

NUM.	CODI	UA	DESCRIPCIÓ
1	PPASÇ010	pa	Partida alçada de cobrament íntegre per a la seguretat vial, senyalització, abalisament i desviaments provisionals durant l'execució de les obres del sector D, segons indicació de la Direcció de l'Obra

Num.	Text	Tipus	[C]	[D]	[E]	[F]	TOTAL	Fórmula
1			0,400	0,000			0,000	C#*D#*E#*F#

MODIFICACIÓ DEL PROJECTE EXECUTIU DE LES OBRES D´URBANITZACIÓ DEL SECTOR PLA DE PONENT DE GAVÀ:
ACTUALITZACIÓ DE PREUS I NORMATIVA D´EXECUCIÓ DE L´ACTUACIÓ AUTÒNOMA DELS
PARCS DE RIBERA DE CANYARS I CALAMOT.

AMIDAMENTS

TOTAL AMIDAMENT **0,000**

2.1.3.- ESTADÍSTICA DE PARTIDES

ESTADÍSTICA DE PARTIDES

Màscara: * (Ordenació per import)

NUM.	CODI	UA	DESCRIPCIÓ	PREU	AMIDAMENT	IMPORT	%	%ACUM
1	F3J1U020	m3	Estructura de gabions amb reblert amb pedra llicorella d'aportació col·locada amb cara vista concertada	203,61	3.985,420	811.471,37	14,91	14,91
2	F226Ç222	m3	Estesa, terraplenada i piconatge per a caixa de paviment de terres o explanada, amb una compactació del 95% del PM (no inclou terres),amb part proporcional de reperfilat de talussos	6,54	73.890,500	483.243,87	8,88	23,80
3	FRI1ÇG01	m2	Malla volumètrica biodegradable de contenció antierosió 340gr/m2 o equivalent, Inclou la preparació del terreny, l'estesa, el solapament, l'obertura i tancament de la rasa en coronació i peu, el seu ancoratge i la fixació amb piquetes d'acer corrugat de 8 mm de diàmetre i 40 cm de llargaria, a raó de 4 u/m2, part proporcional de mermes de material i tots els elements auxiliars necessaris per deixar l'unitat d'obra totalment acabada	5,64	76.543,423	431.704,91	7,93	31,73
4	F221ÇA01	m3	Excavació i càrrega de terra per a esplanació en terreny fluix, amb mitjans mecànics, amb part proporcional de reperfilat de talussos i sota supervisió d'arqueòleg	7,49	50.779,035	380.334,97	6,99	38,72
5	F221U010	m3	Excavació i càrrega de terra per a esplanació en terreny fluix, amb mitjans mecànics, amb part proporcional de reperfilat de talussos	3,75	95.826,942	359.351,03	6,60	45,32
6	F2R9Ç001	m3	Transport de terres dins de l'obra o a l'abocador autoritzat, amb camió, inclòs canon d'abocament i certificat d'abocament	1,80	198.796,200	357.833,16	6,58	51,90

MODIFICACIÓ DEL PROJECTE EXECUTIU DE LES OBRES D´URBANITZACIÓ DEL SECTOR PLA DE PONENT DE GAVÀ:
ACTUALITZACIÓ DE PREUS I NORMATIVA D´EXECUCIÓ DE L´ACTUACIÓ AUTÒNOMA DELS
PARCS DE RIBERA DE CANYARS I CALAMOT.

ESTADÍSTICA DE PARTIDES

Màscara: * (Ordenació per import)

NUM.	CODI	UA	DESCRIPCIÓ	PREU	AMIDAMENT	IMPORT	%	%ACUM
7	FR13ÇG99	m2	Aclarida de bosc existent: talant arbres existents marcats, inclou: Poda de saneig d'arbre gran existent. Tala d'arbre marcat, inclos el desbrancatge anterior i posterior, la neteja del tronc, la preparació de la fusta per a col.locar o triturar, l' arrencada de soca, el rebliment del forat i l'anivellament del terreny. Tasques de remarcat d'arbrat a talar. Trocejat de tronc principal i col.locats en obra segons criteri de la Direcció Facultativa. Tasques de triturat de les restes de poda (branques, fulles...), desbrancatge i neteja de tronc, i la seva posterior extesa en superfície, inclòs acopi temporal. Tot seguint criteris del tècnic de mediambient.	1,62	173.399,000	280.906,38	5,16	57,06
8	XPAMÇ001	pa	Partida a justificar destinada a les tasques de manteniment i neteja fetes en un any posterior a la recepció de l'obra. Manteniment preventiu de la vegetació, segues i podes, regs d'arrelament i manteniment, manteniment de la xarxa de reg, tasques de reposició d'elements de vegetació, reg i mobiliari urbà. Neteja de sotabosc. Neteja de brossa i la seva deposició en un abocador autoritzat.	221.350,00	1,000	221.350,00	4,07	61,13
9	F221Ç222	m2	Neteja i esbrossada del terreny, amb mitjans mecànics i càrrega manual o mecànica del material sobrant sobre camió, transport a l'abocador i canon d'abocament inclós	1,42	150.349,000	213.495,58	3,92	65,05
10	F6A17636	m	Reixat d'acer d'alçària 1,5 m amb acabat pintat amb tela metàl.lica de torsió simple amb acabat galvanitzat i plastificat, 50 mm de pas de malla i diàmetre 2,2 i 3 mm, i pals de tub galvanitzat i pintat de diàmetre 48 mm, col.locats cada 3 m sobre daus de formigó	20,70	6.399,000	132.459,30	2,43	67,49

ESTADÍSTICA DE PARTIDES

Màscara: * (Ordenació per import)

NUM.	CODI	UA	DESCRIPCIÓ	PREU	AMIDAMENT	IMPORT	%	%ACUM
11	F221U020	m3	Excavació i càrrega de terra per a esplanació en terreny de trànsit, amb mitjans mecànics, amb part proporcional de reperfilat de talussos	7,90	15.781,590	124.674,56	2,29	69,78
12	F3J2U030	m3	Escullera amb blocs de pedra calcària de 800 a 1200 kg de pes, col·locats	49,79	2.139,700	106.535,66	1,96	71,74
13	SS000001	pa	Partida alçada a justificar per la Seguretat i Salut de les obres bàsiques a executar en l'actuació autònoma dels parcs de ribera, en el sector E (parc de ribera de Canyars), en base a l'Estudi de Seguretat i Salut del projecte vigent dels parcs de ribera de 2008.	118.002,77	0,800	94.402,22	1,73	73,47
14	PD7F-EKPX	m	Tub de formigó armat de 1000 mm de diàmetre nominal classe 3, segons ASTM C 76 amb unió de campana amb anella elastomèrica, col·locat al fons de la rasa	152,85	552,000	84.373,20	1,55	75,02
15	F3J1U030	m3	Estructura de gabions amb reblert amb pedra calcaria d'aportació col·locada	203,61	400,000	81.444,00	1,50	76,52
16	F7B1Ç050	m2	Feltre geotextil no teixit de polipropilé, amb un pes mínim de 300 g/m2, 100% foradat per ambdues cares, amb resistència a la perforació igual o superior a 3850 N, inclòs pèrdues per retalls i encavalcaments, regularització i anivellament de superfície d'assentament, totalment col·locat	3,89	17.642,000	68.627,38	1,26	77,78
17	P242-DYRS	m3	Càrrega amb mitjans mecànics i transport de terres no contaminades per a reutilitzar dins de l'obra, amb camió de 12 t, amb un recorregut de fins a 2 km. Mesurat sobre perfil teòric	3,67	18.333,541	67.284,10	1,24	79,02
18	PR3E-118KR	m3	Estesa de terra vegetal procedent de l'obra, amb pala carregadora	3,50	18.333,541	64.167,39	1,18	80,20
19	F214ÇG01	m3	Descontrucció d'edificació, mesurat en volum aparent, inclosa la coberta, solera i massís, classificació dels residus d'enderroc, càrrega i transport a abocador especific o centre de reciclatge, inclòs cànon d'abocament. S'exclou la gestió de residus.	12,37	5.040,000	62.344,80	1,15	81,34

MODIFICACIÓ DEL PROJECTE EXECUTIU DE LES OBRES D´URBANITZACIÓ DEL SECTOR PLA DE PONENT DE GAVÀ:
ACTUALITZACIÓ DE PREUS I NORMATIVA D´EXECUCIÓ DE L´ACTUACIÓ AUTÒNOMA DELS
PARCS DE RIBERA DE CANYARS I CALAMOT.

ESTADÍSTICA DE PARTIDES

Màscara: * (Ordenació per import)

NUM.	CODI	UA	DESCRIPCIÓ	PREU	AMIDAMENT	IMPORT	%	%ACUM
20	FRA5ÇG04	u	Subministrament i plantació de LLISTO, de primera qualitat segons NTJ, en alveol forestal de 300 cc amb mitjans manuals, marc de plantació reticla 30x30cm, en forat de 20x20x10cm, amb mitjans manuals. Inclou el llaurat previ del terreny, el subministrament de terra tipus jardí de Burés o equivalent, de textura franc-sorrenca i amb un 5% de mo (en pes), l'adobat amb adob mineral de lent alliberament per plantacions (15-9-15) (100 g/m3), la distribució de la planta, l'obertura i tancament del clot, la substitució de terres, la formació de l'olla de reg, els primers regs manuals, el reperfilat, la reparació del reg per goteig en cas d'avaria, el manteniment i senyalització de nova plantació fins a la recepció de l'obra.	1,83	32.479,200	59.436,94	1,09	82,44
21	F3J2V020	m3	Escullera amb blocs de pedra granítica de 100 a 800 kg de pes, col·locats	56,48	1.002,180	56.603,13	1,04	83,48
22	FR26ÇG01	m2	Decapatge de terra vegetal, acopi i posterior estesa en obra, inclòs fresatge de terreny de 40 a 50 cm de fondària, amb mitjans mecànics, per a terrenys plans o en pendent	1,13	43.780,000	49.471,40	0,91	84,39
23	F450Ç001	m3	Formigó per a estructures, HA-30/B/20/IIIa, de consistència tova i grandària màxima del granulat 20 mm, abocat amb qualsevol mitjà	133,52	363,550	48.541,20	0,89	85,28
24	FR71ÇG00	m2	Sembra mecànica de cultiu agrícola, inclou el llaurat i despedregat del terreny, el rasclonat mecànic, el pas del corró, l'adobat mineral de lent alliberament (20-5-8-2) de 400 kg/ha, el subministrament de 35 g/m2 de llavor de primera, sembra en dos passades perpendiculars, la cobertura de la llavor i el pas de corró, el manteniment i senyalització de la nova plantació fins a la recepció de l'obra. aquesta partida s'abonarà en aconseguir el 95% de recobriment de la superfície	1,45	28.587,000	41.451,15	0,76	86,04

ESTADÍSTICA DE PARTIDES

Màscara: * (Ordenació per import)

NUM.	CODI	UA	DESCRIPCIÓ	PREU	AMIDAMENT	IMPORT	%	%ACUM
25	FRA5ÇG02	u	Subministrament i plantació de VINCA (Vinca difformis), de primera qualitat segons NTJ, en alveol forestal de 300 cc amb mitjans manuals, marc de plantació reticla 50x50cm, en forat de 20x20x10cm, amb mitjans manuals. Inclou el llaurat previ del terreny, el subministrament de terra tipus jardí de Burés o equivalent, de textura franc-sorrenca i amb un 5% de mo (en pes), l'adobat amb adob mineral de lent alliberament per plantacions (15-9-15) (100 g/m3), la distribució de la planta, l'obertura i tancament del clot, la substitució de terres, la formació de l'olla de reg, els primers regs manuals, el reperfilat, la reparació del reg per goteig en cas d'avaria, el manteniment i senyalització de nova plantació fins a la recepció de l'obra.	2,19	17.466,400	38.251,42	0,70	86,74
26	SS000002	pa	Partida alçada a justificar per la Seguretat i Salut de les obres avançades i provisionals a executar en l'actuació autònoma dels parcs de ribera, en el sector E (parc de ribera de Canyars), en base a l'Estudi de Seguretat i Salut del projecte vigent dels parcs de ribera de 2008.	31.097,20	1,000	31.097,20	0,57	87,31
27	F221Ç902	m3	Excavació i càrrega de terra per a rebaix en capa de terra vegetal, amb mitjans mecànics	3,47	8.758,800	30.393,04	0,56	87,87

MODIFICACIÓ DEL PROJECTE EXECUTIU DE LES OBRES D´URBANITZACIÓ DEL SECTOR PLA DE PONENT DE GAVÀ:
ACTUALITZACIÓ DE PREUS I NORMATIVA D´EXECUCIÓ DE L´ACTUACIÓ AUTÒNOMA DELS
PARCS DE RIBERA DE CANYARS I CALAMOT.

ESTADÍSTICA DE PARTIDES

Màscara: * (Ordenació per import)

NUM.	CODI	UA	DESCRIPCIÓ	PREU	AMIDAMENT	IMPORT	%	%ACUM
28	FRA5ÇGM4	u	Subministrament i plantació de MODUL DE PLANTACIÓ LINIA SARGA (Salix elaeagnos ssp. Angustifolia), amb plantes de primera qualitat segons NTJ, en contenidor o alveol forestal segons planta (veure justificació), amb mitjans manuals o mecanics. Seleccionat a viver per la D.F. Inclou el llaurat previ del terreny, el subministrament de terra tipus jardí de Burés o equivalent, de textura franc-sorrenca i amb un 5% de mo (en pes), l'adobat amb adob mineral de lent alliberament per plantacions (15-9-15) (100 g/m3), la distribució de la planta, l'obertura i tancament del clot, la substitució de terres, la formació de l'olla de reg, els primers regs manuals, el reperfilat, la reparació del reg per goteig en cas d'avaria, el manteniment i senyalització de nova plantació fins a la recepció de l'obra.	124,24	232,000	28.823,68	0,53	88,40

ESTADÍSTICA DE PARTIDES

Màscara: * (Ordenació per import)

NUM.	CODI	UA	DESCRIPCIÓ	PREU	AMIDAMENT	IMPORT	%	%ACUM
29	FRI1ÇG02	m2	Malla volumètrica biodegradable de contenció antierosió, de plàstic polimèric de pes 340grs/m composta de 3 malles termosoldades 10x10 mm HDPE, de 2-2,5cm de gruix, per a protecció de talussos. Inclou la preparació del terreny, l'estesa, el solapament, l'obertura i tancament de la rasa en coronació i peu, el seu ancoratge i la fixació amb piquetes d'acer corrugat de 8 mm de diàmetre i 40 cm de llargaria, a raó d'4 u/m2, part proporcional de mermes de material i tots els elements auxiliars necessaris per deixar l'unitat d'obra totalment acabada. Característiques tècniques de la malla: CONTROL DE QUALITAT peso 340grs/m2 Resistència longitudinal 2,5kn/m grossor (Altura) 2-2,5cm Polímero (3 malles termosoldades 10x10 mm) HDPE Elongacion 23% CONDICIONS D'ASSAIG DE RESISTÈNCIA I ELONGACIO Dinamómetro INSTRON 4301 Probeta ample 4cm Velocitat de tracció 100mm/min Distància entre mordazas 50	6,51	4.334,800	28.219,55	0,52	88,92
30	XPAAÇ001	pa	Partida alçada a justificar en concepte de treballs de suport que el contractista haurà de brindar a l'equip d'arqueologia que previament a l'inici de les obres a la bassa de laminació 1, farà una intervenció prèvia en els dos jaciments no catalogats anomenats ´´Terrasses del Canyars´´ per identificar possibles restes arqueològiques.	28.200,00	1,000	28.200,00	0,52	89,44
31	F228Ç001	m3	Rebliment i piconatge de rasa de 0,60 m d'amplària, com a màxim, amb terres, en tongades de 25 cm, com a màxim	23,80	1.093,600	26.027,68	0,48	89,92

MODIFICACIÓ DEL PROJECTE EXECUTIU DE LES OBRES D´URBANITZACIÓ DEL SECTOR PLA DE PONENT DE GAVÀ:
ACTUALITZACIÓ DE PREUS I NORMATIVA D´EXECUCIÓ DE L´ACTUACIÓ AUTÒNOMA DELS
PARCS DE RIBERA DE CANYARS I CALAMOT.

ESTADÍSTICA DE PARTIDES

Màscara: * (Ordenació per import)

NUM.	CODI	UA	DESCRIPCIÓ	PREU	AMIDAMENT	IMPORT	%	%ACUM
32	FRA5ÇGV4	m2	Subministrament i plantació de gramíniea LLISTO (brachypodium retusum) en alveol forestal de 300 cc, LLONÇA (aphyllanthes monspellensis) en alveol forestal de 400 cc o FESTUCA (festuca glauca) en alveol forestal de 400 cc, amb una densitat de 20 plantes/m2 al 33%, planta de primera qualitat segons NTJ, amb mitjans manuals, en forat de 10x10x10cm, amb mitjans manuals. Inclou el llaurat previ del terreny, el subministrament de terra tipus jardí de Burés o equivalent, de textura franc-sorrenca i amb un 5% de mo (en pes), l'adobat amb adob mineral de lent alliberament per plantacions (15-9-15) (100 g/m3), la distribució de la planta, l'obertura i tancament del clot, la substitució de terres, la formació de l'olla de reg, els primers regs manuals, el reperfilat, la reparació del reg per goteig en cas d'avaria, el manteniment i senyalització de nova plantació fins a la recepció de l'obra.	25,69	957,000	24.585,33	0,45	90,37
33	F214Ç371	m3	Descontrucció d'edificació núm. 34/A/B/C, mesurat en volum aparent, inclosa la coberta, solera i massís, classificació dels residus d'enderroc, càrrega i transport a abocador especific o centre de reciclatge, inclòs cànon d'abocament S'exclou la gestió de residus.	15,13	1.602,480	24.245,52	0,45	90,82

ESTADÍSTICA DE PARTIDES

Màscara: * (Ordenació per import)

NUM.	CODI	UA	DESCRIPCIÓ	PREU	AMIDAMENT	IMPORT	%	%ACUM
34	FRA5ÇGV3	m2	Subministrament i plantació de gramíniea FENAS (brachypodium phoenicoides) en alveol forestal de 300 cc, o FANALET (briza media) en alveol forestal de 400 cc, amb una densitat de 16 plantes/m2 al 50%, planta de primera qualitat segons NTJ, amb mitjans manuals, en forat de 20x20x10cm, amb mitjans manuals. Inclou el llaurat previ del terreny, el subministrament de terra tipus jardí de Burés o equivalent, de textura franc-sorrenca i amb un 5% de mo (en pes), l'adobat amb adob mineral de lent alliberament per plantacions (15-9-15) (100 g/m3), la distribució de la planta, l'obertura i tancament del clot, la substitució de terres, la formació de l'olla de reg, els primers regs manuals, el reperfilat, la reparació del reg per goteig en cas d'avaria, el manteniment i senyalització de nova plantació fins a la recepció de l'obra.	24,45	985,000	24.083,25	0,44	91,26
35	F93ZÇ001	m3	Base de grava de pedrera de pedra granítica, de 50 a 70 mm, amb estesa i piconatge del material	46,14	519,200	23.955,89	0,44	91,70
36	FRA5ÇG03	u	Subministrament i plantació de LIPPIA (Lippia nodiflora), de primera qualitat segons NTJ, en alveol forestal de 300 cc amb mitjans manuals, marc de plantació reticla 30x30cm, en forat de 20x20x10cm, amb mitjans manuals. Inclou el llaurat previ del terreny, el subministrament de terra tipus jardí de Burés o equivalent, de textura franc-sorrenca i amb un 5% de mo (en pes), l'adobat amb adob mineral de lent alliberament per plantacions (15-9-15) (100 g/m3), la distribució de la planta, l'obertura i tancament del clot, la substitució de terres, la formació de l'olla de reg, els primers regs manuals, el reperfilat, la reparació del reg per goteig en cas d'avaria, el manteniment i senyalització de nova plantació fins a la recepció de l'obra.	1,83	12.387,600	22.669,31	0,42	92,11

MODIFICACIÓ DEL PROJECTE EXECUTIU DE LES OBRES D´URBANITZACIÓ DEL SECTOR PLA DE PONENT DE GAVÀ:
ACTUALITZACIÓ DE PREUS I NORMATIVA D´EXECUCIÓ DE L´ACTUACIÓ AUTÒNOMA DELS
PARCS DE RIBERA DE CANYARS I CALAMOT.

ESTADÍSTICA DE PARTIDES

Màscara: * (Ordenació per import)

NUM.	CODI	UA	DESCRIPCIÓ	PREU	AMIDAMENT	IMPORT	%	%ACUM
37	F22EÇ002	m3	Reblert amb material argilos amb un index de plasticitat superior a deu (10), procedent de la pròpia obra, en capa d'impermeabilització, nucli d'embassament o bassa de regulació, segons Plec de Prescripcions Tècniques, estesa i compactació en tongades de 25 cm de gruix com a màxim al 100% del PM, mesurat sobre perfil teòric	2,66	8.314,424	22.116,37	0,41	92,52
38	FR72ÇG01	m2	Formació de prat en pla o talús mitjançant hidrosembra en dues fases, a la fase de sembra: llavors 5% trapadella (onobrychys viciifolia), 10% alfàls (medicago sativa), 25% lot (lotus cornicolatus), 30% raigras (lolium perrenne), 30% festuca (festuca arundinacea), (40 g/m2), 50 g/m2 mulch de fusta de fibra curta, 10 g/m2 estabilitzant orgànic, 30 g/m2 d'adob mineral triple 15, 10 cc/m2 d'àcids húmic i fúlvic. fase de tapat : 100 g/m2 de mulch de fusta de fibra curta i 10 g/m2 d'estabilitzant orgànic. el manteniment fins a la recepció de l'obra. Aquesta partida s'abonarà en aconseguir el 95% de recobriment de la superfície	1,06	20.766,200	22.012,17	0,40	92,93
39	F228U010	m3	Rebliment i piconatge de rasa de 0,60 m d'amplària, com a màxim, amb sauló sense garbellar per a protecció de conduccions, en tongades de 25 cm, com a màxim	29,31	725,880	21.275,54	0,39	93,32
40	XPAHÇ010	u	Segellat de pous freàtics afectats per les obres d'urbanització.	4.230,00	5,000	21.150,00	0,39	93,71
41	SS000004	pa	Partida alçada a justificar per la Seguretat i Salut de les obres bàsiques a executar en l'actuació autònoma dels parcs de ribera, en el sector F (parc de ribera de Calamot), en base a l'Estudi de Seguretat i Salut del projecte vigent dels parcs de ribera de 2008.	26.131,30	0,800	20.905,04	0,38	94,09

ESTADÍSTICA DE PARTIDES

Màscara: * (Ordenació per import)

NUM.	CODI	UA	DESCRIPCIÓ	PREU	AMIDAMENT	IMPORT	%	%ACUM
42	FR11ÇG01	m2	Esbrossada i eliminació de canyes, inclòs esbrossada amb capçal de serra la part aèria, i retirada manual o amb petita maquinaria dels rizomes, en terreny pla o en pendent, amb aplicació de glifosfats 2-5%, i càrrega manual o mecànica del material sobrant sobre camió, transport a l'abocador i canon d'abocament inclós	13,24	1.545,500	20.462,42	0,38	94,47
43	PAODSCY2	U	Unitat complerta per a la construcció de l'obra de captació del desaigüe de fons de la bassa de laminació així com l'estructura d'arribada de les aigües a la llera de la riera. Tot inclòs. Segons plànols.	10.194,17	2,000	20.388,34	0,37	94,84
44	F222Ç020	m3	Excavació de rasa, en terreny de trànsit, amb mitjans mecànics, amb terres deixades a la vora o càrrega a camió.	9,06	2.208,000	20.004,48	0,37	95,21
45	F214Ç002	m3	Enderroc d'estructures de qualsevol tipus, de formigó en massa o armat, amb mitjans mecànics o manuals, inclòs tall d'armadures, càrrega, transport a l'abocador, cànon d'abocament i manteniment de l'abocador. S'exclou la gestió de residus.	48,70	374,400	18.233,28	0,34	95,54
46	SS000003	pa	Partida alçada a justificar per la Seguretat i Salut de les obres complementaries a executar en l'actuació autònoma dels parcs de ribera, en el sector E (parc de ribera de Canyars), en base a l'Estudi de Seguretat i Salut del projecte vigent dels parcs de ribera de 2008.	20.824,02	0,800	16.659,22	0,31	95,85
47	F931Ç101	m3	Base de tot-u artificial, amb estesa i piconatge del material al 95% del PM	30,08	550,000	16.544,00	0,30	96,15
48	GR130004	m	Instal·lació de cortines antiterbolesa.	152,54	100,000	15.254,00	0,28	96,43
49	GR130002	u	Instal·lació de caixes-niu per a aus.	68,76	171,000	11.757,96	0,22	96,65
50	F214Ç013	m3	Descontrucció d'edificació núm 88/B, mesurat en volum aparent, inclosa la coberta, solera i massís, classificació dels residus d'enderroc, càrrega i transport a abocador especific o centre de reciclatge, inclòs cànon d'abocament. S'exclou la gestió de residus.	11,81	954,294	11.270,21	0,21	96,86

MODIFICACIÓ DEL PROJECTE EXECUTIU DE LES OBRES D´URBANITZACIÓ DEL SECTOR PLA DE PONENT DE GAVÀ:
ACTUALITZACIÓ DE PREUS I NORMATIVA D´EXECUCIÓ DE L´ACTUACIÓ AUTÒNOMA DELS
PARCS DE RIBERA DE CANYARS I CALAMOT.

ESTADÍSTICA DE PARTIDES

Màscara: * (Ordenació per import)

NUM.	CODI	UA	DESCRIPCIÓ	PREU	AMIDAMENT	IMPORT	%	%ACUM
51	F227R0UF	m2	Repàs i piconatge d´esplanada o caixa de paviment, amb compactació del 98% PM	1,58	6.625,000	10.467,50	0,19	97,05
52	PDC5-SMM3	m3	Estructura modular de drenatge de polipropilè tipus ´´Atlantis o equivalent´´. Subministrament i col·loacació. Tot inclòs.	170,00	56,490	9.603,30	0,18	97,23
53	F214Ç380	m3	Descontrucció d'edificació núm. 33.1, mesurat en volum aparent, inclosa la coberta, solera i massís, classificació dels residus d'enderroc, càrrega i transport a abocador especific o centre de reciclatge, inclòs cànon d'abocament. S'exclou la gestió de residus.	14,57	633,000	9.222,81	0,17	97,40
54	F214Ç400	m3	Descontrucció d'edificació núm. 26/A/B, mesurat en volum aparent, inclosa la coberta, solera i massís, classificació dels residus d'enderroc, càrrega i transport a abocador especific o centre de reciclatge, inclòs cànon d'abocament. S'exclou la gestió de residus.	15,13	605,880	9.166,96	0,17	97,56
55	F4B0DA88	m2	Malla electrosoldada de barres corrugades d'acer, elaborada a l'obra i manipulada a taller ME 15 x 15 D: 6 - 6 B 500 T 6 x 2.2 UNE 36 092:1996	4,62	1.726,000	7.974,12	0,15	97,71
56	F213U040	m3	Enderroc de mur, fonament o alçat de formigó en massa o obra de fabrica, amb mitjans mecànics, càrrega i transport de runes i canon d'abocament. S'exclou la gestió de residus.	26,95	285,773	7.701,58	0,14	97,85
57	FR24U030	ha	Llaurada de terreny a 40 cm de fondària, com a màxim, amb tractor, amb un pendent de menys del 25%	1.378,55	5,079	7.001,66	0,13	97,98
58	GR130006	h	Reg de camins d'obra realitzats mitjançant camions cisterna. Els regs se suspendran quan, segons el Director Ambiental de l'Obra. la humitat dels camins no el requereixi.	68,22	100,000	6.822,00	0,13	98,11
59	F214Ç020	m3	Descontrucció d'edificació núm 70/A/B, mesurat en volum aparent, inclosa la coberta, solera i massís, classificació dels residus d'enderroc, càrrega i transport a abocador especific o centre de reciclatge, inclòs cànon d'abocament. S'exclou la gestió de residus.	15,13	448,800	6.790,34	0,12	98,23

ESTADÍSTICA DE PARTIDES

Màscara: * (Ordenació per import)

NUM.	CODI	UA	DESCRIPCIÓ	PREU	AMIDAMENT	IMPORT	%	%ACUM
60	FRA5ÇGV2	m2	Subministrament i plantació de gramíniea ESPART (stipia tenacissima) o ABELLATGE (hyparrenhia hirta) amb una densitat de 9 plantes/m2 al 50%, planta de primera qualitat segons NTJ, en contenidor de 0.8lts amb mitjans manuals, en forat de 20x20x10cm, amb mitjans manuals. Inclou el llaurat previ del terreny, el subministrament de terra tipus jardí de Burés o equivalent, de textura franc-sorrenca i amb un 5% de mo (en pes), l'adobat amb adob mineral de lent alliberament per plantacions (15-9-15) (100 g/m3), la distribució de la planta, l'obertura i tancament del clot, la substitució de terres, la formació de l'olla de reg, els primers regs manuals, el reperfilat, la reparació del reg per goteig en cas d'avaria, el manteniment i senyalització de nova plantació fins a la recepció de l'obra.	19,03	334,000	6.356,02	0,12	98,35
61	FRA5ÇGM5	u	Subministrament i plantació de MODUL DE PLANTACIÓ LINIA JONCS (Juncus effusus) , amb plantes de primera qualitat segons NTJ, en contenidor o alveol forestal segons planta (veure justificació), amb mitjans manuals o mecanics. Seleccionat a viver per la D.F. Inclou el llaurat previ del terreny, el subministrament de terra tipus jardí de Burés o equivalent, de textura franc-sorrenca i amb un 5% de mo (en pes), l'adobat amb adob mineral de lent alliberament per plantacions (15-9-15) (100 g/m3), la distribució de la planta, l'obertura i tancament del clot, la substitució de terres, la formació de l'olla de reg, els primers regs manuals, el reperfilat, la reparació del reg per goteig en cas d'avaria, el manteniment i senyalització de nova plantació fins a la recepció de l'obra.	21,83	279,000	6.090,57	0,11	98,46

MODIFICACIÓ DEL PROJECTE EXECUTIU DE LES OBRES D´URBANITZACIÓ DEL SECTOR PLA DE PONENT DE GAVÀ:
ACTUALITZACIÓ DE PREUS I NORMATIVA D´EXECUCIÓ DE L´ACTUACIÓ AUTÒNOMA DELS
PARCS DE RIBERA DE CANYARS I CALAMOT.

ESTADÍSTICA DE PARTIDES

Màscara: * (Ordenació per import)

NUM.	CODI	UA	DESCRIPCIÓ	PREU	AMIDAMENT	IMPORT	%	%ACUM
62	SS000005	pa	Partida alçada a justificar per la Seguretat i Salut de les obres avançades i provisionals a executar en l'actuació autònoma dels parcs de ribera, en el sector F (parc de ribera de Calamot), en base a l'Estudi de Seguretat i Salut del projecte vigent dels parcs de ribera de 2008.	4.918,83	1,000	4.918,83	0,09	98,55
63	PPASÇ011	pa	Partida alçada de cobrament íntegre per a la seguretat vial, senyalització, abalisament i desviaments provisionals durant l'execució de les obres del sector E, segons indicació de la Direcció de l'Obra	5.893,25	0,800	4.714,60	0,09	98,64
64	PPASÇ010	pa	Partida alçada de cobrament íntegre per a la seguretat vial, senyalització, abalisament i desviaments provisionals durant l'execució de les obres del sector D, segons indicació de la Direcció de l'Obra	5.893,25	0,800	4.714,60	0,09	98,72
65	FRA5ÇGM2	u	Subministrament i plantació de MODUL DE PLANTACIÓ LINiA ALBER (Populus alba), amb plantes de primera qualitat segons NTJ, en contenidor o alveol forestal segons planta (veure justificació), amb mitjans manuals o mecanics. Seleccionat a viver per la D.F. Inclou el llaurat previ del terreny, el subministrament de terra tipus jardí de Burés o equivalent, de textura franc-sorrenca i amb un 5% de mo (en pes), l'adobat amb adob mineral de lent alliberament per plantacions (15-9-15) (100 g/m3), la distribució de la planta, l'obertura i tancament del clot, la substitució de terres, la formació de l'olla de reg, els primers regs manuals, el reperfilat, la reparació del reg per goteig en cas d'avaria, el manteniment i senyalització de nova plantació fins a la recepció de l'obra.	103,63	44,000	4.559,72	0,08	98,81
66	F21QÇ002	m2	Desmuntatge d'hivernacle, càrrega i transport a l'abocador inclòs. S'exclou la gestió de residus.	2,81	1.573,000	4.420,13	0,08	98,89

ESTADÍSTICA DE PARTIDES

Màscara: * (Ordenació per import)

NUM.	CODI	UA	DESCRIPCIÓ	PREU	AMIDAMENT	IMPORT	%	%ACUM
67	F226ÇG01	m2	Estesa de terres sobre llit de roques o escullera, rejuntant intersticis, amb compactació ´´manual´´ sense mesurar, inclou terres,amb part proporcional de reperfilat	2,13	1.917,800	4.084,91	0,08	98,96
68	F214Ç012	m3	Descontrucció d'edificació núm 88/A mesurat en volum aparent, inclosa la coberta, solera i massís, classificació dels residus d'enderroc, càrrega i transport a abocador especific o centre de reciclatge, inclòs cànon d'abocament. S'exclou la gestió de residus.	14,57	275,154	4.008,99	0,07	99,04
69	GR130003	u	Instal·lació de caixes-niu per a quiròpters.	128,73	30,000	3.861,90	0,07	99,11
70	SS000006	pa	Partida alçada a justificar per la Seguretat i Salut de les obres complementaries a executar en l'actuació autònoma dels parcs de ribera, en el sector F (parc de ribera de Calamot), en base a l'Estudi de Seguretat i Salut del projecte vigent dels parcs de ribera de 2008.	4.611,41	0,800	3.689,13	0,07	99,18
71	FRA5ÇMM1	u	Subministrament i plantació de MODUL DE PLANTACIÓ LINIA OM (Ulmus minor), amb plantes de primera qualitat segons NTJ, en contenidor o alveol forestal segons planta (veure justificació), amb mitjans manuals o mecanics. Seleccionat a viver per la D.F. Inclou el llaurat previ del terreny, el subministrament de terra tipus jardí de Burés o equivalent, de textura franc-sorrenca i amb un 5% de mo (en pes), l'adobat amb adob mineral de lent alliberament per plantacions (15-9-15) (100 g/m3), la distribució de la planta, l'obertura i tancament del clot, la substitució de terres, la formació de l'olla de reg, els primers regs manuals, el reperfilat, la reparació del reg per goteig en cas d'avaria, el manteniment i senyalització de nova plantació fins a la recepció de l'obra.	80,28	45,000	3.612,60	0,07	99,24

MODIFICACIÓ DEL PROJECTE EXECUTIU DE LES OBRES D´URBANITZACIÓ DEL SECTOR PLA DE PONENT DE GAVÀ:
ACTUALITZACIÓ DE PREUS I NORMATIVA D´EXECUCIÓ DE L´ACTUACIÓ AUTÒNOMA DELS
PARCS DE RIBERA DE CANYARS I CALAMOT.

ESTADÍSTICA DE PARTIDES

Màscara: * (Ordenació per import)

NUM.	CODI	UA	DESCRIPCIÓ	PREU	AMIDAMENT	IMPORT	%	%ACUM
72	F4B0Ç222	kg	Acer en barres corrugades B 500 S de límit elàstic >= 500 N/mm2, per a l'armadura d'estructures, inclos la neteja de les armadures, neteja del fons de l'encofrat, separadors, les pèrdues i increments de material corresponents a retalls, empalmaments i ganxos. el pes unitari per al seu càlcul ha de ser el teòric	1,93	1.611,456	3.110,11	0,06	99,30
73	F214Ç320	m3	Descontrucció d'edificació núm. 44.8.2, mesurat en volum aparent, inclosa la coberta, solera i massís, classificació dels residus d'enderroc, càrrega i transport a abocador especific o centre de reciclatge, inclòs cànon d'abocament. S'exclou la gestió de residus.	14,57	212,850	3.101,22	0,06	99,36
74	F216Ç001	m	Enderroc de reixat metàl.lic de 2 m d'alçària, com a màxim i daus de formigó, a mà i amb martell picador, càrrega i transport. S'exclou la gestió de residus.	4,07	745,000	3.032,15	0,06	99,41
75	F21BÇ003	m2	Desmuntatge, càrrega i transport a magatzem de placa i panell de senyalització de trànsit, inclòs part proporcional de suports i demolició de fonamentacions, càrrega i transport a l'abocador dels materials resultants. S'exclou la gestió de residus.	51,83	54,000	2.798,82	0,05	99,46
76	F227ÇG01	m2	Conformacio de peu de talus per a plantacio, reperfilant i allisant el peu de talus amb terres provinents de les operacions en la llera, amb mitjans mecànics. gruix mig 30cm	0,82	3.185,000	2.611,70	0,05	99,51
77	F221U002	m2	Neteja i esbrossada del terreny, amb mitjans mecànics i càrrega manual o mecànica del material sobrant sobre camió, transport a l'abocador i canon d'abocament inclòs	1,42	1.592,000	2.260,64	0,04	99,55
78	F214Ç250	m3	Descontrucció d'edificació núm 48/D, mesurat en volum aparent, inclosa la coberta, solera i massís, classificació dels residus d'enderroc, càrrega i transport a abocador especific o centre de reciclatge, inclòs cànon d'abocament. S'exclou la gestió de residus.	14,57	142,857	2.081,43	0,04	99,59

ESTADÍSTICA DE PARTIDES

Màscara: * (Ordenació per import)

NUM.	CODI	UA	DESCRIPCIÓ	PREU	AMIDAMENT	IMPORT	%	%ACUM
79	FDK2ÇG50	u	Pericó per canalitzacions de reg de 50 x 50 x 60 cm lliures interiors, format per parets de mao calat de 15 cm de gruix totalment rebossades amb morter 1:3 i sobre base drenant de 20 cm de grava de pedra granítica de 15 mm de diàmetre. Inclou passatubs. Inclou l'excavació amb mitjans mecànics o manuales, marc i tapa de fundició dúctil de 52 x 52 cm de resistència d-250 amb tancament de seguritat i qualsevol altre material o mà d'obra necessària per deixar la unitat d'obra totalment acabada. Quedarà acabada enresada amb el paviment d'acabat, si queda dins de sauló o semblant el marc quedarà subjecte amb cargols d'inox i formigó, deixant vist sols el marc.	256,63	8,000	2.053,04	0,04	99,63
80	FR26U030	ha	Fresatge de terreny fluix, de 10 a 15 cm de fondària, amb tractor, per a un pendent de menys del 25%	399,30	5,079	2.028,04	0,04	99,67
81	F219U210	m3	Demolició de paviment de formigó, amb mitjans mecànics, càrrega i transport de runes i canon d'abocament. S'exclou la gestió de residus.	19,75	102,300	2.020,43	0,04	99,70
82	F227U100	m2	Repàs i piconatge de sòl de rasa, amb compactació del 95% PM	2,22	828,000	1.838,16	0,03	99,74
83	FFB1UR20	m	Tub de polietile de densitat alta PE100 de 50 mm de diametre nominal exterior, de 10 bar de pressio nominal segons UNE 53-131-90, connectat per electrofussió o a pressio amb accessoris metàl.lics, inclou part proporcional d'accessoris i mà d'obra per a deixar l'unitat d'obra totalment acabada i provada segons p.c.t.	7,05	250,000	1.762,50	0,03	99,77
84	FFB1635U	m	Tub de polietile de densitat alta PE100 de 32 mm de diametre nominal exterior, de 6 bar de pressio nominal segons UNE 53-131-90, connectat a pressio, amb grau de dificultat mitja i per a col.locar soterrat	2,52	673,000	1.695,96	0,03	99,80

MODIFICACIÓ DEL PROJECTE EXECUTIU DE LES OBRES D´URBANITZACIÓ DEL SECTOR PLA DE PONENT DE GAVÀ:
ACTUALITZACIÓ DE PREUS I NORMATIVA D´EXECUCIÓ DE L´ACTUACIÓ AUTÒNOMA DELS
PARCS DE RIBERA DE CANYARS I CALAMOT.

ESTADÍSTICA DE PARTIDES

Màscara: * (Ordenació per import)

NUM.	CODI	UA	DESCRIPCIÓ	PREU	AMIDAMENT	IMPORT	%	%ACUM
85	F214Ç422	m3	Descontrucció d'edificació núm. 19.1, mesurat en volum aparent, inclosa la coberta, solera i massís, classificació dels residus d'enderroc, càrrega i transport a abocador especific o centre de reciclatge, inclòs cànon d'abocament. S'exclou la gestió de residus.	14,57	93,750	1.365,94	0,03	99,83
86	FRA5ÇGM3	u	Subministrament i plantació de MODUL DE PLANTACIÓ LINIA FREIXE (Fraxinus angustifolia ssp. Oxycarpa), amb plantes de primera qualitat segons NTJ, en contenidor o alveol forestal segons planta (veure justificació), amb mitjans manuals o mecanics. Seleccionat a viver per la D.F. Inclou el llaurat previ del terreny, el subministrament de terra tipus jardí de Burés o equivalent, de textura franc-sorrenca i amb un 5% de mo (en pes), l'adobat amb adob mineral de lent alliberament per plantacions (15-9-15) (100 g/m3), la distribució de la planta, l'obertura i tancament del clot, la substitució de terres, la formació de l'olla de reg, els primers regs manuals, el reperfilat, la reparació del reg per goteig en cas d'avaria, el manteniment i senyalització de nova plantació fins a la recepció de l'obra.	103,19	11,000	1.135,09	0,02	99,85
87	F9A2ÇG01	m3	Paviment de tot-u artificial, amb estesa i piconatge del material al 98% del PM	27,41	40,000	1.096,40	0,02	99,87
88	F21QÇ003	m2	Desmuntatge de cobert, càrrega i transport a l'abocador inclòs. S'exclou la gestió de residus.	21,02	46,800	983,74	0,02	99,89
89	F228Ç002	m3	Rebliment rasa o pou amb graves de 5-12 mm (inlcou el material)	44,14	20,060	885,45	0,02	99,90

ESTADÍSTICA DE PARTIDES

Màscara: * (Ordenació per import)

NUM.	CODI	UA	DESCRIPCIÓ	PREU	AMIDAMENT	IMPORT	%	%ACUM
90	FRA5ÇGV1	m2	Subministrament i plantació de gramíniea CARRITX (ampelodesmos mauritanica) amb una densitat de 4 plantes/m2, planta de primera qualitat segons NTJ, en contenidor de 3lts, amb mitjans manuals, en forat de 20x20x10cm, amb mitjans manuals. Inclou el llaurat previ del terreny, el subministrament de terra tipus jardí de Burés o equivalent, de textura franc-sorrenca i amb un 5% de mo (en pes), l'adobat amb adob mineral de lent alliberament per plantacions (15-9-15) (100 g/m3), la distribució de la planta, l'obertura i tancament del clot, la substitució de terres, la formació de l'olla de reg, els primers regs manuals, el reperfilat, la reparació del reg per goteig en cas d'avaria, el manteniment i senyalització de nova plantació fins a la recepció de l'obra.	13,61	60,000	816,60	0,02	99,92
91	F228Ç202	m3	Reblert de sorra pedra calcària, 0-3.5 mm	40,40	20,060	810,42	0,01	99,93
92	F213U020	m3	Enderroc de mur, fonament o alçat de formigó armat, amb mitjans mecànics, càrrega i transport de runes i canon d'abocament. S'exclou la gestió de residus.	48,70	15,875	773,11	0,01	99,95
93	F222Ç010	m3	Excavació de rasa, en terreny fluix, amb mitjans mecànics, amb terres deixades a la vora o càrrega a camió	6,44	100,000	644,00	0,01	99,96
94	F21DÇ001	m	Demolició de cuneta triangular de formigó de 1,50 m d'amplària i 15 cm de gruix, inclosa càrrega, transport a l'abocador, cànon d'abocament i manteniment de l'abocador. S'exclou la gestió de residus.	4,20	153,000	642,60	0,01	99,97
95	F214Ç011	m3	Descontrucció d'edificació núm 88/C, mesurat en volum aparent, inclosa la coberta, solera i massís, classificació dels residus d'enderroc, càrrega i transport a abocador especific o centre de reciclatge, inclòs cànon d'abocament. S'exclou la gestió de residus	12,61	39,520	498,35	0,01	99,98

MODIFICACIÓ DEL PROJECTE EXECUTIU DE LES OBRES D´URBANITZACIÓ DEL SECTOR PLA DE PONENT DE GAVÀ:
ACTUALITZACIÓ DE PREUS I NORMATIVA D´EXECUCIÓ DE L´ACTUACIÓ AUTÒNOMA DELS
PARCS DE RIBERA DE CANYARS I CALAMOT.

ESTADÍSTICA DE PARTIDES

Màscara: * (Ordenació per import)

NUM.	CODI	UA	DESCRIPCIÓ	PREU	AMIDAMENT	IMPORT	%	%ACUM
96	F221Ç333	m2	Neteja i esbrossada del terreny, amb mitjans mecànics, en zona d'arbrat, amb trocejament de la vegetació incloent la la retirada d'arrels i la regularització amb terres dels mateix terreny dels forats existents o deixats per la extracció de les arrels, i càrrega manual o mecànica del material sobrant sobre camió, transport a l'abocador i canon d'abocament inclós	1,67	200,000	334,00	0,01	99,98
97	FN817324	u	Vàlvula de retenció de clapeta amb rosca, de diàmetre nominal 1´´1/4, de 10 bar de PN, de bronze, preu alt i muntada en pericó de canalització soterrada	35,02	8,000	280,16	0,01	99,99
98	GR130005	m2	Subsolament de terreny compacte a una fondària de treball de 0,45 m, amb tractor sobre pneumàtics de 25.7 a 39.7 Kw i equip subsolador amb 3 braços i una amplària de treball de 1.51 a 1.99 m, per a un pendent inferior al 25 %	0,25	905,680	226,42	0,00	99,99
99	FN117324	u	Vàlvula de comporta manual amb rosca, de diàmetre nominal 1´´1/4, de 10 bar de PN, de bronze, preu alt, muntada en pericó de canalització soterrada	27,94	8,000	223,52	0,00	100,00
100	GR130001	m	Balisament previ i manteniment durant l'execució de l'obra, de la superfície d'ocupació de les obres, instal.lacions annexes i zones d'interès i/o valor ecològic o sociocultural, inclòs el muntatge i desmuntatge amb estaques de fusta d'alçada 1 m i cinta bicolor de plàstic, mesurada la longitud executada	0,29	382,000	110,78	0,00	100,00
			TOTAL:			**5.441.095,63**	**100,00**	

2.1.4.- QUADRE DE PREUS NÚMERO 1

QUADRE DE PREUS NÚMERO 1

NÚMERO	CODI	UA	DESCRIPCIÓ	PREU	
P-1	F213U020	m3	Enderroc de mur, fonament o alçat de formigó armat, amb mitjans mecànics, càrrega i transport de runes i canon d'abocament. S'exclou la gestió de residus. (QUARANTA-VUIT EUROS AMB SETANTA CÈNTIMS)	48,70	€
P-2	F213U040	m3	Enderroc de mur, fonament o alçat de formigó en massa o obra de fabrica, amb mitjans mecànics, càrrega i transport de runes i canon d'abocament. S'exclou la gestió de residus. (VINT-I-SIS EUROS AMB NORANTA-CINC CÈNTIMS)	26,95	€
P-3	F214Ç002	m3	Enderroc d'estructures de qualsevol tipus, de formigó en massa o armat, amb mitjans mecànics o manuals, inclòs tall d'armadures, càrrega, transport a l'abocador, cànon d'abocament i manteniment de l'abocador. S'exclou la gestió de residus. (QUARANTA-VUIT EUROS AMB SETANTA CÈNTIMS)	48,70	€
P-4	F214Ç011	m3	Descontrucció d'edificació núm 88/C, mesurat en volum aparent, inclosa la coberta, solera i massís, classificació dels residus d'enderroc, càrrega i transport a abocador especific o centre de reciclatge, inclòs cànon d'abocament. S'exclou la gestió de residus (DOTZE EUROS AMB SEIXANTA-UN CÈNTIMS)	12,61	€
P-5	F214Ç012	m3	Descontrucció d'edificació núm 88/A mesurat en volum aparent, inclosa la coberta, solera i massís, classificació dels residus d'enderroc, càrrega i transport a abocador especific o centre de reciclatge, inclòs cànon d'abocament. S'exclou la gestió de residus. (CATORZE EUROS AMB CINQUANTA-SET CÈNTIMS)	14,57	€
P-6	F214Ç013	m3	Descontrucció d'edificació núm 88/B, mesurat en volum aparent, inclosa la coberta, solera i massís, classificació dels residus d'enderroc, càrrega i transport a abocador especific o centre de reciclatge, inclòs cànon d'abocament. S'exclou la gestió de residus. (ONZE EUROS AMB VUITANTA-UN CÈNTIMS)	11,81	€
P-7	F214Ç020	m3	Descontrucció d'edificació núm 70/A/B, mesurat en volum aparent, inclosa la coberta, solera i massís, classificació dels residus d'enderroc, càrrega i transport a abocador especific o centre de reciclatge, inclòs cànon d'abocament. S'exclou la gestió de residus. (QUINZE EUROS AMB TRETZE CÈNTIMS)	15,13	€
P-8	F214Ç250	m3	Descontrucció d'edificació núm 48/D, mesurat en volum aparent, inclosa la coberta, solera i massís, classificació dels residus d'enderroc, càrrega i transport a abocador especific o centre de reciclatge, inclòs cànon d'abocament. S'exclou la gestió de residus. (CATORZE EUROS AMB CINQUANTA-SET CÈNTIMS)	14,57	€
P-9	F214Ç320	m3	Descontrucció d'edificació núm. 44.8.2, mesurat en volum aparent, inclosa la coberta, solera i massís, classificació dels residus d'enderroc, càrrega i transport a abocador especific o centre de reciclatge, inclòs cànon d'abocament. S'exclou la gestió de residus. (CATORZE EUROS AMB CINQUANTA-SET CÈNTIMS)	14,57	€
P-10	F214Ç371	m3	Descontrucció d'edificació núm. 34/A/B/C, mesurat en volum aparent, inclosa la coberta, solera i massís, classificació dels residus d'enderroc, càrrega i transport a abocador especific o centre de reciclatge, inclòs cànon d'abocament S'exclou la gestió de residus. (QUINZE EUROS AMB TRETZE CÈNTIMS)	15,13	€
P-11	F214Ç380	m3	Descontrucció d'edificació núm. 33.1, mesurat en volum aparent, inclosa la coberta, solera i massís, classificació dels residus d'enderroc, càrrega i transport a abocador especific o centre de reciclatge, inclòs cànon d'abocament. S'exclou la gestió de residus. (CATORZE EUROS AMB CINQUANTA-SET CÈNTIMS)	14,57	€
P-12	F214Ç400	m3	Descontrucció d'edificació núm. 26/A/B, mesurat en volum aparent, inclosa la coberta, solera i massís, classificació dels residus d'enderroc, càrrega i transport a abocador especific o centre de reciclatge, inclòs cànon d'abocament. S'exclou la gestió de residus. (QUINZE EUROS AMB TRETZE CÈNTIMS)	15,13	€

MODIFICACIÓ DEL PROJECTE EXECUTIU DE LES OBRES D´URBANITZACIÓ DEL SECTOR PLA DE PONENT DE GAVÀ:
ACTUALITZACIÓ DE PREUS I NORMATIVA D´EXECUCIÓ DE L´ACTUACIÓ AUTÒNOMA DELS
PARCS DE RIBERA DE CANYARS I CALAMOT.

QUADRE DE PREUS NÚMERO 1

NÚMERO	CODI	UA	DESCRIPCIÓ	PREU	
P-13	F214Ç422	m3	Descontrucció d'edificació núm. 19.1, mesurat en volum aparent, inclosa la coberta, solera i massís, classificació dels residus d'enderroc, càrrega i transport a abocador especific o centre de reciclatge, inclòs cànon d'abocament. S'exclou la gestió de residus. (CATORZE EUROS AMB CINQUANTA-SET CÈNTIMS)	14,57	€
P-14	F214ÇG01	m3	Descontrucció d'edificació, mesurat en volum aparent, inclosa la coberta, solera i massís, classificació dels residus d'enderroc, càrrega i transport a abocador especific o centre de reciclatge, inclòs cànon d'abocament. S'exclou la gestió de residus. (DOTZE EUROS AMB TRENTA-SET CÈNTIMS)	12,37	€
P-15	F216Ç001	m	Enderroc de reixat metàl.lic de 2 m d'alçària, com a màxim i daus de formigó, a mà i amb martell picador, càrrega i transport. S'exclou la gestió de residus. (QUATRE EUROS AMB SET CÈNTIMS)	4,07	€
P-16	F219U210	m3	Demolició de paviment de formigó, amb mitjans mecànics, càrrega i transport de runes i canon d'abocament. S'exclou la gestió de residus. (DINOU EUROS AMB SETANTA-CINC CÈNTIMS)	19,75	€
P-17	F21BÇ003	m2	Desmuntatge, càrrega i transport a magatzem de placa i panell de senyalització de trànsit, inclòs part proporcional de suports i demolició de fonamentacions, càrrega i transport a l'abocador dels materials resultants. S'exclou la gestió de residus. (CINQUANTA-UN EUROS AMB VUITANTA-TRES CÈNTIMS)	51,83	€
P-18	F21DÇ001	m	Demolició de cuneta triangular de formigó de 1,50 m d'amplària i 15 cm de gruix, inclosa càrrega, transport a l'abocador, cànon d'abocament i manteniment de l'abocador. S'exclou la gestió de residus. (QUATRE EUROS AMB VINT CÈNTIMS)	4,20	€
P-19	F21QÇ002	m2	Desmuntatge d'hivernacle, càrrega i transport a l'abocador inclòs. S'exclou la gestió de residus. (DOS EUROS AMB VUITANTA-UN CÈNTIMS)	2,81	€
P-20	F21QÇ003	m2	Desmuntatge de cobert, càrrega i transport a l'abocador inclòs. S'exclou la gestió de residus. (VINT-I-UN EUROS AMB DOS CÈNTIMS)	21,02	€
P-21	F221Ç222	m2	Neteja i esbrossada del terreny, amb mitjans mecànics i càrrega manual o mecànica del material sobrant sobre camió, transport a l'abocador i canon d'abocament inclós (UN EUROS AMB QUARANTA-DOS CÈNTIMS)	1,42	€
P-22	F221Ç333	m2	Neteja i esbrossada del terreny, amb mitjans mecànics, en zona d'arbrat, amb trocejament de la vegetació incloent la la retirada d'arrels i la regularització amb terres dels mateix terreny dels forats existents o deixats per la extracció de les arrels, i càrrega manual o mecànica del material sobrant sobre camió, transport a l'abocador i canon d'abocament inclós (UN EUROS AMB SEIXANTA-SET CÈNTIMS)	1,67	€
P-23	F221Ç902	m3	Excavació i càrrega de terra per a rebaix en capa de terra vegetal, amb mitjans mecànics (TRES EUROS AMB QUARANTA-SET CÈNTIMS)	3,47	€
P-24	F221ÇA01	m3	Excavació i càrrega de terra per a esplanació en terreny fluix, amb mitjans mecànics, amb part proporcional de reperfilat de talussos i sota supervisió d'arqueòleg (SET EUROS AMB QUARANTA-NOU CÈNTIMS)	7,49	€
P-25	F221U002	m2	Neteja i esbrossada del terreny, amb mitjans mecànics i càrrega manual o mecànica del material sobrant sobre camió, transport a l'abocador i canon d'abocament inclós (UN EUROS AMB QUARANTA-DOS CÈNTIMS)	1,42	€

QUADRE DE PREUS NÚMERO 1

NÚMERO	CODI	UA	DESCRIPCIÓ	PREU
P-26	F221U010	m3	Excavació i càrrega de terra per a esplanació en terreny fluix, amb mitjans mecànics, amb part proporcional de reperfilat de talussos (TRES EUROS AMB SETANTA-CINC CÈNTIMS)	3,75 €
P-27	F221U020	m3	Excavació i càrrega de terra per a esplanació en terreny de trànsit, amb mitjans mecànics, amb part proporcional de reperfilat de talussos (SET EUROS AMB NORANTA CÈNTIMS)	7,90 €
P-28	F222Ç010	m3	Excavació de rasa, en terreny fluix, amb mitjans mecànics, amb terres deixades a la vora o càrrega a camió (SIS EUROS AMB QUARANTA-QUATRE CÈNTIMS)	6,44 €
P-29	F222Ç020	m3	Excavació de rasa, en terreny de trànsit, amb mitjans mecànics, amb terres deixades a la vora o càrrega a camió. (NOU EUROS AMB SIS CÈNTIMS)	9,06 €
P-30	F226Ç222	m3	Estesa, terraplenada i piconatge per a caixa de paviment de terres o explanada, amb una compactació del 95% del PM (no inclou terres),amb part proporcional de reperfilat de talussos (SIS EUROS AMB CINQUANTA-QUATRE CÈNTIMS)	6,54 €
P-31	F226ÇG01	m2	Estesa de terres sobre llit de roques o escullera, rejuntant intersticis, amb compactació ´´manual´´ sense mesurar, inclou terres,amb part proporcional de reperfilat (DOS EUROS AMB TRETZE CÈNTIMS)	2,13 €
P-32	F227ÇG01	m2	Conformacio de peu de talus per a plantacio, reperfilant i allisant el peu de talus amb terres provinents de les operacions en la llera, amb mitjans mecànics. gruix mig 30cm (ZERO EUROS AMB VUITANTA-DOS CÈNTIMS)	0,82 €
P-33	F227R0UF	m2	Repàs i piconatge d´esplanada o caixa de paviment, amb compactació del 98% PM (UN EUROS AMB CINQUANTA-VUIT CÈNTIMS)	1,58 €
P-34	F227U100	m2	Repàs i piconatge de sòl de rasa, amb compactació del 95% PM (DOS EUROS AMB VINT-I-DOS CÈNTIMS)	2,22 €
P-35	F228Ç001	m3	Rebliment i piconatge de rasa de 0,60 m d'amplària, com a màxim, amb terres, en tongades de 25 cm, com a màxim (VINT-I-TRES EUROS AMB VUITANTA CÈNTIMS)	23,80 €
P-36	F228Ç002	m3	Rebliment rasa o pou amb graves de 5-12 mm (inlcou el material) (QUARANTA-QUATRE EUROS AMB CATORZE CÈNTIMS)	44,14 €
P-37	F228Ç202	m3	Reblert de sorra pedra calcària, 0-3.5 mm (QUARANTA EUROS AMB QUARANTA CÈNTIMS)	40,40 €
P-38	F228U010	m3	Rebliment i piconatge de rasa de 0,60 m d'amplària, com a màxim, amb sauló sense garbellar per a protecció de conduccions, en tongades de 25 cm, com a màxim (VINT-I-NOU EUROS AMB TRENTA-UN CÈNTIMS)	29,31 €
P-39	F22EÇ002	m3	Reblert amb material argilos amb un index de plasticitat superior a deu (10), procedent de la pròpia obra, en capa d'impermeabilització, nucli d'embassament o bassa de regulació, segons Plec de Prescripcions Tècniques, estesa i compactació en tongades de 25 cm de gruix com a màxim al 100% del PM, mesurat sobre perfil teòric (DOS EUROS AMB SEIXANTA-SIS CÈNTIMS)	2,66 €

MODIFICACIÓ DEL PROJECTE EXECUTIU DE LES OBRES D´URBANITZACIÓ DEL SECTOR PLA DE PONENT DE GAVÀ:
ACTUALITZACIÓ DE PREUS I NORMATIVA D´EXECUCIÓ DE L´ACTUACIÓ AUTÒNOMA DELS
PARCS DE RIBERA DE CANYARS I CALAMOT.

QUADRE DE PREUS NÚMERO 1

NÚMERO	CODI	UA	DESCRIPCIÓ	PREU
P-40	F2R9Ç001	m3	Transport de terres dins de l'obra o a l'abocador autoritzat, amb camió, inclòs canon d'abocament i certificat d'abocament (UN EUROS AMB VUITANTA CÈNTIMS)	1,80 €
P-41	F3J1U020	m3	Estructura de gabions amb reblert amb pedra llicorella d'aportació col·locada amb cara vista concertada (DOS-CENTS TRES EUROS AMB SEIXANTA-UN CÈNTIMS)	203,61 €
P-42	F3J1U030	m3	Estructura de gabions amb reblert amb pedra calcaria d'aportació col·locada (DOS-CENTS TRES EUROS AMB SEIXANTA-UN CÈNTIMS)	203,61 €
P-43	F3J2U030	m3	Escullera amb blocs de pedra calcària de 800 a 1200 kg de pes, col·locats (QUARANTA-NOU EUROS AMB SETANTA-NOU CÈNTIMS)	49,79 €
P-44	F3J2V020	m3	Escullera amb blocs de pedra granítica de 100 a 800 kg de pes, col·locats (CINQUANTA-SIS EUROS AMB QUARANTA-VUIT CÈNTIMS)	56,48 €
P-45	F450Ç001	m3	Formigó per a estructures, HA-30/B/20/IIIa, de consistència tova i grandària màxima del granulat 20 mm, abocat amb qualsevol mitjà (CENT TRENTA-TRES EUROS AMB CINQUANTA-DOS CÈNTIMS)	133,52 €
P-46	F4B0Ç222	kg	Acer en barres corrugades B 500 S de límit elàstic >= 500 N/mm2, per a l'armadura d'estructures, inclos la neteja de les armadures, neteja del fons de l'encofrat, separadors, les pèrdues i increments de material corresponents a retalls, empalmaments i ganxos. el pes unitari per al seu càlcul ha de ser el teòric (UN EUROS AMB NORANTA-TRES CÈNTIMS)	1,93 €
P-47	F4B0DA88	m2	Malla electrosoldada de barres corrugades d'acer, elaborada a l'obra i manipulada a taller ME 15 x 15 D: 6 - 6 B 500 T 6 x 2.2 UNE 36 092:1996 (QUATRE EUROS AMB SEIXANTA-DOS CÈNTIMS)	4,62 €
P-48	F6A17636	m	Reixat d'acer d'alçària 1,5 m amb acabat pintat amb tela metàl.lica de torsió simple amb acabat galvanitzat i plastificat, 50 mm de pas de malla i diàmetre 2,2 i 3 mm, i pals de tub galvanitzat i pintat de diàmetre 48 mm, col.locats cada 3 m sobre daus de formigó (VINT EUROS AMB SETANTA CÈNTIMS)	20,70 €
P-49	F7B1Ç050	m2	Feltre geotextil no teixit de polipropilé, amb un pes mínim de 300 g/m2, 100% foradat per ambdues cares, amb resistència a la perforació igual o superior a 3850 N, inclòs pèrdues per retalls i encavalcaments, regularització i anivellament de superfície d'assentament, totalment col·locat (TRES EUROS AMB VUITANTA-NOU CÈNTIMS)	3,89 €
P-50	F931Ç101	m3	Base de tot-u artificial, amb estesa i piconatge del material al 95% del PM (TRENTA EUROS AMB VUIT CÈNTIMS)	30,08 €
P-51	F93ZÇ001	m3	Base de grava de pedrera de pedra granítica, de 50 a 70 mm, amb estesa i piconatge del material (QUARANTA-SIS EUROS AMB CATORZE CÈNTIMS)	46,14 €
P-52	F9A2ÇG01	m3	Paviment de tot-u artificial, amb estesa i piconatge del material al 98% del PM (VINT-I-SET EUROS AMB QUARANTA-UN CÈNTIMS)	27,41 €
P-53	FDK2ÇG50	u	Pericó per canalitzacions de reg de 50 x 50 x 60 cm lliures interiors, format per parets de maó calat de 15 cm de gruix totalment rebossades amb morter 1:3 i sobre base drenant de 20 cm de grava de pedra granítica de 15 mm de diàmetre. Inclou passatubs. Inclou l'excavació amb mitjans mecànics o manuales, marc i tapa de fundició dúctil de 52 x 52 cm de resistència	256,63 €

QUADRE DE PREUS NÚMERO 1

NÚMERO	CODI	UA	DESCRIPCIÓ	PREU
			d-250 amb tancament de seguritat i qualsevol altre material o mà d'obra necessària per deixar la unitat d'obra totalment acabada. Quedarà acabada enresada amb el paviment d'acabat, si queda dins de sauló o semblant el marc quedarà subjecte amb cargols d'inox i formigó, deixant vist sols el marc. (DOS-CENTS CINQUANTA-SIS EUROS AMB SEIXANTA-TRES CÈNTIMS)	
P-54	FFB1635U	m	Tub de polietile de densitat alta PE100 de 32 mm de diametre nominal exterior, de 6 bar de pressio nominal segons UNE 53-131-90, connectat a pressio, amb grau de dificultat mitja i per a col.locar soterrat (DOS EUROS AMB CINQUANTA-DOS CÈNTIMS)	2,52 €
P-55	FFB1UR20	m	Tub de polietile de densitat alta PE100 de 50 mm de diametre nominal exterior, de 10 bar de pressio nominal segons UNE 53-131-90, connectat per electrofussió o a pressio amb accessoris metàl.lics, inclou part proporcional d'accessoris i mà d'obra per a deixar l'unitat d'obra totalment acabada i provada segons p.c.t. (SET EUROS AMB CINC CÈNTIMS)	7,05 €
P-56	FN117324	u	Vàlvula de comporta manual amb rosca, de diàmetre nominal 1´´1/4, de 10 bar de PN, de bronze, preu alt, muntada en pericó de canalització soterrada (VINT-I-SET EUROS AMB NORANTA-QUATRE CÈNTIMS)	27,94 €
P-57	FN817324	u	Vàlvula de retenció de clapeta amb rosca, de diàmetre nominal 1´´1/4, de 10 bar de PN, de bronze, preu alt i muntada en pericó de canalització soterrada (TRENTA-CINC EUROS AMB DOS CÈNTIMS)	35,02 €
P-58	FR11ÇG01	m2	Esbrossada i eliminació de canyes, inclòs esbrossada amb capçal de serra la part aèria, i retirada manual o amb petita maquinaria dels rizomes, en terreny pla o en pendent, amb aplicació de glifosfats 2-5%, i càrrega manual o mecànica del material sobrant sobre camió, transport a l'abocador i canon d'abocament inclós (TRETZE EUROS AMB VINT-I-QUATRE CÈNTIMS)	13,24 €
P-59	FR13ÇG99	m2	Aclarida de bosc existent: talant arbres existents marcats, inclou: Poda de saneig d'arbre gran existent. Tala d'arbre marcat, inclos el desbrancatge anterior i posterior, la neteja del tronc, la preparació de la fusta per a col.locar o triturar, l' arrencada de soca, el rebliment del forat i l'anivellament del terreny. Tasques de remarcat d'arbrat a talar. Trocejat de tronc principal i col.locats en obra segons criteri de la Direcció Facultativa. Tasques de triturat de les restes de poda (branques, fulles...), desbrancatge i neteja de tronc, i la seva posterior extesa en superfície, inclòs acopi temporal. Tot seguint criteris del tècnic de mediambient. (UN EUROS AMB SEIXANTA-DOS CÈNTIMS)	1,62 €
P-60	FR24U030	ha	Llaurada de terreny a 40 cm de fondària, com a màxim, amb tractor, amb un pendent de menys del 25% (MIL TRES-CENTS SETANTA-VUIT EUROS AMB CINQUANTA-CINC CÈNTIMS)	1.378,55 €
P-61	FR26ÇG01	m2	Decapatge de terra vegetal, acopi i posterior estesa en obra, inclòs fresatge de terreny de 40 a 50 cm de fondària, amb mitjans mecànics, per a terrenys plans o en pendent (UN EUROS AMB TRETZE CÈNTIMS)	1,13 €
P-62	FR26U030	ha	Fresatge de terreny fluix, de 10 a 15 cm de fondària, amb tractor, per a un pendent de menys del 25% (TRES-CENTS NORANTA-NOU EUROS AMB TRENTA CÈNTIMS)	399,30 €
P-63	FR71ÇG00	m2	Sembra mecànica de cultiu agrícola, inclou el llaurat i despedregat del terreny, el rasclonat mecànic, el pas del corró, l'adobat mineral de lent alliberament (20-5-8-2) de 400 kg/ha, el subministrament de 35 g/m2 de llavor de primera, sembra en dos passades perpendiculars, la cobertura de la llavor i el pas de corró, el manteniment i senyalització de la nova plantació fins a la recepció de l'obra. aquesta partida s'abonarà en aconseguir el 95% de recobriment	1,45 €

MODIFICACIÓ DEL PROJECTE EXECUTIU DE LES OBRES D´URBANITZACIÓ DEL SECTOR PLA DE PONENT DE GAVÀ:
ACTUALITZACIÓ DE PREUS I NORMATIVA D´EXECUCIÓ DE L´ACTUACIÓ AUTÒNOMA DELS
PARCS DE RIBERA DE CANYARS I CALAMOT.

QUADRE DE PREUS NÚMERO 1

NÚMERO	CODI	UA	DESCRIPCIÓ	PREU
			de la superfície (UN EUROS AMB QUARANTA-CINC CÈNTIMS)	
P-64	FR72ÇG01	m2	Formació de prat en pla o talús mitjançant hidrosembra en dues fases, a la fase de sembra: llavors 5% trapadella (onobrychys viciifolia), 10% alfàls (medicago sativa), 25% lot (lotus cornicolatus), 30% raigras (lolium perrenne), 30% festuca (festuca arundinacea), (40 g/m2), 50 g/m2 mulch de fusta de fibra curta, 10 g/m2 estabilitzant orgànic, 30 g/m2 d'adob mineral triple 15, 10 cc/m2 d'àcids húmic i fúlvic. fase de tapat : 100 g/m2 de mulch de fusta de fibra curta i 10 g/m2 d'estabilitzant orgànic. el manteniment fins a la recepció de l'obra. Aquesta partida s'abonarà en aconseguir el 95% de recobriment de la superfície (UN EUROS AMB SIS CÈNTIMS)	1,06 €
P-65	FRA5ÇG02	u	Subministrament i plantació de VINCA (Vinca difformis), de primera qualitat segons NTJ, en alveol forestal de 300 cc amb mitjans manuals, marc de plantació reticla 50x50cm, en forat de 20x20x10cm, amb mitjans manuals. Inclou el llaurat previ del terreny, el subministrament de terra tipus jardí de Burés o equivalent, de textura franc-sorrenca i amb un 5% de mo (en pes), l'adobat amb adob mineral de lent alliberament per plantacions (15-9-15) (100 g/m3), la distribució de la planta, l'obertura i tancament del clot, la substitució de terres, la formació de l'olla de reg, els primers regs manuals, el reperfilat, la reparació del reg per goteig en cas d'avaria, el manteniment i senyalització de nova plantació fins a la recepció de l'obra. (DOS EUROS AMB DINOU CÈNTIMS)	2,19 €
P-66	FRA5ÇG03	u	Subministrament i plantació de LIPPIA (Lippia nodiflora), de primera qualitat segons NTJ, en alveol forestal de 300 cc amb mitjans manuals, marc de plantació reticla 30x30cm, en forat de 20x20x10cm, amb mitjans manuals. Inclou el llaurat previ del terreny, el subministrament de terra tipus jardí de Burés o equivalent, de textura franc-sorrenca i amb un 5% de mo (en pes), l'adobat amb adob mineral de lent alliberament per plantacions (15-9-15) (100 g/m3), la distribució de la planta, l'obertura i tancament del clot, la substitució de terres, la formació de l'olla de reg, els primers regs manuals, el reperfilat, la reparació del reg per goteig en cas d'avaria, el manteniment i senyalització de nova plantació fins a la recepció de l'obra. (UN EUROS AMB VUITANTA-TRES CÈNTIMS)	1,83 €
P-67	FRA5ÇG04	u	Subministrament i plantació de LLISTO, de primera qualitat segons NTJ, en alveol forestal de 300 cc amb mitjans manuals, marc de plantació reticla 30x30cm, en forat de 20x20x10cm, amb mitjans manuals. Inclou el llaurat previ del terreny, el subministrament de terra tipus jardí de Burés o equivalent, de textura franc-sorrenca i amb un 5% de mo (en pes), l'adobat amb adob mineral de lent alliberament per plantacions (15-9-15) (100 g/m3), la distribució de la planta, l'obertura i tancament del clot, la substitució de terres, la formació de l'olla de reg, els primers regs manuals, el reperfilat, la reparació del reg per goteig en cas d'avaria, el manteniment i senyalització de nova plantació fins a la recepció de l'obra. (UN EUROS AMB VUITANTA-TRES CÈNTIMS)	1,83 €
P-68	FRA5ÇGM2	u	Subministrament i plantació de MODUL DE PLANTACIÓ LINiA ALBER (Populus alba), amb plantes de primera qualitat segons NTJ, en contenidor o alveol forestal segons planta (veure justificació), amb mitjans manuals o mecanics. Seleccionat a viver per la D.F. Inclou el llaurat previ del terreny, el subministrament de terra tipus jardí de Burés o equivalent, de textura franc-sorrenca i amb un 5% de mo (en pes), l'adobat amb adob mineral de lent alliberament per plantacions (15-9-15) (100 g/m3), la distribució de la planta, l'obertura i tancament del clot, la substitució de terres, la formació de l'olla de reg, els primers regs manuals, el reperfilat, la reparació del reg per goteig en cas d'avaria, el manteniment i senyalització de nova plantació fins a la recepció de l'obra. (CENT TRES EUROS AMB SEIXANTA-TRES CÈNTIMS)	103,63 €
P-69	FRA5ÇGM3	u	Subministrament i plantació de MODUL DE PLANTACIÓ LINIA FREIXE (Fraxinus angustifolia ssp. Oxycarpa), amb plantes de primera qualitat segons NTJ, en contenidor o alveol forestal segons planta (veure justificació), amb mitjans manuals o mecanics. Seleccionat a viver per la D.F. Inclou el llaurat previ del terreny, el subministrament de terra tipus jardí de Burés o equivalent, de textura franc-sorrenca i amb un 5% de mo (en pes), l'adobat amb adob mineral de lent alliberament per plantacions (15-9-15) (100 g/m3), la distribució de la planta, l'obertura i tancament del clot, la substitució de terres, la formació de l'olla de reg, els primers regs manuals, el reperfilat, la reparació del reg per goteig en cas d'avaria, el manteniment i senyalització de nova plantació fins a la recepció de l'obra. (CENT TRES EUROS AMB DINOU CÈNTIMS)	103,19 €

QUADRE DE PREUS NÚMERO 1

NÚMERO	CODI	UA	DESCRIPCIÓ	PREU
P-70	FRA5ÇGM4	u	Subministrament i plantació de MODUL DE PLANTACIÓ LINIA SARGA (Salix elaeagnos ssp. Angustifolia), amb plantes de primera qualitat segons NTJ, en contenidor o alveol forestal segons planta (veure justificació), amb mitjans manuals o mecanics. Seleccionat a viver per la D.F. Inclou el llaurat previ del terreny, el subministrament de terra tipus jardí de Burés o equivalent, de textura franc-sorrenca i amb un 5% de mo (en pes), l'adobat amb adob mineral de lent alliberament per plantacions (15-9-15) (100 g/m3), la distribució de la planta, l'obertura i tancament del clot, la substitució de terres, la formació de l'olla de reg, els primers regs manuals, el reperfilat, la reparació del reg per goteig en cas d'avaria, el manteniment i senyalització de nova plantació fins a la recepció de l'obra. (CENT VINT-I-QUATRE EUROS AMB VINT-I-QUATRE CÈNTIMS)	124,24 €
P-71	FRA5ÇGM5	u	Subministrament i plantació de MODUL DE PLANTACIÓ LINIA JONCS (Juncus effusus) , amb plantes de primera qualitat segons NTJ, en contenidor o alveol forestal segons planta (veure justificació), amb mitjans manuals o mecanics. Seleccionat a viver per la D.F. Inclou el llaurat previ del terreny, el subministrament de terra tipus jardí de Burés o equivalent, de textura franc-sorrenca i amb un 5% de mo (en pes), l'adobat amb adob mineral de lent alliberament per plantacions (15-9-15) (100 g/m3), la distribució de la planta, l'obertura i tancament del clot, la substitució de terres, la formació de l'olla de reg, els primers regs manuals, el reperfilat, la reparació del reg per goteig en cas d'avaria, el manteniment i senyalització de nova plantació fins a la recepció de l'obra. (VINT-I-UN EUROS AMB VUITANTA-TRES CÈNTIMS)	21,83 €
P-72	FRA5ÇGV1	m2	Subministrament i plantació de gramíniea CARRITX (ampelodesmos mauritanica) amb una densitat de 4 plantes/m2, planta de primera qualitat segons NTJ, en contenidor de 3lts, amb mitjans manuals, en forat de 20x20x10cm, amb mitjans manuals. Inclou el llaurat previ del terreny, el subministrament de terra tipus jardí de Burés o equivalent, de textura franc-sorrenca i amb un 5% de mo (en pes), l'adobat amb adob mineral de lent alliberament per plantacions (15-9-15) (100 g/m3), la distribució de la planta, l'obertura i tancament del clot, la substitució de terres, la formació de l'olla de reg, els primers regs manuals, el reperfilat, la reparació del reg per goteig en cas d'avaria, el manteniment i senyalització de nova plantació fins a la recepció de l'obra. (TRETZE EUROS AMB SEIXANTA-UN CÈNTIMS)	13,61 €
P-73	FRA5ÇGV2	m2	Subministrament i plantació de gramíniea ESPART (stipia tenacissima) o ABELLATGE (hyparrenhia hirta) amb una densitat de 9 plantes/m2 al 50%, planta de primera qualitat segons NTJ, en contenidor de 0.8lts amb mitjans manuals, en forat de 20x20x10cm, amb mitjans manuals. Inclou el llaurat previ del terreny, el subministrament de terra tipus jardí de Burés o equivalent, de textura franc-sorrenca i amb un 5% de mo (en pes), l'adobat amb adob mineral de lent alliberament per plantacions (15-9-15) (100 g/m3), la distribució de la planta, l'obertura i tancament del clot, la substitució de terres, la formació de l'olla de reg, els primers regs manuals, el reperfilat, la reparació del reg per goteig en cas d'avaria, el manteniment i senyalització de nova plantació fins a la recepció de l'obra. (DINOU EUROS AMB TRES CÈNTIMS)	19,03 €
P-74	FRA5ÇGV3	m2	Subministrament i plantació de gramíniea FENAS (brachypodium phoenicoides) en alveol forestal de 300 cc, o FANALET (briza media) en alveol forestal de 400 cc, amb una densitat de 16 plantes/m2 al 50%, planta de primera qualitat segons NTJ, amb mitjans manuals, en forat de 20x20x10cm, amb mitjans manuals. Inclou el llaurat previ del terreny, el subministrament de terra tipus jardí de Burés o equivalent, de textura franc-sorrenca i amb un 5% de mo (en pes), l'adobat amb adob mineral de lent alliberament per plantacions (15-9-15) (100 g/m3), la distribució de la planta, l'obertura i tancament del clot, la substitució de terres, la formació de l'olla de reg, els primers regs manuals, el reperfilat, la reparació del reg per goteig en cas d'avaria, el manteniment i senyalització de nova plantació fins a la recepció de l'obra. (VINT-I-QUATRE EUROS AMB QUARANTA-CINC CÈNTIMS)	24,45 €
P-75	FRA5ÇGV4	m2	Subministrament i plantació de gramíniea LLISTO (brachypodium retusum) en alveol forestal de 300 cc, LLONÇA (aphyllanthes monspellensis) en alveol forestal de 400 cc o FESTUCA (festuca glauca) en alveol forestal de 400 cc, amb una densitat de 20 plantes/m2 al 33%, planta de primera qualitat segons NTJ, amb mitjans manuals, en forat de 10x10x10cm, amb mitjans manuals. Inclou el llaurat previ del terreny, el subministrament de terra tipus jardí de Burés o equivalent, de textura franc-sorrenca i amb un 5% de mo (en pes), l'adobat amb adob mineral de lent alliberament per plantacions (15-9-15) (100 g/m3), la distribució de la planta,	25,69 €

MODIFICACIÓ DEL PROJECTE EXECUTIU DE LES OBRES D´URBANITZACIÓ DEL SECTOR PLA DE PONENT DE GAVÀ:
ACTUALITZACIÓ DE PREUS I NORMATIVA D´EXECUCIÓ DE L´ACTUACIÓ AUTÒNOMA DELS
PARCS DE RIBERA DE CANYARS I CALAMOT.

QUADRE DE PREUS NÚMERO 1

NÚMERO	CODI	UA	DESCRIPCIÓ	PREU
			l'obertura i tancament del clot, la substitució de terres, la formació de l'olla de reg, els primers regs manuals, el reperfilat, la reparació del reg per goteig en cas d'avaria, el manteniment i senyalització de nova plantació fins a la recepció de l'obra. (VINT-I-CINC EUROS AMB SEIXANTA-NOU CÈNTIMS)	
P-76	FRA5ÇMM1	u	Subministrament i plantació de MODUL DE PLANTACIÓ LINIA OM (Ulmus minor), amb plantes de primera qualitat segons NTJ, en contenidor o alveol forestal segons planta (veure justificació), amb mitjans manuals o mecanics. Seleccionat a viver per la D.F. Inclou el llaurat previ del terreny, el subministrament de terra tipus jardí de Burés o equivalent, de textura franc-sorrenca i amb un 5% de mo (en pes), l'adobat amb adob mineral de lent alliberament per plantacions (15-9-15) (100 g/m3), la distribució de la planta, l'obertura i tancament del clot, la substitució de terres, la formació de l'olla de reg, els primers regs manuals, el reperfilat, la reparació del reg per goteig en cas d'avaria, el manteniment i senyalització de nova plantació fins a la recepció de l'obra. (VUITANTA EUROS AMB VINT-I-VUIT CÈNTIMS)	80,28 €
P-77	FRI1ÇG01	m2	Malla volumètrica biodegradable de contenció antierosió 340gr/m2 o equivalent, Inclou la preparació del terreny, l'estesa, el solapament, l'obertura i tancament de la rasa en coronació i peu, el seu ancoratge i la fixació amb piquetes d'acer corrugat de 8 mm de diàmetre i 40 cm de llargaria, a raó de 4 u/m2, part proporcional de mermes de material i tots els elements auxiliars necessaris per deixar l'unitat d'obra totalment acabada (CINC EUROS AMB SEIXANTA-QUATRE CÈNTIMS)	5,64 €
P-78	FRI1ÇG02	m2	Malla volumètrica biodegradable de contenció antierosió, de plàstic polimèric de pes 340grs/m composta de 3 malles termosoldades 10x10 mm HDPE, de 2-2,5cm de gruix, per a protecció de talussos. Inclou la preparació del terreny, l'estesa, el solapament, l'obertura i tancament de la rasa en coronació i peu, el seu ancoratge i la fixació amb piquetes d'acer corrugat de 8 mm de diàmetre i 40 cm de llargaria, a raó d'4 u/m2, part proporcional de mermes de material i tots els elements auxiliars necessaris per deixar l'unitat d'obra totalment acabada. Característiques tècniques de la malla: CONTROL DE QUALITAT peso 340grs/m2 Resistència longitudinal 2,5kn/m grossor (Altura) 2-2,5cm Polímero (3 malles termosoldades 10x10 mm) HDPE Elongacion 23% CONDICIONS D'ASSAIG DE RESISTÈNCIA I ELONGACIO Dinamómetro INSTRON 4301 Probeta ample 4cm Velocitat de tracció 100mm/min Distància entre mordazas 50 (SIS EUROS AMB CINQUANTA-UN CÈNTIMS)	6,51 €
P-79	GR130001	m	Balisament previ i manteniment durant l'execució de l'obra, de la superfície d'ocupació de les obres, instal.lacions annexes i zones d'interès i/o valor ecològic o sociocultural, inclòs el muntatge i desmuntatge amb estaques de fusta d'alçada 1 m i cinta bicolor de plàstic, mesurada la longitud executada (ZERO EUROS AMB VINT-I-NOU CÈNTIMS)	0,29 €
P-80	GR130002	u	Instal·lació de caixes-niu per a aus. (SEIXANTA-VUIT EUROS AMB SETANTA-SIS CÈNTIMS)	68,76 €
P-81	GR130003	u	Instal·lació de caixes-niu per a quiròpters. (CENT VINT-I-VUIT EUROS AMB SETANTA-TRES CÈNTIMS)	128,73 €
P-82	GR130004	m	Instal·lació de cortines antiterbolesa. (CENT CINQUANTA-DOS EUROS AMB CINQUANTA-QUATRE CÈNTIMS)	152,54 €

QUADRE DE PREUS NÚMERO 1

NÚMERO	CODI	UA	DESCRIPCIÓ	PREU	
P-83	GR130005	m2	Subsolament de terreny compacte a una fondària de treball de 0,45 m, amb tractor sobre pneumàtics de 25.7 a 39.7 Kw i equip subsolador amb 3 braços i una amplària de treball de 1.51 a 1.99 m, per a un pendent inferior al 25 % (ZERO EUROS AMB VINT-I-CINC CÈNTIMS)	0,25	€
P-84	GR130006	h	Reg de camins d'obra realitzats mitjançant camions cisterna. Els regs se suspendran quan, segons el Director Ambiental de l'Obra. la humitat dels camins no el requereixi. (SEIXANTA-VUIT EUROS AMB VINT-I-DOS CÈNTIMS)	68,22	€
P-85	P242-DYRS	m3	Càrrega amb mitjans mecànics i transport de terres no contaminades per a reutilitzar dins de l'obra, amb camió de 12 t, amb un recorregut de fins a 2 km. Mesurat sobre perfil teòric (TRES EUROS AMB SEIXANTA-SET CÈNTIMS)	3,67	€
P-86	PAODSCY2	U	Unitat complerta per a la construcció de l'obra de captació del desaigüe de fons de la bassa de laminació així com l'estructura d'arribada de les aigües a la llera de la riera. Tot inclòs. Segons plànols. (DEU MIL CENT NORANTA-QUATRE EUROS AMB DISSET CÈNTIMS)	10.194,17	€
P-87	PD7F-EKPX	m	Tub de formigó armat de 1000 mm de diàmetre nominal classe 3, segons ASTM C 76 amb unió de campana amb anella elastomèrica, col·locat al fons de la rasa (CENT CINQUANTA-DOS EUROS AMB VUITANTA-CINC CÈNTIMS)	152,85	€
P-88	PDC5-SMM3	m3	Estructura modular de drenatge de polipropilè tipus ´´Atlantis o equivalent´´. Subministrament i col·loacació. Tot inclòs. (CENT SETANTA EUROS)	170,00	€
P-89	PPASÇ010	pa	Partida alçada de cobrament íntegre per a la seguretat vial, senyalització, abalisament i desviaments provisionals durant l'execució de les obres del sector D, segons indicació de la Direcció de l'Obra (CINC MIL VUIT-CENTS NORANTA-TRES EUROS AMB VINT-I-CINC CÈNTIMS)	5.893,25	€
P-90	PPASÇ011	pa	Partida alçada de cobrament íntegre per a la seguretat vial, senyalització, abalisament i desviaments provisionals durant l'execució de les obres del sector E, segons indicació de la Direcció de l'Obra (CINC MIL VUIT-CENTS NORANTA-TRES EUROS AMB VINT-I-CINC CÈNTIMS)	5.893,25	€
P-91	PR3E-118KR	m3	Estesa de terra vegetal procedent de l'obra, amb pala carregadora (TRES EUROS AMB CINQUANTA CÈNTIMS)	3,50	€
P-92	SS000001	pa	Partida alçada a justificar per la Seguretat i Salut de les obres bàsiques a executar en l'actuació autònoma dels parcs de ribera, en el sector E (parc de ribera de Canyars), en base a l'Estudi de Seguretat i Salut del projecte vigent dels parcs de ribera de 2008. (CENT DIVUIT MIL DOS EUROS AMB SETANTA-SET CÈNTIMS)	118.002,77	€
P-93	SS000002	pa	Partida alçada a justificar per la Seguretat i Salut de les obres avançades i provisionals a executar en l'actuació autònoma dels parcs de ribera, en el sector E (parc de ribera de Canyars), en base a l'Estudi de Seguretat i Salut del projecte vigent dels parcs de ribera de 2008. (TRENTA-UN MIL NORANTA-SET EUROS AMB VINT CÈNTIMS)	31.097,20	€
P-94	SS000003	pa	Partida alçada a justificar per la Seguretat i Salut de les obres complementaries a executar en l'actuació autònoma dels parcs de ribera, en el sector E (parc de ribera de Canyars), en base a l'Estudi de Seguretat i Salut del projecte vigent dels parcs de ribera de 2008. (VINT MIL VUIT-CENTS VINT-I-QUATRE EUROS AMB DOS CÈNTIMS)	20.824,02	€
P-95	SS000004	pa	Partida alçada a justificar per la Seguretat i Salut de les obres bàsiques a executar en l'actuació autònoma dels parcs de ribera, en el sector F (parc de ribera de Calamot), en base a l'Estudi de Seguretat i Salut del projecte vigent dels parcs de ribera de 2008. (VINT-I-SIS MIL CENT TRENTA-UN EUROS AMB TRENTA CÈNTIMS)	26.131,30	€

MODIFICACIÓ DEL PROJECTE EXECUTIU DE LES OBRES D´URBANITZACIÓ DEL SECTOR PLA DE PONENT DE GAVÀ:
ACTUALITZACIÓ DE PREUS I NORMATIVA D´EXECUCIÓ DE L´ACTUACIÓ AUTÒNOMA DELS
PARCS DE RIBERA DE CANYARS I CALAMOT.

QUADRE DE PREUS NÚMERO 1

NÚMERO	CODI	UA	DESCRIPCIÓ	PREU	
P-96	SS000005	pa	Partida alçada a justificar per la Seguretat i Salut de les obres avançades i provisionals a executar en l'actuació autònoma dels parcs de ribera, en el sector F (parc de ribera de Calamot), en base a l'Estudi de Seguretat i Salut del projecte vigent dels parcs de ribera de 2008. (QUATRE MIL NOU-CENTS DIVUIT EUROS AMB VUITANTA-TRES CÈNTIMS)	4.918,83	€
P-97	SS000006	pa	Partida alçada a justificar per la Seguretat i Salut de les obres complementaries a executar en l'actuació autònoma dels parcs de ribera, en el sector F (parc de ribera de Calamot), en base a l'Estudi de Seguretat i Salut del projecte vigent dels parcs de ribera de 2008. (QUATRE MIL SIS-CENTS ONZE EUROS AMB QUARANTA-UN CÈNTIMS)	4.611,41	€

Gavà, desembre de 2024

L´autor del projecte,

Esteve Riva Genescà
Enginyer de Camins, C. i P.
Col·legiat número: 25.288

2.1.5.- PRESSUPOSTOS PARCIALS

PRESSUPOST *

Obra	01	Pressupost 274200
Capítol	01	Parc de ribera de Canyars
Subcapítol	01	Obres bàsiques
Subcapítol 4	01	Operacions prèvies

NUM.	CODI	UA	DESCRIPCIÓ	PREU	AMIDAMENT	IMPORT
1	FR26ÇG01	m2	Decapatge de terra vegetal, acopi i posterior estesa en obra, inclòs fresatge de terreny de 40 a 50 cm de fondària, amb mitjans mecànics, per a terrenys plans o en pendent (P - 61)	1,13	38.110,000	43.064,30
2	FR13ÇG99	m2	Aclarida de bosc existent: talant arbres existents marcats, inclou: Poda de saneig d'arbre gran existent. Tala d'arbre marcat, inclos el desbrancatge anterior i posterior, la neteja del tronc, la preparació de la fusta per a col.locar o triturar, l' arrencada de soca, el rebliment del forat i l'anivellament del terreny. Tasques de remarcat d'arbrat a talar. Trocejat de tronc principal i col.locats en obra segons criteri de la Direcció Facultativa. Tasques de triturat de les restes de poda (branques, fulles...), desbrancatge i neteja de tronc, i la seva posterior extesa en superfície, inclòs acopi temporal. Tot seguint criteris del tècnic de mediambient. (P - 59)	1,62	148.914,000	241.240,68
3	F221Ç222	m2	Neteja i esbrossada del terreny, amb mitjans mecànics i càrrega manual o mecànica del material sobrant sobre camió, transport a l'abocador i canon d'abocament inclós (P - 21)	1,42	65.530,000	93.052,60
4	FR24U030	ha	Llaurada de terreny a 40 cm de fondària, com a màxim, amb tractor, amb un pendent de menys del 25% (P - 60)	1.378,55	3,357	4.627,79
5	FR26U030	ha	Fresatge de terreny fluix, de 10 a 15 cm de fondària, amb tractor, per a un pendent de menys del 25% (P - 62)	399,30	3,357	1.340,45
6	XPAAÇ001	pa	Partida alçada a justificar en concepte de treballs de suport que el contractista haurà de brindar a l'equip d'arqueologia que previament a l'inici de les obres a la bassa de laminació 1, farà una intervenció prèvia en els dos jaciments no catalogats anomenats ´´Terrasses del Canyars´´ per identificar possibles restes arqueològiques. (P - 0)	28.200,00	1,000	28.200,00

TOTAL Subcapítol 4 01.01.01.01 411.525,82

Obra	01	Pressupost 274200
Capítol	01	Parc de ribera de Canyars
Subcapítol	01	Obres bàsiques
Subcapítol 4	02	Moviment de terres i enderrocs
Subcapítol 5	01	Enderrocs

NUM.	CODI	UA	DESCRIPCIÓ	PREU	AMIDAMENT	IMPORT
1	F213U040	m3	Enderroc de mur, fonament o alçat de formigó en massa o obra de fabrica, amb mitjans mecànics, càrrega i transport de runes i canon d'abocament. S'exclou la gestió de residus. (P - 2)	26,95	278,480	7.505,04
2	F216Ç001	m	Enderroc de reixat metàl.lic de 2 m d'alçària, com a màxim i daus de formigó, a mà i amb martell picador, càrrega i transport. S'exclou la gestió de residus. (P - 15)	4,07	745,000	3.032,15
3	F219U210	m3	Demolició de paviment de formigó, amb mitjans mecànics, càrrega i transport de runes i canon d'abocament. S'exclou la gestió de residus. (P - 16)	19,75	81,800	1.615,55
4	F21QÇ002	m2	Desmuntatge d'hivernacle, càrrega i transport a l'abocador inclòs. S'exclou la gestió de residus. (P - 19)	2,81	1.573,000	4.420,13
5	F214Ç002	m3	Enderroc d'estructures de qualsevol tipus, de formigó en massa o armat, amb mitjans mecànics o manuals, inclòs tall d'armadures,	48,70	374,400	18.233,28

MODIFICACIÓ DEL PROJECTE EXECUTIU DE LES OBRES D´URBANITZACIÓ DEL SECTOR PLA DE PONENT DE GAVÀ:
ACTUALITZACIÓ DE PREUS I NORMATIVA D´EXECUCIÓ DE L´ACTUACIÓ AUTÒNOMA DELS
PARCS DE RIBERA DE CANYARS I CALAMOT.

PRESSUPOST *

			càrrega, transport a l'abocador, cànon d'abocament i manteniment de l'abocador. S'exclou la gestió de residus. (P - 3)			
6	F21BÇ003	m2	Desmuntatge, càrrega i transport a magatzem de placa i panell de senyalització de trànsit, inclòs part proporcional de suports i demolició de fonamentacions, càrrega i transport a l'abocador dels materials resultants. S'exclou la gestió de residus. (P - 17)	51,83	54,000	2.798,82
7	F21QÇ003	m2	Desmuntatge de cobert, càrrega i transport a l'abocador inclòs. S'exclou la gestió de residus. (P - 20)	21,02	46,800	983,74
8	F21DÇ001	m	Demolició de cuneta triangular de formigó de 1,50 m d'amplària i 15 cm de gruix, inclosa càrrega, transport a l'abocador, cànon d'abocament i manteniment de l'abocador. S'exclou la gestió de residus. (P - 18)	4,20	153,000	642,60
9	F214Ç400	m3	Descontrucció d'edificació núm. 26/A/B, mesurat en volum aparent, inclosa la coberta, solera i massís, classificació dels residus d'enderroc, càrrega i transport a abocador especific o centre de reciclatge, inclòs cànon d'abocament. S'exclou la gestió de residus. (P - 12)	15,13	605,880	9.166,96
10	F214Ç380	m3	Descontrucció d'edificació núm. 33.1, mesurat en volum aparent, inclosa la coberta, solera i massís, classificació dels residus d'enderroc, càrrega i transport a abocador especific o centre de reciclatge, inclòs cànon d'abocament. S'exclou la gestió de residus. (P - 11)	14,57	633,000	9.222,81
11	F214Ç371	m3	Descontrucció d'edificació núm. 34/A/B/C, mesurat en volum aparent, inclosa la coberta, solera i massís, classificació dels residus d'enderroc, càrrega i transport a abocador especific o centre de reciclatge, inclòs cànon d'abocament S'exclou la gestió de residus. (P - 10)	15,13	1.602,480	24.245,52
12	F214Ç320	m3	Descontrucció d'edificació núm. 44.8.2, mesurat en volum aparent, inclosa la coberta, solera i massís, classificació dels residus d'enderroc, càrrega i transport a abocador especific o centre de reciclatge, inclòs cànon d'abocament. S'exclou la gestió de residus. (P - 9)	14,57	212,850	3.101,22
13	F214Ç250	m3	Descontrucció d'edificació núm 48/D, mesurat en volum aparent, inclosa la coberta, solera i massís, classificació dels residus d'enderroc, càrrega i transport a abocador especific o centre de reciclatge, inclòs cànon d'abocament. S'exclou la gestió de residus. (P - 8)	14,57	142,857	2.081,43
14	F214Ç020	m3	Descontrucció d'edificació núm 70/A/B, mesurat en volum aparent, inclosa la coberta, solera i massís, classificació dels residus d'enderroc, càrrega i transport a abocador especific o centre de reciclatge, inclòs cànon d'abocament. S'exclou la gestió de residus. (P - 7)	15,13	448,800	6.790,34
15	F214Ç012	m3	Descontrucció d'edificació núm 88/A mesurat en volum aparent, inclosa la coberta, solera i massís, classificació dels residus d'enderroc, càrrega i transport a abocador especific o centre de reciclatge, inclòs cànon d'abocament. S'exclou la gestió de residus. (P - 5)	14,57	275,154	4.008,99
16	F214Ç013	m3	Descontrucció d'edificació núm 88/B, mesurat en volum aparent, inclosa la coberta, solera i massís, classificació dels residus d'enderroc, càrrega i transport a abocador especific o centre de reciclatge, inclòs cànon d'abocament. S'exclou la gestió de residus. (P - 6)	11,81	954,294	11.270,21
17	F214Ç011	m3	Descontrucció d'edificació núm 88/C, mesurat en volum aparent, inclosa la coberta, solera i massís, classificació dels residus d'enderroc, càrrega i transport a abocador especific o centre de reciclatge, inclòs cànon d'abocament. S'exclou la gestió de residus (P - 4)	12,61	39,520	498,35
18	F214ÇG01	m3	Descontrucció d'edificació, mesurat en volum aparent, inclosa la coberta, solera i massís, classificació dels residus d'enderroc, càrrega i transport a abocador especific o centre de reciclatge, inclòs cànon d'abocament. S'exclou la gestió de residus. (P - 14)	12,37	4.680,000	57.891,60

TOTAL	**Subcapítol 5**	**01.01.01.02.01**			**167.508,74**
Obra		01	Pressupost 274200		
Capítol		01	Parc de ribera de Canyars		
Subcapítol		01	Obres bàsiques		
Subcapítol 4		02	Moviment de terres i enderrocs		
Subcapítol 5		02	Moviment de terres		

NUM.	CODI	UA	DESCRIPCIÓ	PREU	AMIDAMENT	IMPORT
1	F221Ç222	m2	Neteja i esbrossada del terreny, amb mitjans mecànics i càrrega manual o mecànica del material sobrant sobre camió, transport a l'abocador i canon d'abocament inclós (P - 21)	1,42	40.415,000	57.389,30
2	F221Ç902	m3	Excavació i càrrega de terra per a rebaix en capa de terra vegetal, amb mitjans mecànics (P - 23)	3,47	8.427,600	29.243,77
3	F221U010	m3	Excavació i càrrega de terra per a esplanació en terreny fluix, amb mitjans mecànics, amb part proporcional de reperfilat de talussos (P - 26)	3,75	72.485,010	271.818,79
4	F221U020	m3	Excavació i càrrega de terra per a esplanació en terreny de trànsit, amb mitjans mecànics, amb part proporcional de reperfilat de talussos (P - 27)	7,90	13.076,800	103.306,72
5	F221ÇA01	m3	Excavació i càrrega de terra per a esplanació en terreny fluix, amb mitjans mecànics, amb part proporcional de reperfilat de talussos i sota supervisió d'arqueòleg (P - 24)	7,49	45.206,190	338.594,36
6	F226Ç222	m3	Estesa, terraplenada i piconatge per a caixa de paviment de terres o explanada, amb una compactació del 95% del PM (no inclou terres),amb part proporcional de reperfilat de talussos (P - 30)	6,54	53.835,800	352.086,13
7	F2R9Ç001	m3	Transport de terres dins de l'obra o a l'abocador autoritzat, amb camió, inclòs canon d'abocament i certificat d'abocament (P - 40)	1,80	167.034,720	300.662,50

TOTAL	**Subcapítol 5**	**01.01.01.02.02**			**1.453.101,57**
Obra		01	Pressupost 274200		
Capítol		01	Parc de ribera de Canyars		
Subcapítol		01	Obres bàsiques		
Subcapítol 4		03	Bassa laminació 1		
Subcapítol 5		01	Moviment de terres		

NUM.	CODI	UA	DESCRIPCIÓ	PREU	AMIDAMENT	IMPORT
1	F931Ç101	m3	Base de tot-u artificial, amb estesa i piconatge del material al 95% del PM (P - 50)	30,08	76,000	2.286,08
2	F93ZÇ001	m3	Base de grava de pedrera de pedra granítica, de 50 a 70 mm, amb estesa i piconatge del material (P - 51)	46,14	60,600	2.796,08
3	F228Ç202	m3	Reblert de sorra pedra calcària, 0-3.5 mm (P - 37)	40,40	10,030	405,21
4	F228Ç002	m3	Rebliment rasa o pou amb graves de 5-12 mm (inlcou el material) (P - 36)	44,14	10,030	442,72

TOTAL	**Subcapítol 5**	**01.01.01.03.01**			**5.930,09**
Obra		01	Pressupost 274200		
Capítol		01	Parc de ribera de Canyars		
Subcapítol		01	Obres bàsiques		

MODIFICACIÓ DEL PROJECTE EXECUTIU DE LES OBRES D´URBANITZACIÓ DEL SECTOR PLA DE PONENT DE GAVÀ:
ACTUALITZACIÓ DE PREUS I NORMATIVA D´EXECUCIÓ DE L´ACTUACIÓ AUTÒNOMA DELS
PARCS DE RIBERA DE CANYARS I CALAMOT.

Subcapítol 4	03	Bassa laminació 1	
Subcapítol 5	02	Impermeabilització	

NUM.	CODI	UA	DESCRIPCIÓ	PREU	AMIDAMENT	IMPORT
1	F22EÇ002	m3	Reblert amb material argilos amb un index de plasticitat superior a deu (10), procedent de la pròpia obra, en capa d'impermeabilització, nucli d'embassament o bassa de regulació, segons Plec de Prescripcions Tècniques, estesa i compactació en tongades de 25 cm de gruix com a màxim al 100% del PM, mesurat sobre perfil teòric (P - 39)	2,66	3.978,634	10.583,17
2	F7B1Ç050	m2	Feltre geotextil no teixit de polipropilé, amb un pes mínim de 300 g/m2, 100% foradat per ambdues cares, amb resistència a la perforació igual o superior a 3850 N, inclòs pèrdues per retalls i encavalcaments, regularització i anivellament de superfície d'assentament, totalment col·locat (P - 49)	3,89	8.812,000	34.278,68

TOTAL	**Subcapítol 5**	**01.01.01.03.02**			**44.861,85**
Obra		01	Pressupost 274200		
Capítol		01	Parc de ribera de Canyars		
Subcapítol		01	Obres bàsiques		
Subcapítol 4		03	Bassa laminació 1		
Subcapítol 5		03	Estructures		

NUM.	CODI	UA	DESCRIPCIÓ	PREU	AMIDAMENT	IMPORT
1	F3J1U020	m3	Estructura de gabions amb reblert amb pedra llicorella d'aportació col·locada amb cara vista concertada (P - 41)	203,61	2.283,219	464.886,22
2	F4B0Ç222	kg	Acer en barres corrugades B 500 S de límit elàstic >= 500 N/mm2, per a l'armadura d'estructures, inclos la neteja de les armadures, neteja del fons de l'encofrat, separadors, les pèrdues i increments de material corresponents a retalls, empalmaments i ganxos. el pes unitari per al seu càlcul ha de ser el teòric (P - 46)	1,93	805,728	1.555,06
3	F4B0DA88	m2	Malla electrosoldada de barres corrugades d'acer, elaborada a l'obra i manipulada a taller ME 15 x 15 D: 6 - 6 B 500 T 6 x 2.2 UNE 36 092:1996 (P - 47)	4,62	863,000	3.987,06
4	F3J2V020	m3	Escullera amb blocs de pedra granítica de 100 a 800 kg de pes, col·locats (P - 44)	56,48	30,090	1.699,48
5	F450Ç001	m3	Formigó per a estructures, HA-30/B/20/IIIa, de consistència tova i grandària màxima del granulat 20 mm, abocat amb qualsevol mitjà (P - 45)	133,52	181,775	24.270,60

TOTAL	**Subcapítol 5**	**01.01.01.03.03**			**496.398,42**
Obra		01	Pressupost 274200		
Capítol		01	Parc de ribera de Canyars		
Subcapítol		01	Obres bàsiques		
Subcapítol 4		03	Bassa laminació 1		
Subcapítol 5		04	Obra desguàs, reposició camí afectat i terra veget		

NUM.	CODI	UA	DESCRIPCIÓ	PREU	AMIDAMENT	IMPORT
1	F221Ç222	m2	Neteja i esbrossada del terreny, amb mitjans mecànics i càrrega manual o mecànica del material sobrant sobre camió, transport a l'abocador i canon d'abocament inclós (P - 21)	1,42	452,000	641,84
2	F221Ç902	m3	Excavació i càrrega de terra per a rebaix en capa de terra vegetal, amb mitjans mecànics (P - 23)	3,47	135,600	470,53
3	F222Ç020	m3	Excavació de rasa, en terreny de trànsit, amb mitjans mecànics, amb terres deixades a la vora o càrrega a camió. (P - 29)	9,06	904,000	8.190,24

4	F227U100	m2	Repàs i piconatge de sòl de rasa, amb compactació del 95% PM (P - 34)	2,22	339,000	752,58
5	F228U010	m3	Rebliment i piconatge de rasa de 0,60 m d'amplària, com a màxim, amb sauló sense garbellar per a protecció de conduccions, en tongades de 25 cm, com a màxim (P - 38)	29,31	297,190	8.710,64
6	F228Ç001	m3	Rebliment i piconatge de rasa de 0,60 m d'amplària, com a màxim, amb terres, en tongades de 25 cm, com a màxim (P - 35)	23,80	406,800	9.681,84
7	F2R9Ç001	m3	Transport de terres dins de l'obra o a l'abocador autoritzat, amb camió, inclòs canon d'abocament i certificat d'abocament (P - 40)	1,80	497,200	894,96
8	PD7F-EKPX	m	Tub de formigó armat de 1000 mm de diàmetre nominal classe 3, segons ASTM C 76 amb unió de campana amb anella elastomèrica, col·locat al fons de la rasa (P - 87)	152,85	226,000	34.544,10
9	F3J2V020	m3	Escullera amb blocs de pedra granítica de 100 a 800 kg de pes, col·locats (P - 44)	56,48	73,000	4.123,04
10	PAODSCY2	U	Unitat complerta per a la construcció de l'obra de captació del desaigüe de fons de la bassa de laminació així com l'estructura d'arribada de les aigües a la llera de la riera. Tot inclòs. Segons plànols. (P - 86)	10.194,17	1,000	10.194,17
11	P242-DYRS	m3	Càrrega amb mitjans mecànics i transport de terres no contaminades per a reutilitzar dins de l'obra, amb camió de 12 t, amb un recorregut de fins a 2 km. Mesurat sobre perfil teòric (P - 85)	3,67	12.970,460	47.601,59
12	PR3E-118KR	m3	Estesa de terra vegetal procedent de l'obra, amb pala carregadora (P - 91)	3,50	12.970,460	45.396,61
13	F227R0UF	m2	Repàs i piconatge d´esplanada o caixa de paviment, amb compactació del 98% PM (P - 33)	1,58	250,000	395,00
14	F9A2ÇG01	m3	Paviment de tot-u artificial, amb estesa i piconatge del material al 98% del PM (P - 52)	27,41	40,000	1.096,40
15	PDC5-SMM3	m3	Estructura modular de drenatge de polipropilè tipus ´´Atlantis o equivalent´´. Subministrament i col·loacació. Tot inclòs. (P - 88)	170,00	30,090	5.115,30

TOTAL	**Subcapítol 5**	**01.01.01.03.04**	**177.808,84**

Obra	01	Pressupost 274200
Capítol	01	Parc de ribera de Canyars
Subcapítol	01	Obres bàsiques
Subcapítol 4	04	Bassa laminació 2
Subcapítol 5	01	Moviment de terres

NUM.	CODI	UA	DESCRIPCIÓ	PREU	AMIDAMENT	IMPORT
1	F931Ç101	m3	Base de tot-u artificial, amb estesa i piconatge del material al 95% del PM (P - 50)	30,08	76,000	2.286,08
2	F93ZÇ001	m3	Base de grava de pedrera de pedra granítica, de 50 a 70 mm, amb estesa i piconatge del material (P - 51)	46,14	60,600	2.796,08
3	F228Ç202	m3	Reblert de sorra pedra calcària, 0-3.5 mm (P - 37)	40,40	10,030	405,21
4	F228Ç002	m3	Rebliment rasa o pou amb graves de 5-12 mm (inlcou el material) (P - 36)	44,14	10,030	442,72

TOTAL	**Subcapítol 5**	**01.01.01.04.01**	**5.930,09**

Obra	01	Pressupost 274200
Capítol	01	Parc de ribera de Canyars
Subcapítol	01	Obres bàsiques
Subcapítol 4	04	Bassa laminació 2

MODIFICACIÓ DEL PROJECTE EXECUTIU DE LES OBRES D´URBANITZACIÓ DEL SECTOR PLA DE PONENT DE GAVÀ:
ACTUALITZACIÓ DE PREUS I NORMATIVA D´EXECUCIÓ DE L´ACTUACIÓ AUTÒNOMA DELS
PARCS DE RIBERA DE CANYARS I CALAMOT.

Subcapítol 5	02	Impermeabilització

NUM.	CODI	UA	DESCRIPCIÓ	PREU	AMIDAMENT	IMPORT
1	F22EÇ002	m3	Reblert amb material argilos amb un index de plasticitat superior a deu (10), procedent de la pròpia obra, en capa d'impermeabilització, nucli d'embassament o bassa de regulació, segons Plec de Prescripcions Tècniques, estesa i compactació en tongades de 25 cm de gruix com a màxim al 100% del PM, mesurat sobre perfil teòric (P - 39)	2,66	3.539,790	9.415,84
2	F7B1Ç050	m2	Feltre geotextil no teixit de polipropilé, amb un pes mínim de 300 g/m2, 100% foradat per ambdues cares, amb resistència a la perforació igual o superior a 3850 N, inclòs pèrdues per retalls i encavalcaments, regularització i anivellament de superfície d'assentament, totalment col·locat (P - 49)	3,89	7.238,000	28.155,82

TOTAL	**Subcapítol 5**	**01.01.01.04.02**	**37.571,66**

Obra	01	Pressupost 274200
Capítol	01	Parc de ribera de Canyars
Subcapítol	01	Obres bàsiques
Subcapítol 4	04	Bassa laminació 2
Subcapítol 5	03	Estructures

NUM.	CODI	UA	DESCRIPCIÓ	PREU	AMIDAMENT	IMPORT
1	F3J1U020	m3	Estructura de gabions amb reblert amb pedra llicorella d'aportació col·locada amb cara vista concertada (P - 41)	203,61	1.702,201	346.585,15
2	F4B0Ç222	kg	Acer en barres corrugades B 500 S de límit elàstic >= 500 N/mm2, per a l'armadura d'estructures, inclos la neteja de les armadures, neteja del fons de l'encofrat, separadors, les pèrdues i increments de material corresponents a retalls, empalmaments i ganxos. el pes unitari per al seu càlcul ha de ser el teòric (P - 46)	1,93	805,728	1.555,06
3	F4B0DA88	m2	Malla electrosoldada de barres corrugades d'acer, elaborada a l'obra i manipulada a taller ME 15 x 15 D: 6 - 6 B 500 T 6 x 2.2 UNE 36 092:1996 (P - 47)	4,62	863,000	3.987,06
4	F3J2V020	m3	Escullera amb blocs de pedra granítica de 100 a 800 kg de pes, col·locats (P - 44)	56,48	30,090	1.699,48
5	F450Ç001	m3	Formigó per a estructures, HA-30/B/20/IIIa, de consistència tova i grandària màxima del granulat 20 mm, abocat amb qualsevol mitjà (P - 45)	133,52	181,775	24.270,60

TOTAL	**Subcapítol 5**	**01.01.01.04.03**	**378.097,35**

Obra	01	Pressupost 274200
Capítol	01	Parc de ribera de Canyars
Subcapítol	01	Obres bàsiques
Subcapítol 4	04	Bassa laminació 2
Subcapítol 5	04	Obra desguàs i terra vegetal

NUM.	CODI	UA	DESCRIPCIÓ	PREU	AMIDAMENT	IMPORT
1	F221Ç222	m2	Neteja i esbrossada del terreny, amb mitjans mecànics i càrrega manual o mecànica del material sobrant sobre camió, transport a l'abocador i canon d'abocament inclós (P - 21)	1,42	652,000	925,84
2	F221Ç902	m3	Excavació i càrrega de terra per a rebaix en capa de terra vegetal, amb mitjans mecànics (P - 23)	3,47	195,600	678,73
3	F222Ç020	m3	Excavació de rasa, en terreny de trànsit, amb mitjans mecànics, amb terres deixades a la vora o càrrega a camió. (P - 29)	9,06	1.304,000	11.814,24

4	F227U100	m2	Repàs i piconatge de sòl de rasa, amb compactació del 95% PM (P - 34)	2,22	489,000	1.085,58
5	F228U010	m3	Rebliment i piconatge de rasa de 0,60 m d'amplària, com a màxim, amb sauló sense garbellar per a protecció de conduccions, en tongades de 25 cm, com a màxim (P - 38)	29,31	428,690	12.564,90
6	F228Ç001	m3	Rebliment i piconatge de rasa de 0,60 m d'amplària, com a màxim, amb terres, en tongades de 25 cm, com a màxim (P - 35)	23,80	586,800	13.965,84
7	F2R9Ç001	m3	Transport de terres dins de l'obra o a l'abocador autoritzat, amb camió, inclòs canon d'abocament i certificat d'abocament (P - 40)	1,80	717,200	1.290,96
8	PD7F-EKPX	m	Tub de formigó armat de 1000 mm de diàmetre nominal classe 3, segons ASTM C 76 amb unió de campana amb anella elastomèrica, col·locat al fons de la rasa (P - 87)	152,85	326,000	49.829,10
9	F3J2V020	m3	Escullera amb blocs de pedra granítica de 100 a 800 kg de pes, col·locats (P - 44)	56,48	73,000	4.123,04
10	PAODSCY2	U	Unitat complerta per a la construcció de l'obra de captació del desaigüe de fons de la bassa de laminació així com l'estructura d'arribada de les aigües a la llera de la riera. Tot inclòs. Segons plànols. (P - 86)	10.194,17	1,000	10.194,17
11	P242-DYRS	m3	Càrrega amb mitjans mecànics i transport de terres no contaminades per a reutilitzar dins de l'obra, amb camió de 12 t, amb un recorregut de fins a 2 km. Mesurat sobre perfil teòric (P - 85)	3,67	5.363,081	19.682,51
12	PR3E-118KR	m3	Estesa de terra vegetal procedent de l'obra, amb pala carregadora (P - 91)	3,50	5.363,081	18.770,78
13	PDC5-SMM3	m3	Estructura modular de drenatge de polipropilè tipus ´´Atlantis o equivalent´´. Subministrament i col·loacació. Tot inclòs. (P - 88)	170,00	26,400	4.488,00

TOTAL Subcapítol 5 **01.01.01.04.04** **149.413,69**

Obra 01 Pressupost 274200
Capítol 01 Parc de ribera de Canyars
Subcapítol 01 Obres bàsiques
Subcapítol 4 06 Mesures correctores d'impacte ambiental
Subcapítol 5 02 Altres mesures

NUM.	CODI	UA	DESCRIPCIÓ	PREU	AMIDAMENT	IMPORT
1	GR130001	m	Balisament previ i manteniment durant l'execució de l'obra, de la superfície d'ocupació de les obres, instal.lacions annexes i zones d'interès i/o valor ecològic o sociocultural, inclòs el muntatge i desmuntatge amb estaques de fusta d'alçada 1 m i cinta bicolor de plàstic, mesurada la longitud executada (P - 79)	0,29	382,000	110,78
2	GR130002	u	Instal·lació de caixes-niu per a aus. (P - 80)	68,76	136,000	9.351,36
3	GR130003	u	Instal·lació de caixes-niu per a quiròpters. (P - 81)	128,73	20,000	2.574,60
4	GR130004	m	Instal·lació de cortines antiterbolesa. (P - 82)	152,54	50,000	7.627,00
5	F6A17636	m	Reixat d'acer d'alçària 1,5 m amb acabat pintat amb tela metàl.lica de torsió simple amb acabat galvanitzat i plastificat, 50 mm de pas de malla i diàmetre 2,2 i 3 mm, i pals de tub galvanitzat i pintat de diàmetre 48 mm, col.locats cada 3 m sobre daus de formigó (P - 48)	20,70	4.768,000	98.697,60
6	GR130005	m2	Subsolament de terreny compacte a una fondària de treball de 0,45 m, amb tractor sobre pneumàtics de 25.7 a 39.7 Kw i equip subsolador amb 3 braços i una amplària de treball de 1.51 a 1.99 m, per a un pendent inferior al 25 % (P - 83)	0,25	905,680	226,42
7	GR130006	h	Reg de camins d'obra realitzats mitjançant camions cisterna. Els regs se suspendran quan, segons el Director Ambiental de l'Obra. la humitat dels camins no el requereixi. (P - 84)	68,22	70,000	4.775,40

TOTAL Subcapítol 5 **01.01.01.06.02** **123.363,16**

MODIFICACIÓ DEL PROJECTE EXECUTIU DE LES OBRES D´URBANITZACIÓ DEL SECTOR PLA DE PONENT DE GAVÀ:
ACTUALITZACIÓ DE PREUS I NORMATIVA D´EXECUCIÓ DE L´ACTUACIÓ AUTÒNOMA DELS
PARCS DE RIBERA DE CANYARS I CALAMOT.

Obra 01 Pressupost 274200
Capítol 01 Parc de ribera de Canyars
Subcapítol 01 Obres bàsiques
Subcapítol 4 07 Seguretat i Salut

NUM.	CODI	UA	DESCRIPCIÓ	PREU	AMIDAMENT	IMPORT
1	SS000001	pa	Partida alçada a justificar per la Seguretat i Salut de les obres bàsiques a executar en l'actuació autònoma dels parcs de ribera, en el sector E (parc de ribera de Canyars), en base a l'Estudi de Seguretat i Salut del projecte vigent dels parcs de ribera de 2008. (P - 92)	118.002,77	0,800	94.402,22
2	SS000002	pa	Partida alçada a justificar per la Seguretat i Salut de les obres avançades i provisionals a executar en l'actuació autònoma dels parcs de ribera, en el sector E (parc de ribera de Canyars), en base a l'Estudi de Seguretat i Salut del projecte vigent dels parcs de ribera de 2008. (P - 93)	31.097,20	1,000	31.097,20

TOTAL Subcapítol 4 **01.01.01.07** **125.499,42**

Obra 01 Pressupost 274200
Capítol 01 Parc de ribera de Canyars
Subcapítol 01 Obres bàsiques
Subcapítol 4 08 Varis
Subcapítol 5 01 Seguretat vial

NUM.	CODI	UA	DESCRIPCIÓ	PREU	AMIDAMENT	IMPORT
1	PPASÇ011	pa	Partida alçada de cobrament íntegre per a la seguretat vial, senyalització, abalisament i desviaments provisionals durant l'execució de les obres del sector E, segons indicació de la Direcció de l'Obra (P - 90)	5.893,25	0,800	4.714,60

TOTAL Subcapítol 5 **01.01.01.08.01** **4.714,60**

Obra 01 Pressupost 274200
Capítol 01 Parc de ribera de Canyars
Subcapítol 01 Obres bàsiques
Subcapítol 4 08 Varis
Subcapítol 5 02 Segellat pous afectats

NUM.	CODI	UA	DESCRIPCIÓ	PREU	AMIDAMENT	IMPORT
1	XPAHÇ010	u	Segellat de pous freàtics afectats per les obres d'urbanització. (P - 0)	4.230,00	5,000	21.150,00

TOTAL Subcapítol 5 **01.01.01.08.02** **21.150,00**

Obra 01 Pressupost 274200
Capítol 01 Parc de ribera de Canyars
Subcapítol 02 Obres complementàries
Subcapítol 4 01 Paviments i acabats
Subcapítol 5 02 Formació de lleres

NUM.	CODI	UA	DESCRIPCIÓ	PREU	AMIDAMENT	IMPORT
1	F221U010	m3	Excavació i càrrega de terra per a esplanació en terreny fluix, amb mitjans mecànics, amb part proporcional de reperfilat de talussos (P - 26)	3,75	2.125,800	7.971,75

2	F221U020	m3	Excavació i càrrega de terra per a esplanació en terreny de trànsit, amb mitjans mecànics, amb part proporcional de reperfilat de talussos (P - 27)	7,90	236,200	1.865,98
3	F2R9Ç001	m3	Transport de terres dins de l'obra o a l'abocador autoritzat, amb camió, inclòs canon d'abocament i certificat d'abocament (P - 40)	1,80	2.834,400	5.101,92
4	F227R0UF	m2	Repàs i piconatge d´esplanada o caixa de paviment, amb compactació del 98% PM (P - 33)	1,58	4.434,000	7.005,72
5	F3J2U030	m3	Escullera amb blocs de pedra calcària de 800 a 1200 kg de pes, col·locats (P - 43)	49,79	1.474,000	73.390,46
6	F226ÇG01	m2	Estesa de terres sobre llit de roques o escullera, rejuntant intersticis, amb compactació ´´manual´´ sense mesurar, inclou terres,amb part proporcional de reperfilat (P - 31)	2,13	1.474,000	3.139,62
7	F227ÇG01	m2	Conformacio de peu de talus per a plantacio, reperfilant i allisant el peu de talus amb terres provinents de les operacions en la llera, amb mitjans mecànics. gruix mig 30cm (P - 32)	0,82	2.960,000	2.427,20

TOTAL Subcapítol 5 **01.01.02.01.02** **100.902,65**

Obra	01	Pressupost 274200
Capítol	01	Parc de ribera de Canyars
Subcapítol	02	Obres complementàries
Subcapítol 4	01	Paviments i acabats
Subcapítol 5	03	Talús de nova formació

NUM.	CODI	UA	DESCRIPCIÓ	PREU	AMIDAMENT	IMPORT
1	F3J1U030	m3	Estructura de gabions amb reblert amb pedra calcaria d'aportació col·locada (P - 42)	203,61	400,000	81.444,00

TOTAL Subcapítol 5 **01.01.02.01.03** **81.444,00**

Obra	01	Pressupost 274200
Capítol	01	Parc de ribera de Canyars
Subcapítol	02	Obres complementàries
Subcapítol 4	01	Paviments i acabats
Subcapítol 5	04	Talús existent

NUM.	CODI	UA	DESCRIPCIÓ	PREU	AMIDAMENT	IMPORT
1	FRI1ÇG02	m2	Malla volumètrica biodegradable de contenció antierosió, de plàstic polimèric de pes 340grs/m composta de 3 malles termosoldades 10x10 mm HDPE, de 2-2,5cm de gruix, per a protecció de talussos. Inclou la preparació del terreny, l'estesa, el solapament, l'obertura i tancament de la rasa en coronació i peu, el seu ancoratge i la fixació amb piquetes d'acer corrugat de 8 mm de diàmetre i 40 cm de llargaria, a raó d'1 u/m2, part proporcional de mermes de material i tots els elements auxiliars necessaris per deixar l'unitat d'obra totalment acabada. Característiques tècniques de la malla: CONTROL DE QUALITAT peso 340grs/m2 Resistència longitudinal 2,5kn/m grossor (Altura) 2-2,5cm Polímero (3 malles termosoldades 10x10 mm) HDPE Elongacion 23% CONDICIONS D'ASSAIG DE RESISTÈNCIA I ELONGACIO Dinamómetro INSTRON 4301 Probeta ample 4cm Velocitat de tracció 100mm/min Distància entre mordazas 50 (P - 78)	6,51	4.334,800	28.219,55

MODIFICACIÓ DEL PROJECTE EXECUTIU DE LES OBRES D´URBANITZACIÓ DEL SECTOR PLA DE PONENT DE GAVÀ:
ACTUALITZACIÓ DE PREUS I NORMATIVA D´EXECUCIÓ DE L´ACTUACIÓ AUTÒNOMA DELS
PARCS DE RIBERA DE CANYARS I CALAMOT.

TOTAL Subcapítol 5 **01.01.02.01.04** **28.219,55**

Obra	01	Pressupost 274200
Capítol	01	Parc de ribera de Canyars
Subcapítol	02	Obres complementàries
Subcapítol 4	02	Xarxa de reg
Subcapítol 5	04	Punts humits riera

NUM.	CODI	UA	DESCRIPCIÓ	PREU	AMIDAMENT	IMPORT
1	F221U002	m2	Neteja i esbrossada del terreny, amb mitjans mecànics i càrrega manual o mecànica del material sobrant sobre camió, transport a l'abocador i canon d'abocament inclós (P - 25)	1,42	1.592,000	2.260,64
2	F221U010	m3	Excavació i càrrega de terra per a esplanació en terreny fluix, amb mitjans mecànics, amb part proporcional de reperfilat de talussos (P - 26)	3,75	1.432,800	5.373,00
3	F221U020	m3	Excavació i càrrega de terra per a esplanació en terreny de trànsit, amb mitjans mecànics, amb part proporcional de reperfilat de talussos (P - 27)	7,90	159,200	1.257,68
4	F931Ç101	m3	Base de tot-u artificial, amb estesa i piconatge del material al 95% del PM (P - 50)	30,08	398,000	11.971,84
5	F93ZÇ001	m3	Base de grava de pedrera de pedra granítica, de 50 a 70 mm, amb estesa i piconatge del material (P - 51)	46,14	398,000	18.363,72
6	F22EÇ002	m3	Reblert amb material argilos amb un index de plasticitat superior a deu (10), procedent de la pròpia obra, en capa d'impermeabilització, nucli d'embassament o bassa de regulació, segons Plec de Prescripcions Tècniques, estesa i compactació en tongades de 25 cm de gruix com a màxim al 100% del PM, mesurat sobre perfil teòric (P - 39)	2,66	796,000	2.117,36
7	F7B1Ç050	m2	Feltre geotextil no teixit de polipropilé, amb un pes mínim de 300 g/m2, 100% foradat per ambdues cares, amb resistència a la perforació igual o superior a 3850 N, inclòs pèrdues per retalls i encavalcaments, regularització i anivellament de superfície d'assentament, totalment col·locat (P - 49)	3,89	1.592,000	6.192,88
8	F3J2V020	m3	Escullera amb blocs de pedra granítica de 100 a 800 kg de pes, col·locats (P - 44)	56,48	796,000	44.958,08
9	FFB1635U	m	Tub de polietile de densitat alta PE100 de 32 mm de diametre nominal exterior, de 6 bar de pressio nominal segons UNE 53-131-90, connectat a pressio, amb grau de dificultat mitja i per a col.locar soterrat (P - 54)	2,52	673,000	1.695,96
10	F222Ç010	m3	Excavació de rasa, en terreny fluix, amb mitjans mecànics, amb terres deixades a la vora o càrrega a camió (P - 28)	6,44	100,000	644,00
11	F228Ç001	m3	Rebliment i piconatge de rasa de 0,60 m d'amplària, com a màxim, amb terres, en tongades de 25 cm, com a màxim (P - 35)	23,80	100,000	2.380,00
12	FDK2ÇG50	u	Pericó per canalitzacions de reg de 50 x 50 x 60 cm lliures interiors, format per parets de mao calat de 15 cm de gruix totalment rebossades amb morter 1:3 i sobre base drenant de 20 cm de grava de pedra granítica de 15 mm de diàmetre. Inclou passatubs. Inclou l'excavació amb mitjans mecànics o manuales, marc i tapa de fundició dúctil de 52 x 52 cm de resistència d-250 amb tancament de seguritat i qualsevol altre material o mà d'obra necessària per deixar la unitat d'obra totalment acabada. Quedarà acabada enresada amb el paviment d'acabat, si queda dins de sauló o semblant el marc quedarà subjecte amb cargols d'inox i formigó, deixant vist sols el marc. (P - 53)	256,63	8,000	2.053,04
13	FN117324	u	Vàlvula de comporta manual amb rosca, de diàmetre nominal 1´´1/4, de 10 bar de PN, de bronze, preu alt, muntada en pericó de canalització soterrada (P - 56)	27,94	8,000	223,52

14	FN817324	u	Vàlvula de retenció de clapeta amb rosca, de diàmetre nominal 1´´1/4, de 10 bar de PN, de bronze, preu alt i muntada en pericó de canalització soterrada (P - 57)	35,02	8,000	280,16
15	FFB1UR20	m	Tub de polietile de densitat alta PE100 de 50 mm de diametre nominal exterior, de 10 bar de pressio nominal segons UNE 53-131-90, connectat per electrofussió o a pressio amb accessoris metàl.lics, inclou part proporcional d'accessoris i mà d'obra per a deixar l'unitat d'obra totalment acabada i provada segons p.c.t. (P - 55)	7,05	250,000	1.762,50

TOTAL Subcapítol 5 **01.01.02.02.04** **101.534,38**

Obra	01	Pressupost 274200
Capítol	01	Parc de ribera de Canyars
Subcapítol	02	Obres complementàries
Subcapítol 4	03	Plantacions

NUM.	CODI	UA	DESCRIPCIÓ	PREU	AMIDAMENT	IMPORT
1	F226Ç222	m3	Estesa, terraplenada i piconatge per a caixa de paviment de terres o explanada, amb una compactació del 95% del PM (no inclou terres),amb part proporcional de reperfilat de talussos (P - 30)	6,54	4.090,500	26.751,87
2	FR11ÇG01	m2	Esbrossada i eliminació de canyes, inclòs esbrossada amb capçal de serra la part aèria, i retirada manual o amb petita maquinaria dels rizomes, en terreny pla o en pendent, amb aplicació de glifosfats 2-5%, i càrrega manual o mecànica del material sobrant sobre camió, transport a l'abocador i canon d'abocament inclós (P - 58)	13,24	1.545,500	20.462,42
3	FRA5ÇG02	u	Subministrament i plantació de VINCA (Vinca difformis), de primera qualitat segons NTJ, en alveol forestal de 300 cc amb mitjans manuals, marc de plantació reticla 50x50cm, en forat de 20x20x10cm, amb mitjans manuals. Inclou el llaurat previ del terreny, el subministrament de terra tipus jardí de Burés o equivalent, de textura franc-sorrenca i amb un 5% de mo (en pes), l'adobat amb adob mineral de lent alliberament per plantacions (15-9-15) (100 g/m3), la distribució de la planta, l'obertura i tancament del clot, la substitució de terres, la formació de l'olla de reg, els primers regs manuals, el reperfilat, la reparació del reg per goteig en cas d'avaria, el manteniment i senyalització de nova plantació fins a la recepció de l'obra. (P - 65)	2,19	14.240,800	31.187,35
4	FRA5ÇMM1	u	Subministrament i plantació de MODUL DE PLANTACIÓ LINIA OM (Ulmus minor), amb plantes de primera qualitat segons NTJ, en contenidor o alveol forestal segons planta (veure justificació), amb mitjans manuals o mecanics. Seleccionat a viver per la D.F. Inclou el llaurat previ del terreny, el subministrament de terra tipus jardí de Burés o equivalent, de textura franc-sorrenca i amb un 5% de mo (en pes), l'adobat amb adob mineral de lent alliberament per plantacions (15-9-15) (100 g/m3), la distribució de la planta, l'obertura i tancament del clot, la substitució de terres, la formació de l'olla de reg, els primers regs manuals, el reperfilat, la reparació del reg per goteig en cas d'avaria, el manteniment i senyalització de nova plantació fins a la recepció de l'obra. (P - 76)	80,28	45,000	3.612,60
5	FRA5ÇGM2	u	Subministrament i plantació de MODUL DE PLANTACIÓ LINiA ALBER (Populus alba), amb plantes de primera qualitat segons NTJ, en contenidor o alveol forestal segons planta (veure justificació), amb mitjans manuals o mecanics. Seleccionat a viver per la D.F. Inclou el llaurat previ del terreny, el subministrament de terra tipus jardí de Burés o equivalent, de textura franc-sorrenca i amb un 5% de mo (en pes), l'adobat amb adob mineral de lent alliberament per plantacions (15-9-15) (100 g/m3), la distribució de la planta, l'obertura i tancament del clot, la substitució de terres, la formació de l'olla de reg, els primers regs manuals, el reperfilat, la reparació del reg per goteig en cas d'avaria, el manteniment i senyalització de nova plantació fins a la recepció de l'obra. (P - 68)	103,63	44,000	4.559,72
6	FRA5ÇGM3	u	Subministrament i plantació de MODUL DE PLANTACIÓ LINIA FREIXE (Fraxinus angustifolia ssp. Oxycarpa), amb plantes de primera qualitat segons NTJ, en contenidor o alveol forestal segons planta	103,19	11,000	1.135,09

MODIFICACIÓ DEL PROJECTE EXECUTIU DE LES OBRES D´URBANITZACIÓ DEL SECTOR PLA DE PONENT DE GAVÀ:
ACTUALITZACIÓ DE PREUS I NORMATIVA D´EXECUCIÓ DE L´ACTUACIÓ AUTÒNOMA DELS
PARCS DE RIBERA DE CANYARS I CALAMOT.

			(veure justificació), amb mitjans manuals o mecanics. Seleccionat a viver per la D.F. Inclou el llaurat previ del terreny, el subministrament de terra tipus jardí de Burés o equivalent, de textura franc-sorrenca i amb un 5% de mo (en pes), l'adobat amb adob mineral de lent alliberament per plantacions (15-9-15) (100 g/m3), la distribució de la planta, l'obertura i tancament del clot, la substitució de terres, la formació de l'olla de reg, els primers regs manuals, el reperfilat, la reparació del reg per goteig en cas d'avaria, el manteniment i senyalització de nova plantació fins a la recepció de l'obra. (P - 69)			
7	FRA5ÇGM4	u	Subministrament i plantació de MODUL DE PLANTACIÓ LINIA SARGA (Salix elaeagnos ssp. Angustifolia), amb plantes de primera qualitat segons NTJ, en contenidor o alveol forestal segons planta (veure justificació), amb mitjans manuals o mecanics. Seleccionat a viver per la D.F. Inclou el llaurat previ del terreny, el subministrament de terra tipus jardí de Burés o equivalent, de textura franc-sorrenca i amb un 5% de mo (en pes), l'adobat amb adob mineral de lent alliberament per plantacions (15-9-15) (100 g/m3), la distribució de la planta, l'obertura i tancament del clot, la substitució de terres, la formació de l'olla de reg, els primers regs manuals, el reperfilat, la reparació del reg per goteig en cas d'avaria, el manteniment i senyalització de nova plantació fins a la recepció de l'obra. (P - 70)	124,24	232,000	28.823,68
8	FRA5ÇGM5	u	Subministrament i plantació de MODUL DE PLANTACIÓ LINIA JONCS (Juncus effusus) , amb plantes de primera qualitat segons NTJ, en contenidor o alveol forestal segons planta (veure justificació), amb mitjans manuals o mecanics. Seleccionat a viver per la D.F. Inclou el llaurat previ del terreny, el subministrament de terra tipus jardí de Burés o equivalent, de textura franc-sorrenca i amb un 5% de mo (en pes), l'adobat amb adob mineral de lent alliberament per plantacions (15-9-15) (100 g/m3), la distribució de la planta, l'obertura i tancament del clot, la substitució de terres, la formació de l'olla de reg, els primers regs manuals, el reperfilat, la reparació del reg per goteig en cas d'avaria, el manteniment i senyalització de nova plantació fins a la recepció de l'obra. (P - 71)	21,83	279,000	6.090,57
9	FR72ÇG01	m2	Formació de prat en pla o talús mitjançant hidrosembra en dues fases, a la fase de sembra: llavors 5% trapadella (onobrychys viciifolia), 10% alfàls (medicago sativa), 25% lot (lotus cornicolatus), 30% raigras (lolium perrenne), 30% festuca (festuca arundinacea), (40 g/m2), 50 g/m2 mulch de fusta de fibra curta, 10 g/m2 estabilitzant orgànic, 30 g/m2 d'adob mineral triple 15, 10 cc/m2 d'àcids húmic i fúlvic. fase de tapat : 100 g/m2 de mulch de fusta de fibra curta i 10 g/m2 d'estabilitzant orgànic. el manteniment fins a la recepció de l'obra. Aquesta partida s'abonarà en aconseguir el 95% de recobriment de la superfície (P - 64)	1,06	19.966,200	21.164,17
10	FR71ÇG00	m2	Sembra mecànica de cultiu agrícola, inclou el llaurat i despedregat del terreny, el rasclonat mecànic, el pas del corró, l'adobat mineral de lent alliberament (20-5-8-2) de 400 kg/ha, el subministrament de 35 g/m2 de llavor de primera, sembra en dos passades perpendiculars, la cobertura de la llavor i el pas de corró, el manteniment i senyalització de la nova plantació fins a la recepció de l'obra. aquesta partida s'abonarà en aconseguir el 95% de recobriment de la superfície (P - 63)	1,45	11.367,000	16.482,15
11	FRA5ÇG03	u	Subministrament i plantació de LIPPIA (Lippia nodiflora), de primera qualitat segons NTJ, en alveol forestal de 300 cc amb mitjans manuals, marc de plantació reticla 30x30cm, en forat de 20x20x10cm, amb mitjans manuals. Inclou el llaurat previ del terreny, el subministrament de terra tipus jardí de Burés o equivalent, de textura franc-sorrenca i amb un 5% de mo (en pes), l'adobat amb adob mineral de lent alliberament per plantacions (15-9-15) (100 g/m3), la distribució de la planta, l'obertura i tancament del clot, la substitució de terres, la formació de l'olla de reg, els primers regs manuals, el reperfilat, la reparació del reg per goteig en cas d'avaria, el manteniment i senyalització de nova plantació fins a la recepció de l'obra. (P - 66)	1,83	1.965,600	3.597,05
12	FRA5ÇG04	u	Subministrament i plantació de LLISTO, de primera qualitat segons NTJ, en alveol forestal de 300 cc amb mitjans manuals, marc de plantació reticla 30x30cm, en forat de 20x20x10cm, amb mitjans manuals. Inclou el llaurat previ del terreny, el subministrament de terra	1,83	32.479,200	59.436,94

		tipus jardí de Burés o equivalent, de textura franc-sorrenca i amb un 5% de mo (en pes), l'adobat amb adob mineral de lent alliberament per plantacions (15-9-15) (100 g/m3), la distribució de la planta, l'obertura i tancament del clot, la substitució de terres, la formació de l'olla de reg, els primers regs manuals, el reperfilat, la reparació del reg per goteig en cas d'avaria, el manteniment i senyalització de nova plantació fins a la recepció de l'obra. (P - 67)			
13	FRA5ÇGV1	m2	Subministrament i plantació de gramíniea CARRITX (ampelodesmos mauritanica) amb una densitat de 4 plantes/m2, planta de primera qualitat segons NTJ, en contenidor de 3lts, amb mitjans manuals, en forat de 20x20x10cm, amb mitjans manuals. Inclou el llaurat previ del terreny, el subministrament de terra tipus jardí de Burés o equivalent, de textura franc-sorrenca i amb un 5% de mo (en pes), l'adobat amb adob mineral de lent alliberament per plantacions (15-9-15) (100 g/m3), la distribució de la planta, l'obertura i tancament del clot, la substitució de terres, la formació de l'olla de reg, els primers regs manuals, el reperfilat, la reparació del reg per goteig en cas d'avaria, el manteniment i senyalització de nova plantació fins a la recepció de l'obra. (P - 72)	13,61	60,000	816,60
14	FRA5ÇGV2	m2	Subministrament i plantació de gramíniea ESPART (stipia tenacissima) o ABELLATGE (hyparrenhia hirta) amb una densitat de 9 plantes/m2 al 50%, planta de primera qualitat segons NTJ, en contenidor de 0.8lts amb mitjans manuals, en forat de 20x20x10cm, amb mitjans manuals. Inclou el llaurat previ del terreny, el subministrament de terra tipus jardí de Burés o equivalent, de textura franc-sorrenca i amb un 5% de mo (en pes), l'adobat amb adob mineral de lent alliberament per plantacions (15-9-15) (100 g/m3), la distribució de la planta, l'obertura i tancament del clot, la substitució de terres, la formació de l'olla de reg, els primers regs manuals, el reperfilat, la reparació del reg per goteig en cas d'avaria, el manteniment i senyalització de nova plantació fins a la recepció de l'obra. (P - 73)	19,03	334,000	6.356,02
15	FRA5ÇGV3	m2	Subministrament i plantació de gramíniea FENAS (brachypodium phoenicoides) en alveol forestal de 300 cc, o FANALET (briza media) en alveol forestal de 400 cc, amb una densitat de 16 plantes/m2 al 50%, planta de primera qualitat segons NTJ, amb mitjans manuals, en forat de 20x20x10cm, amb mitjans manuals. Inclou el llaurat previ del terreny, el subministrament de terra tipus jardí de Burés o equivalent, de textura franc-sorrenca i amb un 5% de mo (en pes), l'adobat amb adob mineral de lent alliberament per plantacions (15-9-15) (100 g/m3), la distribució de la planta, l'obertura i tancament del clot, la substitució de terres, la formació de l'olla de reg, els primers regs manuals, el reperfilat, la reparació del reg per goteig en cas d'avaria, el manteniment i senyalització de nova plantació fins a la recepció de l'obra. (P - 74)	24,45	985,000	24.083,25
16	FRA5ÇGV4	m2	Subministrament i plantació de gramíniea LLISTO (brachypodium retusum) en alveol forestal de 300 cc, LLONÇA (aphyllanthes monspellensis) en alveol forestal de 400 cc o FESTUCA (festuca glauca) en alveol forestal de 400 cc, amb una densitat de 20 plantes/m2 al 33%, planta de primera qualitat segons NTJ, amb mitjans manuals, en forat de 10x10x10cm, amb mitjans manuals. Inclou el llaurat previ del terreny, el subministrament de terra tipus jardí de Burés o equivalent, de textura franc-sorrenca i amb un 5% de mo (en pes), l'adobat amb adob mineral de lent alliberament per plantacions (15-9-15) (100 g/m3), la distribució de la planta, l'obertura i tancament del clot, la substitució de terres, la formació de l'olla de reg, els primers regs manuals, el reperfilat, la reparació del reg per goteig en cas d'avaria, el manteniment i senyalització de nova plantació fins a la recepció de l'obra. (P - 75)	25,69	957,000	24.585,33
17	FRI1ÇG01	m2	Malla volumètrica biodegradable de contenció antierosió 340gr/m2 o equivalent, Inclou la preparació del terreny, l'estesa, el solapament, l'obertura i tancament de la rasa en coronació i peu, el seu ancoratge i la fixació amb piquetes d'acer corrugat de 8 mm de diàmetre i 40 cm de llargaria, a raó de 4 u/m2, part proporcional de mermes de material i tots els elements auxiliars necessaris per deixar l'unitat d'obra totalment acabada (P - 77)	5,64	74.579,023	420.625,69

MODIFICACIÓ DEL PROJECTE EXECUTIU DE LES OBRES D´URBANITZACIÓ DEL SECTOR PLA DE PONENT DE GAVÀ:
ACTUALITZACIÓ DE PREUS I NORMATIVA D´EXECUCIÓ DE L´ACTUACIÓ AUTÒNOMA DELS
PARCS DE RIBERA DE CANYARS I CALAMOT.

TOTAL Subcapítol 4 **01.01.02.03** **699.770,50**

Obra	01	Pressupost 274200	
Capítol	01	Parc de ribera de Canyars	
Subcapítol	02	Obres complementàries	
Subcapítol 4	05	Seguretat i Salut	

NUM.	CODI	UA	DESCRIPCIÓ	PREU	AMIDAMENT	IMPORT
1	SS000003	pa	Partida alçada a justificar per la Seguretat i Salut de les obres complementaries a executar en l'actuació autònoma dels parcs de ribera, en el sector E (parc de ribera de Canyars), en base a l'Estudi de Seguretat i Salut del projecte vigent dels parcs de ribera de 2008. (P - 94)	20.824,02	0,800	16.659,22

TOTAL Subcapítol 4 **01.01.02.05** **16.659,22**

Obra	01	Pressupost 274200	
Capítol	01	Parc de ribera de Canyars	
Subcapítol	02	Obres complementàries	
Subcapítol 4	06	Manteniment període de garantia	

NUM.	CODI	UA	DESCRIPCIÓ	PREU	AMIDAMENT	IMPORT
1	XPAMÇ001	pa	Partida a justificar destinada a les tasques de manteniment i neteja fetes en un any posterior a la recepció de l'obra. Manteniment preventiu de la vegetació, segues i podes, regs d'arrelament i manteniment, manteniment de la xarxa de reg, tasques de reposició d'elements de vegetació, reg i mobiliari urbà. Neteja de sotabosc. Neteja de brossa i la seva deposició en un abocador autoritzat. (P - 0)	221.350,00	0,950	210.282,50

TOTAL Subcapítol 4 **01.01.02.06** **210.282,50**

Obra	01	Pressupost 274200	
Capítol	01	Parc de ribera de Canyars	
Subcapítol	02	Obres complementàries	
Subcapítol 4	07	Varis	
Subcapítol 5	01	Seguretat vial	

NUM.	CODI	UA	DESCRIPCIÓ	PREU	AMIDAMENT	IMPORT
1	PPASÇ011	pa	Partida alçada de cobrament íntegre per a la seguretat vial, senyalització, abalisament i desviaments provisionals durant l'execució de les obres del sector E, segons indicació de la Direcció de l'Obra (P - 90)	5.893,25	0,000	0,00

TOTAL Subcapítol 5 **01.01.02.07.01** **0,00**

Obra	01	Pressupost 274200	
Capítol	02	Parc de ribera de Calamot	
Subcapítol	01	Obres bàsiques	
Subcapítol 4	01	Operacions prèvies	

NUM.	CODI	UA	DESCRIPCIÓ	PREU	AMIDAMENT	IMPORT
1	FR26ÇG01	m2	Decapatge de terra vegetal, acopi i posterior estesa en obra, inclòs fresatge de terreny de 40 a 50 cm de fondària, amb mitjans mecànics, per a terrenys plans o en pendent (P - 61)	1,13	5.670,000	6.407,10

2	FR13ÇG99	m2	Aclarida de bosc existent: talant arbres existents marcats, inclou: Poda de saneig d'arbre gran existent. Tala d'arbre marcat, inclos el desbrancatge anterior i posterior, la neteja del tronc, la preparació de la fusta per a col.locar o triturar, l' arrencada de soca, el rebliment del forat i l'anivellament del terreny. Tasques de remarcat d'arbrat a talar. Trocejat de tronc principal i col.locats en obra segons criteri de la Direcció Facultativa. Tasques de triturat de les restes de poda (branques, fulles...), desbrancatge i neteja de tronc, i la seva posterior extesa en superfície, inclòs acopi temporal. Tot seguint criteris del tècnic de mediambient. (P - 59)	1,62	24.485,000	39.665,70
3	F221Ç222	m2	Neteja i esbrossada del terreny, amb mitjans mecànics i càrrega manual o mecànica del material sobrant sobre camió, transport a l'abocador i canon d'abocament inclós (P - 21)	1,42	18.800,000	26.696,00
4	FR24U030	ha	Llaurada de terreny a 40 cm de fondària, com a màxim, amb tractor, amb un pendent de menys del 25% (P - 60)	1.378,55	1,722	2.373,86
5	FR26U030	ha	Fresatge de terreny fluix, de 10 a 15 cm de fondària, amb tractor, per a un pendent de menys del 25% (P - 62)	399,30	1,722	687,59
6	FR71ÇG00	m2	Sembra mecànica de cultiu agrícola, inclou el llaurat i despedregat del terreny, el rasclonat mecànic, el pas del corró, l'adobat mineral de lent alliberament (20-5-8-2) de 400 kg/ha, el subministrament de 35 g/m2 de llavor de primera, sembra en dos passades perpendiculars, la cobertura de la llavor i el pas de corró, el manteniment i senyalització de la nova plantació fins a la recepció de l'obra. aquesta partida s'abonarà en aconseguir el 95% de recobriment de la superfície (P - 63)	1,45	17.220,000	24.969,00

TOTAL Subcapítol 4 01.02.01.01 100.799,25

Obra	01	Pressupost 274200
Capítol	02	Parc de ribera de Calamot
Subcapítol	01	Obres bàsiques
Subcapítol 4	02	Moviment de terres i enderrocs
Subcapítol 5	01	Enderrocs

NUM.	CODI	UA	DESCRIPCIÓ	PREU	AMIDAMENT	IMPORT
1	F213U040	m3	Enderroc de mur, fonament o alçat de formigó en massa o obra de fabrica, amb mitjans mecànics, càrrega i transport de runes i canon d'abocament. S'exclou la gestió de residus. (P - 2)	26,95	7,293	196,55
2	F213U020	m3	Enderroc de mur, fonament o alçat de formigó armat, amb mitjans mecànics, càrrega i transport de runes i canon d'abocament. S'exclou la gestió de residus. (P - 1)	48,70	15,875	773,11
3	F219U210	m3	Demolició de paviment de formigó, amb mitjans mecànics, càrrega i transport de runes i canon d'abocament. S'exclou la gestió de residus. (P - 16)	19,75	20,500	404,88
4	F214Ç422	m3	Descontrucció d'edificació núm. 19.1, mesurat en volum aparent, inclosa la coberta, solera i massís, classificació dels residus d'enderroc, càrrega i transport a abocador especific o centre de reciclatge, inclòs cànon d'abocament. S'exclou la gestió de residus. (P - 13)	14,57	93,750	1.365,94
5	F214ÇG01	m3	Descontrucció d'edificació, mesurat en volum aparent, inclosa la coberta, solera i massís, classificació dels residus d'enderroc, càrrega i transport a abocador especific o centre de reciclatge, inclòs cànon d'abocament. S'exclou la gestió de residus. (P - 14)	12,37	360,000	4.453,20

TOTAL Subcapítol 5 01.02.01.02.01 7.193,68

Obra	01	Pressupost 274200
Capítol	02	Parc de ribera de Calamot

MODIFICACIÓ DEL PROJECTE EXECUTIU DE LES OBRES D´URBANITZACIÓ DEL SECTOR PLA DE PONENT DE GAVÀ:
ACTUALITZACIÓ DE PREUS I NORMATIVA D´EXECUCIÓ DE L´ACTUACIÓ AUTÒNOMA DELS
PARCS DE RIBERA DE CANYARS I CALAMOT.

Subcapítol	01	Obres bàsiques
Subcapítol 4	02	Moviment de terres i enderrocs
Subcapítol 5	02	Moviment de terres

NUM.	CODI	UA	DESCRIPCIÓ	PREU	AMIDAMENT	IMPORT
1	F221Ç222	m2	Neteja i esbrossada del terreny, amb mitjans mecànics i càrrega manual o mecànica del material sobrant sobre camió, transport a l'abocador i canon d'abocament inclós (P - 21)	1,42	24.500,000	34.790,00
2	F221Ç333	m2	Neteja i esbrossada del terreny, amb mitjans mecànics, en zona d'arbrat, amb trocejament de la vegetació incloent la la retirada d'arrels i la regularització amb terres dels mateix terreny dels forats existents o deixats per la extracció de les arrels, i càrrega manual o mecànica del material sobrant sobre camió, transport a l'abocador i canon d'abocament inclós (P - 22)	1,67	200,000	334,00
3	F221U010	m3	Excavació i càrrega de terra per a esplanació en terreny fluix, amb mitjans mecànics, amb part proporcional de reperfilat de talussos (P - 26)	3,75	19.022,382	71.333,93
4	F221U020	m3	Excavació i càrrega de terra per a esplanació en terreny de trànsit, amb mitjans mecànics, amb part proporcional de reperfilat de talussos (P - 27)	7,90	2.224,840	17.576,24
5	F221ÇA01	m3	Excavació i càrrega de terra per a esplanació en terreny fluix, amb mitjans mecànics, amb part proporcional de reperfilat de talussos i sota supervisió d'arqueòleg (P - 24)	7,49	5.572,845	41.740,61
6	F226Ç222	m3	Estesa, terraplenada i piconatge per a caixa de paviment de terres o explanada, amb una compactació del 95% del PM (no inclou terres),amb part proporcional de reperfilat de talussos (P - 30)	6,54	15.964,200	104.405,87
7	F2R9Ç001	m3	Transport de terres dins de l'obra o a l'abocador autoritzat, amb camió, inclòs canon d'abocament i certificat d'abocament (P - 40)	1,80	26.698,080	48.056,54

TOTAL Subcapítol 5 01.02.01.02.02 318.237,19

Obra	01	Pressupost 274200
Capítol	02	Parc de ribera de Calamot
Subcapítol	01	Obres bàsiques
Subcapítol 4	04	Mesures correctores d'impacte ambiental

NUM.	CODI	UA	DESCRIPCIÓ	PREU	AMIDAMENT	IMPORT
1	GR130002	u	Instal·lació de caixes-niu per a aus. (P - 80)	68,76	35,000	2.406,60
2	GR130003	u	Instal·lació de caixes-niu per a quiròpters. (P - 81)	128,73	10,000	1.287,30
3	GR130004	m	Instal·lació de cortines antiterbolesa. (P - 82)	152,54	50,000	7.627,00
4	F6A17636	m	Reixat d'acer d'alçària 1,5 m amb acabat pintat amb tela metàl.lica de torsió simple amb acabat galvanitzat i plastificat, 50 mm de pas de malla i diàmetre 2,2 i 3 mm, i pals de tub galvanitzat i pintat de diàmetre 48 mm, col.locats cada 3 m sobre daus de formigó (P - 48)	20,70	1.631,000	33.761,70
5	GR130006	h	Reg de camins d'obra realitzats mitjançant camions cisterna. Els regs se suspendran quan, segons el Director Ambiental de l'Obra. la humitat dels camins no el requereixi. (P - 84)	68,22	30,000	2.046,60

TOTAL Subcapítol 4 01.02.01.04 47.129,20

Obra	01	Pressupost 274200
Capítol	02	Parc de ribera de Calamot
Subcapítol	01	Obres bàsiques
Subcapítol 4	05	Seguretat i Salut

NUM.	CODI	UA	DESCRIPCIÓ	PREU	AMIDAMENT	IMPORT
1	SS000004	pa	Partida alçada a justificar per la Seguretat i Salut de les obres bàsiques a executar en l'actuació autònoma dels parcs de ribera, en el sector F (parc de ribera de Calamot), en base a l'Estudi de Seguretat i Salut del projecte vigent dels parcs de ribera de 2008. (P - 95)	26.131,30	0,800	20.905,04
2	SS000005	pa	Partida alçada a justificar per la Seguretat i Salut de les obres avançades i provisionals a executar en l'actuació autònoma dels parcs de ribera, en el sector F (parc de ribera de Calamot), en base a l'Estudi de Seguretat i Salut del projecte vigent dels parcs de ribera de 2008. (P - 96)	4.918,83	1,000	4.918,83

TOTAL Subcapítol 4 **01.02.01.05** **25.823,87**

Obra	01	Pressupost 274200
Capítol	02	Parc de ribera de Calamot
Subcapítol	01	Obres bàsiques
Subcapítol 4	06	Varis
Subcapítol 5	01	Seguretat vial

NUM.	CODI	UA	DESCRIPCIÓ	PREU	AMIDAMENT	IMPORT
1	PPASÇ010	pa	Partida alçada de cobrament íntegre per a la seguretat vial, senyalització, abalisament i desviaments provisionals durant l'execució de les obres del sector D, segons indicació de la Direcció de l'Obra (P - 89)	5.893,25	0,800	4.714,60

TOTAL Subcapítol 5 **01.02.01.06.01** **4.714,60**

Obra	01	Pressupost 274200
Capítol	02	Parc de ribera de Calamot
Subcapítol	02	Obres complementàries
Subcapítol 4	01	Paviments i acabats
Subcapítol 5	02	Formació de lleres

NUM.	CODI	UA	DESCRIPCIÓ	PREU	AMIDAMENT	IMPORT
1	F221U010	m3	Excavació i càrrega de terra per a esplanació en terreny fluix, amb mitjans mecànics, amb part proporcional de reperfilat de talussos (P - 26)	3,75	760,950	2.853,56
2	F221U020	m3	Excavació i càrrega de terra per a esplanació en terreny de trànsit, amb mitjans mecànics, amb part proporcional de reperfilat de talussos (P - 27)	7,90	84,550	667,95
3	F2R9Ç001	m3	Transport de terres dins de l'obra o a l'abocador autoritzat, amb camió, inclòs canon d'abocament i certificat d'abocament (P - 40)	1,80	1.014,600	1.826,28
4	F227R0UF	m2	Repàs i piconatge d´esplanada o caixa de paviment, amb compactació del 98% PM (P - 33)	1,58	1.941,000	3.066,78
5	F3J2U030	m3	Escullera amb blocs de pedra calcària de 800 a 1200 kg de pes, col·locats (P - 43)	49,79	665,700	33.145,20
6	F227ÇG01	m2	Conformacio de peu de talus per a plantacio, reperfilant i allisant el peu de talus amb terres provinents de les operacions en la llera, amb mitjans mecànics. gruix mig 30cm (P - 32)	0,82	225,000	184,50
7	F226ÇG01	m2	Estesa de terres sobre llit de roques o escullera, rejuntant intersticis, amb compactació ´´manual´´ sense mesurar, inclou terres,amb part proporcional de reperfilat (P - 31)	2,13	443,800	945,29

TOTAL Subcapítol 5 **01.02.02.01.02** **42.689,56**

MODIFICACIÓ DEL PROJECTE EXECUTIU DE LES OBRES D´URBANITZACIÓ DEL SECTOR PLA DE PONENT DE GAVÀ:
ACTUALITZACIÓ DE PREUS I NORMATIVA D´EXECUCIÓ DE L´ACTUACIÓ AUTÒNOMA DELS
PARCS DE RIBERA DE CANYARS I CALAMOT.

Obra	01	Pressupost 274200
Capítol	02	Parc de ribera de Calamot
Subcapítol	02	Obres complementàries
Subcapítol 4	03	Plantacions

NUM.	CODI	UA	DESCRIPCIÓ	PREU	AMIDAMENT	IMPORT
1	FRA5ÇG02	u	Subministrament i plantació de VINCA (Vinca difformis), de primera qualitat segons NTJ, en alveol forestal de 300 cc amb mitjans manuals, marc de plantació reticla 50x50cm, en forat de 20x20x10cm, amb mitjans manuals. Inclou el llaurat previ del terreny, el subministrament de terra tipus jardí de Burés o equivalent, de textura franc-sorrenca i amb un 5% de mo (en pes), l'adobat amb adob mineral de lent alliberament per plantacions (15-9-15) (100 g/m3), la distribució de la planta, l'obertura i tancament del clot, la substitució de terres, la formació de l'olla de reg, els primers regs manuals, el reperfilat, la reparació del reg per goteig en cas d'avaria, el manteniment i senyalització de nova plantació fins a la recepció de l'obra. (P - 65)	2,19	3.225,600	7.064,06
2	FR72ÇG01	m2	Formació de prat en pla o talús mitjançant hidrosembra en dues fases, a la fase de sembra: llavors 5% trapadella (onobrychys viciifolia), 10% alfàls (medicago sativa), 25% lot (lotus cornicolatus), 30% raigras (lolium perrenne), 30% festuca (festuca arundinacea), (40 g/m2), 50 g/m2 mulch de fusta de fibra curta, 10 g/m2 estabilitzant orgànic, 30 g/m2 d'adob mineral triple 15, 10 cc/m2 d'àcids húmic i fúlvic. fase de tapat : 100 g/m2 de mulch de fusta de fibra curta i 10 g/m2 d'estabilitzant orgànic. el manteniment fins a la recepció de l'obra. Aquesta partida s'abonarà en aconseguir el 95% de recobriment de la superfície (P - 64)	1,06	800,000	848,00
3	FRA5ÇG03	u	Subministrament i plantació de LIPPIA (Lippia nodiflora), de primera qualitat segons NTJ, en alveol forestal de 300 cc amb mitjans manuals, marc de plantació reticla 30x30cm, en forat de 20x20x10cm, amb mitjans manuals. Inclou el llaurat previ del terreny, el subministrament de terra tipus jardí de Burés o equivalent, de textura franc-sorrenca i amb un 5% de mo (en pes), l'adobat amb adob mineral de lent alliberament per plantacions (15-9-15) (100 g/m3), la distribució de la planta, l'obertura i tancament del clot, la substitució de terres, la formació de l'olla de reg, els primers regs manuals, el reperfilat, la reparació del reg per goteig en cas d'avaria, el manteniment i senyalització de nova plantació fins a la recepció de l'obra. (P - 66)	1,83	10.422,000	19.072,26
4	FRI1ÇG01	m2	Malla volumètrica biodegradable de contenció antierosió 340gr/m2 o equivalent, Inclou la preparació del terreny, l'estesa, el solapament, l'obertura i tancament de la rasa en coronació i peu, el seu ancoratge i la fixació amb piquetes d'acer corrugat de 8 mm de diàmetre i 40 cm de llargaria, a raó de 4 u/m2, part proporcional de mermes de material i tots els elements auxiliars necessaris per deixar l'unitat d'obra totalment acabada (P - 77)	5,64	1.964,400	11.079,22

TOTAL Subcapítol 4 **01.02.02.03** **38.063,54**

Obra	01	Pressupost 274200
Capítol	02	Parc de ribera de Calamot
Subcapítol	02	Obres complementàries
Subcapítol 4	05	Seguretat i Salut

NUM.	CODI	UA	DESCRIPCIÓ	PREU	AMIDAMENT	IMPORT
1	SS000006	pa	Partida alçada a justificar per la Seguretat i Salut de les obres complementaries a executar en l'actuació autònoma dels parcs de ribera, en el sector F (parc de ribera de Calamot), en base a l'Estudi de Seguretat i Salut del projecte vigent dels parcs de ribera de 2008. (P - 97)	4.611,41	0,800	3.689,13

TOTAL	**Subcapítol 4**	**01.02.02.05**				**3.689,13**
Obra		01	Pressupost 274200			
Capítol		02	Parc de ribera de Calamot			
Subcapítol		02	Obres complementàries			
Subcapítol 4		06	Manteniment període de garantia			
NUM.	CODI	UA	DESCRIPCIÓ	PREU	AMIDAMENT	IMPORT
1	XPAMÇ001	pa	Partida a justificar destinada a les tasques de manteniment i neteja fetes en un any posterior a la recepció de l'obra. Manteniment preventiu de la vegetació, segues i podes, regs d'arrelament i manteniment, manteniment de la xarxa de reg, tasques de reposició d'elements de vegetació, reg i mobiliari urbà. Neteja de sotabosc. Neteja de brossa i la seva deposició en un abocador autoritzat. (P - 0)	221.350,00	0,050	11.067,50
TOTAL	**Subcapítol 4**	**01.02.02.06**				**11.067,50**
Obra		01	Pressupost 274200			
Capítol		02	Parc de ribera de Calamot			
Subcapítol		02	Obres complementàries			
Subcapítol 4		07	Varis			
Subcapítol 5		01	Seguretat vial			
NUM.	CODI	UA	DESCRIPCIÓ	PREU	AMIDAMENT	IMPORT
1	PPASÇ010	pa	Partida alçada de cobrament íntegre per a la seguretat vial, senyalització, abalisament i desviaments provisionals durant l'execució de les obres del sector D, segons indicació de la Direcció de l'Obra (P - 89)	5.893,25	0,000	0,00
TOTAL	**Subcapítol 5**	**01.02.02.07.01**				**0,00**

(*) Branques incompletes

2.1.6.- RESUM DE PRESSUPOST

RESUM DE PRESSUPOST

NIVELL 6: Subcapítol 6			Import
Subcapítol 6	01.01.02.02.01.01	Pou 9	0,00
Subcapítol 5	**01.01.02.02.01**	**Pous de captació de l'aqüifer i impulsions**	**0,00**
Subcapítol 6	01.01.02.02.02.01	Dipòsit reg S3	0,00
Subcapítol 5	**01.01.02.02.02**	**Dipòsits de reg**	**0,00**
			0,00

NIVELL 5: Subcapítol 5			Import
Subcapítol 5	01.01.01.02.01	Enderrocs	167.508,74
Subcapítol 5	01.01.01.02.02	Moviment de terres	1.453.101,57
Subcapítol 4	**01.01.01.02**	**Moviment de terres i enderrocs**	**1.620.610,31**
Subcapítol 5	01.01.01.03.01	Moviment de terres	5.930,09
Subcapítol 5	01.01.01.03.02	Impermeabilització	44.861,85
Subcapítol 5	01.01.01.03.03	Estructures	496.398,42
Subcapítol 5	01.01.01.03.04	Obra desguàs, reposició camí afectat i terra veget	177.808,84
Subcapítol 4	**01.01.01.03**	**Bassa laminació 1**	**724.999,20**
Subcapítol 5	01.01.01.04.01	Moviment de terres	5.930,09
Subcapítol 5	01.01.01.04.02	Impermeabilització	37.571,66
Subcapítol 5	01.01.01.04.03	Estructures	378.097,35
Subcapítol 5	01.01.01.04.04	Obra desguàs i terra vegetal	149.413,69
Subcapítol 4	**01.01.01.04**	**Bassa laminació 2**	**571.012,79**
Subcapítol 5	01.01.01.05.01	Calaix empentat riera de Canyars	0,00
Subcapítol 5	01.01.01.05.02	Murs	0,00
Subcapítol 5	01.01.01.05.03	Obra de transició	0,00
Subcapítol 5	01.01.01.05.04	Passarel·la sobre canalització Canyars	0,00
Subcapítol 4	**01.01.01.05**	**Estructures**	**0,00**
Subcapítol 5	01.01.01.06.02	Altres mesures	123.363,16
Subcapítol 4	**01.01.01.06**	**Mesures correctores d'impacte ambiental**	**123.363,16**
Subcapítol 5	01.01.01.08.01	Seguretat vial	4.714,60
Subcapítol 5	01.01.01.08.02	Segellat pous afectats	21.150,00
Subcapítol 4	**01.01.01.08**	**Varis**	**25.864,60**
Subcapítol 5	01.01.02.01.01	Camins i esplanades	0,00
Subcapítol 5	01.01.02.01.02	Formació de lleres	100.902,65
Subcapítol 5	01.01.02.01.03	Talús de nova formació	81.444,00
Subcapítol 5	01.01.02.01.04	Talús existent	28.219,55
Subcapítol 5	01.01.02.01.05	Pavimentació	0,00
Subcapítol 4	**01.01.02.01**	**Paviments i acabats**	**210.566,20**
Subcapítol 5	01.01.02.02.01	Pous de captació de l'aqüifer i impulsions	0,00
Subcapítol 5	01.01.02.02.02	Dipòsits de reg	0,00
Subcapítol 5	01.01.02.02.03	Xarxa de reg	0,00
Subcapítol 5	01.01.02.02.04	Punts humits riera	101.534,38
Subcapítol 4	**01.01.02.02**	**Xarxa de reg**	**101.534,38**

MODIFICACIÓ DEL PROJECTE EXECUTIU DE LES OBRES D´URBANITZACIÓ DEL SECTOR PLA DE PONENT DE GAVÀ:
ACTUALITZACIÓ DE PREUS I NORMATIVA D´EXECUCIÓ DE L´ACTUACIÓ AUTÒNOMA DELS
PARCS DE RIBERA DE CANYARS I CALAMOT.

RESUM DE PRESSUPOST

Subcapítol 5	01.01.02.07.01	Seguretat vial	0,00
Subcapítol 4	**01.01.02.07**	**Varis**	**0,00**
Subcapítol 5	01.02.01.02.01	Enderrocs	7.193,68
Subcapítol 5	01.02.01.02.02	Moviment de terres	318.237,19
Subcapítol 4	**01.02.01.02**	**Moviment de terres i enderrocs**	**325.430,87**
Subcapítol 5	01.02.01.03.01	Murs	0,00
Subcapítol 5	01.02.01.03.02	Obra de drenatge Calamot C-245	0,00
Subcapítol 4	**01.02.01.03**	**Estructures**	**0,00**
Subcapítol 5	01.02.01.06.01	Seguretat vial	4.714,60
Subcapítol 4	**01.02.01.06**	**Varis**	**4.714,60**
Subcapítol 5	01.02.02.01.01	Camins i esplanades	0,00
Subcapítol 5	01.02.02.01.02	Formació de lleres	42.689,56
Subcapítol 5	01.02.02.01.03	Talús de nova formació	0,00
Subcapítol 4	**01.02.02.01**	**Paviments i acabats**	**42.689,56**
Subcapítol 5	01.02.02.07.01	Seguretat vial	0,00
Subcapítol 4	**01.02.02.07**	**Varis**	**0,00**
			3.750.785,67

NIVELL 4: Subcapítol 4			Import
Subcapítol 4	01.01.01.01	Operacions prèvies	411.525,82
Subcapítol 4	01.01.01.02	Moviment de terres i enderrocs	1.620.610,31
Subcapítol 4	01.01.01.03	Bassa laminació 1	724.999,20
Subcapítol 4	01.01.01.04	Bassa laminació 2	571.012,79
Subcapítol 4	01.01.01.05	Estructures	0,00
Subcapítol 4	01.01.01.06	Mesures correctores d'impacte ambiental	123.363,16
Subcapítol 4	01.01.01.07	Seguretat i Salut	125.499,42
Subcapítol 4	01.01.01.08	Varis	25.864,60
Subcapítol	**01.01.01**	**Obres bàsiques**	**3.602.875,30**
Subcapítol 4	01.01.02.01	Paviments i acabats	210.566,20
Subcapítol 4	01.01.02.02	Xarxa de reg	101.534,38
Subcapítol 4	01.01.02.03	Plantacions	699.770,50
Subcapítol 4	01.01.02.04	Mobiliari urbà	0,00
Subcapítol 4	01.01.02.05	Seguretat i Salut	16.659,22
Subcapítol 4	01.01.02.06	Manteniment període de garantia	210.282,50
Subcapítol 4	01.01.02.07	Varis	0,00
Subcapítol	**01.01.02**	**Obres complementàries**	**1.238.812,80**
Subcapítol 4	01.02.01.01	Operacions prèvies	100.799,25
Subcapítol 4	01.02.01.02	Moviment de terres i enderrocs	325.430,87
Subcapítol 4	01.02.01.03	Estructures	0,00
Subcapítol 4	01.02.01.04	Mesures correctores d'impacte ambiental	47.129,20
Subcapítol 4	01.02.01.05	Seguretat i Salut	25.823,87
Subcapítol 4	01.02.01.06	Varis	4.714,60
Subcapítol	**01.02.01**	**Obres bàsiques**	**503.897,79**
Subcapítol 4	01.02.02.01	Paviments i acabats	42.689,56

RESUM DE PRESSUPOST

Subcapítol 4	01.02.02.02	Xarxa de reg	0,00
Subcapítol 4	01.02.02.03	Plantacions	38.063,54
Subcapítol 4	01.02.02.04	Mobiliari urbà	0,00
Subcapítol 4	01.02.02.05	Seguretat i Salut	3.689,13
Subcapítol 4	01.02.02.06	Manteniment període de garantia	11.067,50
Subcapítol 4	01.02.02.07	Varis	0,00
Subcapítol	**01.02.02**	**Obres complementàries**	**95.509,73**
			5.441.095,62

NIVELL 3: Subcapítol			**Import**
Subcapítol	01.01.01	Obres bàsiques	3.602.875,30
Subcapítol	01.01.02	Obres complementàries	1.238.812,80
Capítol	**01.01**	**Parc de ribera de Canyars**	**4.841.688,10**
Subcapítol	01.02.01	Obres bàsiques	503.897,79
Subcapítol	01.02.02	Obres complementàries	95.509,73
Capítol	**01.02**	**Parc de ribera de Calamot**	**599.407,52**
			5.441.095,62

NIVELL 2: Capítol			**Import**
Capítol	01.01	Parc de ribera de Canyars	4.841.688,10
Capítol	01.02	Parc de ribera de Calamot	599.407,52
Obra	**01**	**Pressupost 274200**	**5.441.095,62**
			5.441.095,62

NIVELL 1: Obra			**Import**
Obra	01	Pressupost 274200	5.441.095,62
			5.441.095,62

2.1.7.- PRESSUPOST D'EXECUCIÓ PER CONTRACTE (PRESSUPOST A)

PRESSUPOST D'EXECUCIÓ PER CONTRACTE

PRESSUPOST D'EXECUCIÓ MATERIAL.....	5.441.095,62
6 % Benefici Industrial SOBRE 5.441.095,62.....	326.465,74
13 % Despeses generals SOBRE 5.441.095,62.....	707.342,43

PRESSUPOST D'EXECUCIÓ PER CONTRACTE 6.474.903,79

21 % IVA SOBRE 6.474.903,79.....	1.359.729,80

TOTAL PRESSUPOST PER CONTRACTE AMB IVA INCLÒS 7.834.633,59

Aquest pressupost d'execució per contracte (IVA inclòs) puja a
set milions vuit-cents trenta-quatre mil sis-cents trenta-tres euros amb cinquanta-nou cèntims

---

Gavà, desembre de 2024

L´autor del projecte,

Esteve Riva Genescà
Enginyer de Camins, C. i P.
Col·legiat número: 25.288

2.2.- ACTUALITZACIÓ D'OBRES A EXECUTAR PR 2008 A LA NORMATIVA TÈCNICA VIGENT
ANNEX 6 (ACTUALITZAT). ESTRUCTURES

2.2.1.- MEMÒRIA I ANNEX DE CÀLCUL D'ESTRUCTURES

ANNEX 6: ESTRUCTURES. MEMÒRIA

1.- ABAST DEL CÀLCUL ESTRUCTURAL

El projecte executiu de les obres d'urbanització del sector *Pla de Ponent* de Gavà va ser aprovat definitivament en data 16 de desembre de 2008. En paral·lel es va redactar el projecte dels parcs de ribera de Canyars i Calamot, que va ser aprovat definitivament en la mateixa data.

Tot i que l'execució del sector del *Pla de Ponent* no ha estat suspesa en cap moment, l'evolució econòmica del sector immobiliari ha provocat l'endarreriment dels terminis inicialment previstos.

Per tal de donar compliment a la prescripció de l'Informe de l'ACA de data 18 de març de 2011 amb referencia UDPH2008001351, on es demana dur a terme les actuacions que evitin la inundabilitat del sector prèviament a l'execució dels treballs d'urbanització, és necessari avançar les obres bàsiques d'aquest projecte, on entre elles hi ha les estructures que cal adaptar-les a la nova normativa que ha aparegut nova.

En concret, els canvis normatius que afecten a la disciplina d'estructures són:

- Entrada en vigor del Codi Estructural (Reial Decret 470/2021) que deroga les anteriors instruccions EHE i EAE, en quan al càlcul dels elements de formigó armat i d'acer.

- Entrada en vigor de la IAP-11, Instrucció d'accions a considerar en ponts de Ponts de Carretera del 2011, que substitueix l'anterior IAP.

En aquest annex número 6 es realitza la revisió i el re-càlcul de tot un seguit d'estructures que s'enumeren en el següent punt, per tal d'adaptar-les a la normativa vigent. Es tracta d'una part de les estructures incloses dins el capítol d'obres bàsiques del projecte dels parcs de ribera. Hi ha algunes estructures definides en el projecte que no es podran executar en aquesta primera fase donat que necessiten executar els ponts bessons 1.1 i 1.2 que defineix el projecte d'urbanització, per bé que les estructures que s'executaran permeten garantir la no inundabilitat del sector per a un període de retorn de T=100 anys.

La informació geotècnica que s'ha considerat és la del projecte vigent del 2008.

S'ha conservat la definició geomètrica dels elements de l'any 2008 i únicament s'ha actualitzat la nomenclatura dels diferents tipus de formigó i s'ha verificat el dimensionat de l'armadura.

2.- DESCRIPCIÓ DE LES ESTRUCTURES

De les obres contemplades en el projecte dels Parcs de Ribera de Canyars i Calamot de l'any 2008, les que s'inclouen en aquest projecte són les següents:

- Obra transició Canyars (es construirà de manera parcial, fins el pontó actual de la carretera C-245)
- Murs Parc Ribera de Canyars
- Murs Parc Ribera Calamot (només es construiran els murs m7 i el m9, i de manera parcial el mur m6)

De les obres contemplades en el projecte dels Parcs de Ribera de Canyars i Calamot de l'any 2008, hi ha un conjunt d'obres bàsiques que no es poden construir fins que no s'executin les obres d'urbanització i per tant no s'inclouen en aquest projecte, i caldrà construir-les en una fase posterior. En concret es tracta de les següents estructures:

- Passera canalització Canyars
- Calaix empentat riera Canyars
- Obra drenatge Calamot C-245
- Part dels murs Parc Ribera Calamot (murs mH, mF, m10, part no executada del mur m6)
- Part de l'obra transició Canyars (part no executada sota la C-245 i fins el pas sota el ferrocarril)

2.1. Obra transició Canyars

L'obra de transició de Canyars és una secció en U d'ample variable. La zona superior té un ample de 27,5m interiors i la zona de sortida un ample de 9m interiors. L'alçada de les parts damunt de la llosa varia des dels 2,40m en la zona més ample als 2,54m en la zona més estreta. El gruix dels murs és de 30cm i el de la solera de 40cm.

Les alineacions dels murs es denominen mur 1 i mur 2.

De la totalitat de l'obra definida en el projecte del 2008, en el present projecte només s'executarà la part situada aigües amunt de la traça actual de la carretera C-245, ja que fins que no s'executin els futurs ponts del projecte d'urbanització del *Pla de Ponent* de Gavà no es podrà executar l'obra de transició de manera completa.

Per tal de poder fer compatible l'execució de les obres bàsiques del Parc de Ribera de Canyars de manera prèvia a l'execució de les obres d'urbanització del sector *Pla de Ponent* de Gavà, caldrà mantenir un tram d'una de les aletes de l'actual pontó de la C-245 amb l'objectiu donar continuïtat hidràulica a la riera en aquest punt.

Donat que l'obra de transició de la *Riera de Canyars* no es podrà completar en la seva totalitat fins que s'executin els ponts bessons 1.1 i 1.2 de les obres d'urbanització, quedarà un talús existent de la llera, situat entre l'obra de transició i l'actual pontó de drenatge de la carretera C-245, que caldrà protegir i estabilitzar de manera provisional amb l'aplicació d'hidrosembra, de la mateixa manera que es fa a la resta de talussos de la llera dins de les actuacions provisionals contemplades a l'annex número 20. Aquest endegament provisional que queda al costat de la carretera C-245, s'ha calculat que pot desguassar sense problemes l'avinguda de període de retorn T=100 anys, tota vegada que les dues basses de laminació fan passar el cabal d'avinguda de Q_{100} = 109 m^3/seg a Q_{100}= 29 m^3/seg

2.2. Murs Parc de Ribera Canyars

Els murs del *Parc Ribera de Canyars* són murs d'alçada variable identificats com a murs 3 i 4; amb una zona en que es fa un triangle en planta. Per a definir les alçades d'aquests murs s'han definit tres tipus de seccions, les quals varien des dels 3,50m fins als 2,00m d'alçada total.

El mur 3 es desglossa en els murs 3.1, 3.2 i 3.3. Tots ells es troben situats vora de l'estrep 1 del pont 2. El mur 3 és en T invertida (mur tipus 3), mentre que 3.1, 3.2 i 3.3 comparteixen fonamentació mitjançant una llosa comuna, formant entre ells un triangle tancat.

El mur 3 té una alçada màxima de 2,34m, un gruix de fust de 0,30m, un cantell de sabata de 0,50m amb un ample total de 1,70m.

Els murs 3.1, 3.2 i 3.3, tenen un gruix de fust de 0,50m i un cantell de llosa de 0,50m, amb una alçada màxima de fust de 5,57m.

Respecte a les interferències amb les estructures contemplades en el projecte d'urbanització del sector *Pla de Ponent* de Gavà, es detecta que part del mur 3 i dels murs 3.1 i 3.3 comparteixen la sabata amb l'estrep 1 del pont 2 i amb l'aleta lateral 2; de manera que caldrà construir aquestes estructures dins les obres que formen part del present projecte, per no haver de fer estructures provisionals que posteriorment caldria enderrocar. També hi ha una zona al costat del pont 2, on el projecte d'urbanització preveu la construcció de l'aleta 1, amb una alçada superior als 3,50m i que es resol mitjançant un mur pilotat. Aquesta aleta també caldrà construir-la dins les obres que formen part del present projecte per assegurar la correcta formació de la llera de la riera i de la rampa d'accés que hi ha en aquesta zona. Aquestes estructures singulars que cal avançar es detallen a l'Annex número 19 del present document, que porta per títol: *"Actuacions avançades definitives".*

Els murs 4 i 4.1, són dos murs de contenció pràcticament paral·lels, situats vora de l'estrep 2 del pont 2 del projecte d'urbanització. S'agrupen en 3 seccions tipus (tipus 1, tipus 2 i tipus 3) en funció de l'alçada total, amb valors de h=3,00m, h=2,50m, i h=2,00m. El gruix del fust és de 0,30m. El cantell de la sabata en totes elles és de 0,5m, mentre que els vols de la puntera i taló s'adapten per assolir el nivell de seguretat en front l'estabilitat que requereix la normativa. L'amplada total de la sabata varia en funció del tipus; pels més alts (tipus 1) la sabata és de 2,50m d'ample mentre que per la resta és de 2,30m i 1,70m.

2.3. Murs Parc de Ribera Calamot

El conjunt de murs del *Parc de Ribera de Calamot* es composa dels murs m6, m7, m9, m10, mH, mF, dels quals en el present projecte només es contempla la construcció de la totalitat dels murs m7, m9, mentre que del mur 6 es construirà tot excepte el tram d'alineació transversal a la llera de la riera, que no es construirà fins que s'executi l'obra de drenatge de Calamot sota la C-245. La resta de murs no es construiran fins que s'executin les obres d'urbanització del sector *Pla de Ponent* de Gavà.

Tots ells són murs de contenció en mènsula en forma de T invertida i d'alçada variable, segons la qual s'han definit 5 tipus de seccions que varien des dels 6,10m fins als 2,00m d'alçada. El gruix de l'alçat és de 0,40m i 0,30m en funció de la secció tipus i el cantell de la sabata varia entre els 0,50, 0,40 i 0,30m. L'amplada de la sabata s'adapta per assolir el nivell de seguretat en front l'estabilitat que requereix la normativa.

A la zona on la llera s'acosta a l'actual obra de drenatge sota la carretera C-245, donat que ja es troba actualment ben encaixada, es podran mantenir els mateixos talussos sense necessitat de fer-hi cap actuació.

L'alineació recta del mur m6 es vol deixar finalitzada, per bé que en el darrer tram on el mur incideix amb el talús actual, caldrà efectuar una excavació per la part de darrera del talús, deixant el mur molt enterrat, fins el dia en que s'arregli tota la zona propera a la carretera C-245.

Els murs que s'avancen al *Torrent del Calamot*, i també en algun tram de la *Riera de Canyars*, al no suportar encara els carrers de la nova urbanització adjacent, quedarien amb l'alçat vist pel seu trasdós. Es planteja reomplir amb terres el trasdós, generant una berma plana en la coronació del mur de 3,0m d'amplada, al qual segueix un talús 3H:2V, i on es possibilita poder acabar el drenatge del mur, amb l'aplicació de la pintura bituminosa en el seu parament, així com la capa de graves embolcada amb geotèxtil.

3.- NORMATIVA APLICABLE

Per a la realització d'aquest projecte s'ha tingut en compte les següents disposicions:

- "Instrucción sobre las acciones a considerar en el proyecto de puentes de carretera" IAP-2011
- "Código Técnico de la Edificación", CTE
- "Código Estructural"
- "Norma de Construcción sismorresistente. Parte General" NCSE-2002
- "Norma de Construcción sismorresistente. . Puentes" NCSP-2007
- IAPF, Instrucció d'accions a considerar en ponts de Ferrocarril del 2007

4.- CARACTERÍSTIQUES DELS MATERIALS

4.1. Formigó

Les estructures de formigó armat en contacte directe amb l'atmosfera tindran, tindrà una classe d'exposició relativa a la corrosió de les armadures "marina", subclasse "aérea", designació "XS1", tipus de procés "corrosión inducida por cloruros de origen marino" que es correspon amb "elementos estructurales de hormigón armado o pretensado sometidos a los aerosoles marinos, ubicados en la costa o cerca de la costa". Aquesta nomenclatura representa un canvi respecta a la normativa anterior, en la que s'assignava com a IIIa en comptes de XS1.

Les estructures de formigó armat que no es troben en contacte directe amb l'atmosfera tindran una classe d'exposició relativa a la corrosió de les armadures "normal", subclasse "humedad alta", designació "XC2", tipus de procés "corrosión inducida por carbonatación" que es correspon amb "elementos de hormigón armado o pretensado permanentemente en contacto con agua o enterrades en suelos no agressives (por

ejemplo, cimentaciones)". Aquesta nomenclatura representa un canvi respecta a la normativa anterior, en la que s'assignava com a IIa en comptes de XC2.

El formigó utilitzat per a la neteja i anivellació de la capa d'assentament té una classe "no agresiva", designació "X0" y tipus de procés "sin riesgo de ataque por corrosión" que es correspon amb "elementos de hormigón en masa. Elementos de hormigón en interiores de edificios con un humedad muy baja (HR<45%)". Aquesta nomenclatura representa un canvi respecta a la normativa anterior, en la que s'assignava com a I en comptes de X0.

A banda del canvi en la nomenclatura del formigó, també s'ha de tenir en compte que amb el nou Codi Estructural, la resistència característica mínima del formigó en massa ha de ser de 20 MPa i en el projecte del 2008 estava considerat com a HM-15. La resta de formigons ja compleixen amb el valor de la resistència característica mínima.

Pel que fa a la màxima relació aigua ciment i al contingut mínim de ciment (en kg/m³), s'han de complir els següents valors:

Tipus de formigó	Màxima relació a/c	Mínim contingut de ciment (kg/m³)
HA-30/B/20/XS1	0,5	300
HA-30/B/20/XC2	0,6	275
HM-20/B/20/X0	0,6	200

Tenint en compte una vida útil de 50 anys i que es tracta d'elements de formigó executats in-situ sense un nivell de control de l'execució intens, el recobriment nominal per a les estructures serà el següent:

- Aèries (XS1) rrnom = rmín + Δr = 25 + 10 = 35 mm.
- Subterrànies (XC2) rrnom = rmín + Δr = 20 + 10 = 30 mm.

Coeficient de minoració per a la resistència del formigó, γ_c = 1,50

4.2. Acer per a armar

En armadures passives l'acer serà del tipus B-500 S, les propietats mecàniques del qual són:

- E = 200.000 N/mm
- f_{yk} = 500 N/mm²

Coeficient de minoració per a la resistència de l'acer passiu, γ_s = 1,15

4.3. Acer per a tesar

En armadures actives l'acer serà del tipus Y 1860 S7, les propietats mecàniques del qual són:

- f_{pu} = 1.860 MPa

Coeficient de minoració per a la resistència de l'acer actiu, γs = 1,15

5.- ACCIONS A CONSIDERAR

En aquesta memòria d'estructures es recullen les càrregues comunes a la majoria d'estructures, indicant-se en cada apèndix les específiques de cada estructura que no s'hagin recollit en aquesta memòria.

5.1. Càrregues permanents

Com a càrregues permanents, tan sols es té en compte el pes propi de l'estructura, per al que es considera un pes específic del formigó armat de 25 kN/m³.

5.2. . Càrregues permanents de valor no constant

Com a càrregues permanents de valor no constant s'inclou l'empenta del terreny. No es considera l'empenta passiva ja que no es pot garantir la seva presència de forma permanent.

El nivell freàtic es troba per sota de les estructures calculades no afectant a les mateixes.

5.3. Sobrecàrrega d'ús

Es considera com a sobrecàrrega la pressió hidrostàtica de l'aigua, amb un pes específic de 10,00 kN/m³.

S'ha tingut en compte en el càlcul una sobrecàrrega de 10,00 kN/m² per a preveure la proximitat de vehicles pesants darrera dels murs, principalment en fase de construcció (IAP-11).

En totes aquelles estructures en que s'han d'aplicar les càrregues de la IAP-11, s'han considerat les següents:

- Càrregues verticals de vehicles pesats, tant les puntuals com les uniformement repartides amb diferents valors segons els carrils virtuals.
- Càrregues horitzontals de frenada i acceleració.

5.4. Accions sísmiques

Segons l'article 1.2.3. de la vigent Norma sismorresistent NCSE-2002, a Gavà li correspon un valor de ac (acceleració sísmica de càlcul) de 0,04g. En les construccions de "*moderada importancia*" ("aquelles con "*probabilidad despreciable de que su destrucción por el terremoto pueda ocasionar víctimas, interrumpir un servicio primario, o producir daños económicos significativos a terceros*"), no és d'aplicació la norma.

En les estructures pretensades (ponts) s'estudia l'aplicació del sisme en cada cas.

6.- COMBINACIONS D'ACCIONS

6.1. Estats Límit Últims (E.L.U.)

- Combinació característica en situacions persistents o transitòries

$$\sum_{i=1}^{n} \gamma_{G,i} \cdot G_{k,i} + \gamma_{Q,1} \cdot Q_{k,1} + \sum_{j>1}^{m} \gamma_{Q,j} \cdot \psi_{0,j} \cdot Q_{k,j}$$

- Combinació accidental en situacions extraordinàries

$$\sum_{i=1}^{n} \gamma_{G,i} \cdot G_{k,i} + A_d + \gamma_{Q,1} \cdot \psi_{1,1} \cdot Q_{k,1} + \sum_{j>1}^{m} \gamma_{Q,j} \cdot \psi_{2,j} \cdot Q_{k,j}$$

- Combinació sísmica en situacions extraordinàries

$$\sum_{i=1}^{n} G_{k,i} + A_d + \sum_{j=1}^{m} \psi_{2,j} \cdot Q_{k,j}$$

6.1. Estats Límit de Servei (E.L.S.)

- Combinació característica

$$\sum_{i=1}^{n} G_{k,i} + Q_{k,1} + \sum_{j>1}^{m} \psi_{0,j} \cdot Q_{k,j}$$

- Combinació freqüenta

$$\sum_{i=1}^{n} G_{k,i} + \psi_{1,1} \cdot Q_{k,1} + \sum_{j>1}^{m} \psi_{2,j} \cdot Q_{k,j}$$

- Combinació casi-permanent

$$\sum_{i=1}^{n} G_{k,i} + \sum_{j=1}^{m} \psi_{2,j} \cdot Q_{k,j}$$

Els coeficients de seguretat per les accions i els de simultaneïtat, depenen de la normativa d'accions a considerar i del tipus de comprovació a realitzar (estabilitat, equilibri, resistència o servei).

APÈNDIX 6.1: OBRA DE TRANSICIÓ CANYARS

APÈNDIX 6.1. OBRA DE TRANSICIÓ CANYARS

1. DESCRIPCIÓ DE L'ESTRUCTURA

L'obra de transició de Canyars és una secció en U d'ample variable. Les alineacions dels murs es denominen mur 1 i mur 2.

La zona superior té un ample de 22,07 m interiors i la zona de sortida un ample de 10,10 m interiors.

L'alçada del fusts damunt de la llosa varia des dels 2,30 m en la zona més ample als 2,65 m en la zona més estreta.

El gruix dels murs és de 30 cm i el de la solera de 40 cm.

2. NORMATIVA CONSIDERADA

Es considera la següent normativa:

- CTE. DB SE. Seguretat Estructural
- CTE. DB SE-AE. Accions a l'edificació
- CTE. DB SE-C: Fonamentacions
- Codi Estructural
- NCSE-2002

3. GEOTÈCNIA DE CÀLCUL

Per a la geotècnia de càlcul s'han adoptat els paràmetres establerts a l'Annex de Geotècnia del present projecte.

Les característiques del material de reblert considerat en l'extradós de la secció un U té les següents característiques:

- γ = 20,0 kN / m3
- φ = 30º
- c = 0,00 kN/m2

Les característiques del material de fonamentació considerat les següents característiques:

- γ = 20.0 kN/ m3.
- φ = 30º; δ=30º.
- c = 0,00 kN/m2.
- K (coeficient de balast)=5,0 MPa/m

4. CARACTERÍSTIQUES DELS MATERIALS

Els materials utilitzats seran:

- El formigó és HA-30/P/20/XS1. (marí aeri). El coeficient parcial de seguretat del material és 1,50.
- Armadura passiva és B 500 S. El coeficient parcial de seguretat del material és 1,15.

Per aquesta classe d'ambient, els recobriments nominals mínims són de 40mm i l'obertura de fissura màxima permesa és de 0,30mm.

5. ACCIONS A CONSIDERAR

5.1. ESTAT DE CÀRREGUES

Pes propi del formigó armat amb valor de 25 kN/m3

Empenta de terres d'acord amb descripció geotècnica i considerant una càrrega de 10 kN/m2 sobre la rasant del terreny a l'extradós.

No es considera l'acció tèrmica doncs es disposen junts de dilatació al fust cada 7,50m aproximadament.

5.2. ACCIONS SÍSMIQUES

No es considera l'acció sísmica.

6. COEFICIENTS DE SEGURETAT

Per les comprovacions estructurals es considera un nivell de control de l'estructura normal. Els coeficients de seguretat es mostren a la següent taula.

TIPUS D'ACCIÓ		ELU Persistent o transitòria		ELU Accidental		ELS	
		Favorable	Desfavorable	Favorable	Desfavorable	Favorable	Desfavorable
PERMANENTS		$\gamma_G = 1.00$	$\gamma_G = 1.35$	$\gamma_G = 1.00$	$\gamma_G = 1.00$	$\gamma_G = 1.00$	$\gamma_G = 1.00$
PERMANENTS NO CONSTANTS	REOLÒGICA	$\gamma_G = 1.00$	$\gamma_G = 1.35$	$\gamma_G = 1.00$	$\gamma_G = 1.00$	$\gamma_G = 1.00$	$\gamma_G = 1.00$
	TERRENY	$\gamma_G = 1.00$	$\gamma_G = 1.35$	$\gamma_G = 1.00$	$\gamma_G = 1.00$	$\gamma_G = 1.00$	$\gamma_G = 1.00$
	P. HIDROS	$\gamma_G = 1.00$	$\gamma_G = 1.35$	$\gamma_G = 1.00$	$\gamma_G = 1.00$	$\gamma_G = 1.00$	$\gamma_G = 1.00$
VARIABLES		$\gamma_Q = 0.00$	$\gamma_Q = 1.50$	$\gamma_Q = 0.00$	$\gamma_Q = 1.00$	$\gamma_Q = 0.00$	$\gamma_Q = 1.00$
ACCIDENTALS				$\gamma_A = 1.00$	$\gamma_A = 1.00$		

7. MÈTODE DE CÀLCUL

En aquest cas no cal fer la comprovació d'estabilitat al bolc i lliscament dels murs, doncs es troben encastats a la llosa de fonamentació.

Com a element de formigó armat es realitzen les comprovacions de:

- ELU Sol·licitacions normals
- ELU Tallant
- ELS Fissuració.

8. ANÀLISI ESTRUCTURAL

El procés de càlcul dels esforços de les esmentades accions produeixen en cada un dels elements estructurals, s'efectua amb ordinador, segons les lleis de mecànica racional i emprant el mètode dels elements finit pel càlcul dels elements tipus làmina, mitjançant el programa informàtic TRICALC v14, desenvolupat per Graitec, que disposa d'un mòdul de dimensionat i armat de murs en mènsula i de lloses de fonamentació.

Es presenten diverses pantalles dels resultats de l'anàlisi estructural realitzat pel programa i el llistat de les comprovacions.

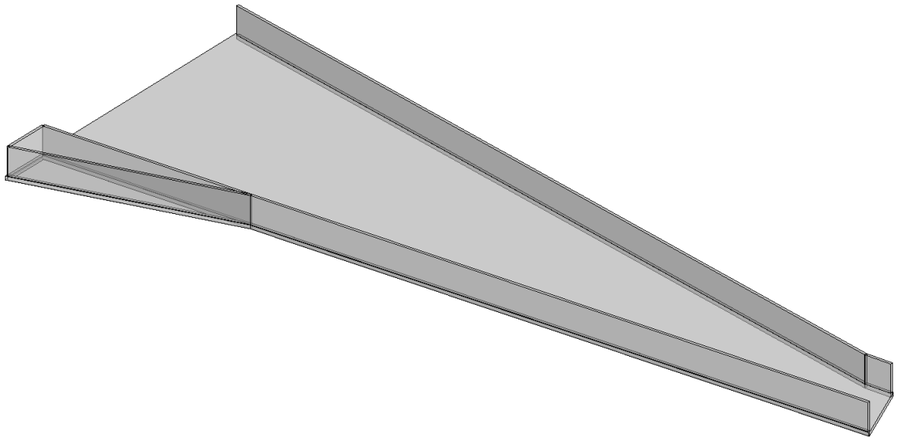

Vista 3D del model creat

Llosa de fonamentació

Armadures+Esforços Lloses

Armadures+esforços lloses (Eixos principals. Majorades)

Llosa	Sx(cm)	Sy	e	Lx(cm)	Ly	CÀRREGA	POSICIO	HIP	RESULTATS	Superior	Inferior
							Plànol 0				
LLF	20	20	40	3415	7073	0-QS(kN/m2)	23.00 [0.00;-1.00; 0.00]				
							[2105, 0, 0]	1	My	-25.5 kN·m/m	+42.9 kN·m/m
							[7595, 0, 6711]		Mx	-17.5 kN·m/m	+17.3 kN·m/m
							[7820, 0, 6888]		Armat Base X	10.05 cm2/m ø16s0.20	10.05 cm2/m ø16s0.20
							[7595, 0, 7642]		Armat Base Y	10.05 cm2/m ø16s0.20	10.05 cm2/m ø16s0.20
							[2149, 0, 3621]		Fissura X	0.06 mm (< 0.20)	0.11 mm (< 0.20)
							[327, 0, 2257]			[+1053; +0; +2848]	[+6655; +0; +5629]
						1-QS(kN/m2)	29.00 [0.00;-1.00; 0.00]				
							[327, 0, 2257]	0	Fissura Y	0.04 mm (< 0.20)	0.05 mm (< 0.20)
							[0, 0, 2664]			[+175; +0; +2604]	[+7584; +0; +6725]
							[2149, 0, 3621]				

Murs | Murs Resistents | Armadures+Esforços Lloses | Sol·licitacions Mur | Errors

Murs M1:

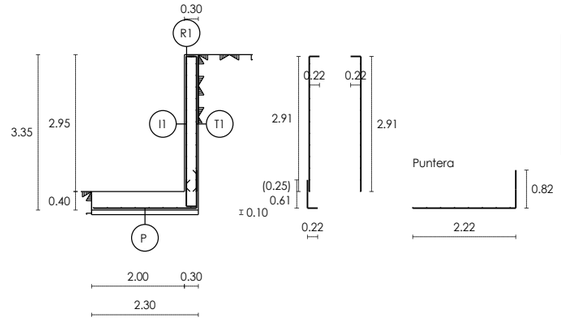

	LONG.(HORZ.)	TRANS.(VERT.)
I1	ø10s0.25	ø10s0.40
T1	ø10s0.25	ø12s0.10
P	ø12s0.30	ø12s0.10
R1	3ø12	
Longitut del mur M1A: 4.50 m		

Murs

MUR DE CONTENCIÓ M1A

Cota(m)	Abss.(m)	Empenta(kN/m2)	(s/majorar)	Vector(Xg,Yg,Zg)
2.95	-0.15	0.000		(+0.000;-0.000;+1.000)
1.27	-0.15	16.441		(+0.000;-0.003;+1.000)
-0.40	-0.15	32.881		(+0.000;-0.003;+1.000)

Cotes(m)	el/eS(m)	INTRADOS:Al/At	TRASDOS:Al/At	Ref.Long.
0.00/ 2.95;	0.30/0.30;	ø10s0.25 ø10s0.40	ø10s0.25 ø12s0.10	3ø12

Cota(m)	e(m)	FISSURA TRASDOS (mm)
0.00;	0.30;	0.18 (< 0.20)

Murs | Murs Resistents | Armadures+Esforços Lloses | Sol·licitacions Mur | Errors

Murs M2:

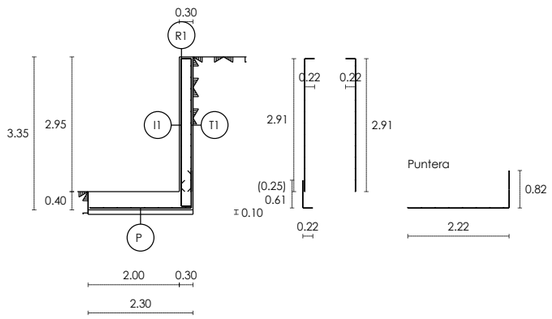

	LONG.(HORZ.)	TRANS.(VERT.)
I1	ø10s0.25	ø10s0.40
T1	ø10s0.25	ø12s0.10
P	ø12s0.30	ø12s0.10
R1	3ø12	
Longitut del mur M2: 4.50 m		

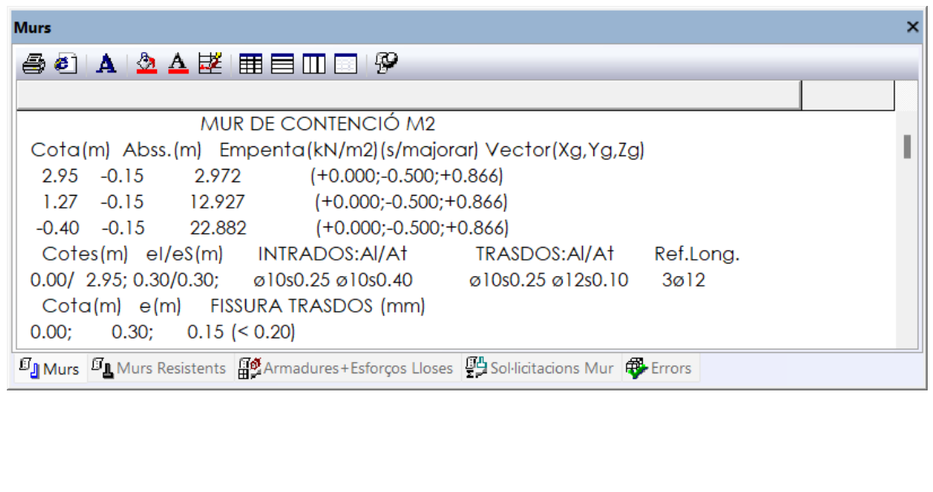

APÈNDIX 6.2: MURS CANYARS

APÈNDIX 6.2. MURS CANYARS

1. DESCRIPCIÓ DE LES ESTRUCTURES

Les estructures incloses en aquest apèndixs són les següents:

- Murs m3, m3.1, m3.2 i m3.3.
- Murs m4, m4.1.

1.1. MURS m3, m3.1, m3.2, m3.3

Aquests murs es troben situats vora d'un estrep del pont 2. El mur m3 és en T invertida tipus 3, mentre que m3.1, m3.2 i m3.3 comparteixen fonamentació mitjançant una llosa comuna. Aquest murs formen un triangle tancat.

El mur m3 te una alçada màxima de 2,50m, un gruix de fust de 0,30m, un cantell de sabata de 0,50m amb un ample de 1,70m.

Els murs 3.1, m3.2 i m.3, tenen un gruix de fust de 0,50m i un cantell de llosa de 0,50m amb una alçada màxima de fust de 5,57m.

1.2. MURS m4, m4.1

Són dos murs de contenció pràcticament paral·lels, situats vora de l'altre estrep del mateix pont.

S'agrupen en 3 seccions tipus (Tipus 1 a Tipus 3) en funció de l'alçada total amb valors de h=3,00m, h=2,50m, i h=2,00m. El cantell de la sabata i els vols de la puntera i taló s'adapten per assolir el nivell de seguretat front de l'estabilitat que requereix la normativa.

El gruix del fust és de 0,30m i el cantell de les sabates és de 0,50m. L'ample de la mateixa varia en funció del tipus; pels més alts (tipus 1) la sabata és de 2,50m d'ample mentre que per la resta es té, 2,30m i 1,70m.

2. NORMATIVA CONSIDERADA

Es considera la següent normativa:

- CTE. DB SE. Seguretat Estructural
- CTE. DB SE-AE. Accions a l'edificació
- CTE. DB SE-C: Fonamentacions
- Codi Estructural
- NCSE-2002

3. GEOTÈCNIA

3.1. MURS m3, m3.1, m3.2, m3.3

Les característiques del material de reblert considerat en l'extradós dels murs té les següents característiques:

- γ = 20.0 kN/ m3.
- φ = 30º; δ=0º.
- c = 0,00 kN/m2.

Les característiques del material de fonamentació considerat sota les sabates les següents característiques:

- γ = 20.0 kN/ m3.
- φ = 30º; δ=30º.
- c = 0,00 kN/m2.
- K (coeficient de balast)=2,0 MPa/m (pels murs en U)
- σ admissible del terreny=115 kN/m2

3.2. MURS m4, m4.1

Les característiques del material de reblert considerat en l'extradós dels murs té les següents característiques:

- γ = 20.0 kN/ m3.
- φ = 30º; δ=0º.
- c = 0,00 kN/m2.

Les característiques del material de fonamentació considerat les següents característiques:

- γ = 20.0 kN/ m3.
- φ = 30º; δ=30º.
- c = 0,00 kN/m2.
- σ admissible del terreny=100 kN/m2 (tipus 1 i 2) i 115 kN/m2 (tipus 3)

4. CARACTERÍSTIQUES DELS MATERIALS

Els materials utilitzats seran:

- El formigó és HA-30/P/20/XS1. (marí aeri). El coeficient parcial de seguretat del material és 1,50.
- Armadura passiva és B 500 S. El coeficient parcial de seguretat del material és 1,15.

Per aquesta classe d'ambient, els recobriments nominals mínims són de 40mm i l'obertura de fissura màxima permesa és de 0,30mm.

5. ACCIONS A CONSIDERAR

5.1. ESTAT DE CÀRREGUES

Pes propi del formigó armat amb valor de 25 kN/m3

Empenta de terres d'acord amb descripció geotècnica i considerant una càrrega de 10 kN/m2 sobre la rasant del terreny a l'extradós.

No es considera nivell freàtic al trastos.

No es considera l'acció tèrmica doncs es disposen junts de dilatació al fust cada 4,50m aproximadament.

5.2. ACCIONS SÍSMIQUES

No es considera l'acció sísmica.

6. COEFICIENTS DE SEGURETAT

Per les comprovacions geotècniques es consideren els següents coeficients de seguretat, corresponents a situacions persistents o transitòries.

- Bolc. Accions favorables γ=0,90.
- Bolc. Accions desfavorables γ=1,80.
- Lliscament. Reducció de la resistència al lliscament de la sabata de 1.50.
- Enfonsament. La tensió admissible incorpora una coeficient de seguretat de 3 davant del trencament per tall del terreny sota la sabata.

No es consideren situacions accidentals en aquestes comprovacions.

Per les comprovacions estructurals es considera un nivell de control de l'estructura normal. Els coeficients de seguretat es mostren a la següent taula.

TIPUS D'ACCIÓ		ELU Persistent o transitòria		ELU Accidental		ELS	
		Favorable	Desfavorable	Favorable	Desfavorable	Favorable	Desfavorable
PERMANENTS		$\gamma_G = 1.00$	$\gamma_G = 1.35$	$\gamma_G = 1.00$	$\gamma_G = 1.00$	$\gamma_G = 1.00$	$\gamma_G = 1.00$
PERMANENTS NO CONSTANTS	REOLÒGICA	$\gamma_G = 1.00$	$\gamma_G = 1.35$	$\gamma_G = 1.00$	$\gamma_G = 1.00$	$\gamma_G = 1.00$	$\gamma_G = 1.00$
	TERRENY	$\gamma_G = 1.00$	$\gamma_G = 1.35$	$\gamma_G = 1.00$	$\gamma_G = 1.00$	$\gamma_G = 1.00$	$\gamma_G = 1.00$
	P. HIDROS	$\gamma_G = 1.00$	$\gamma_G = 1.35$	$\gamma_G = 1.00$	$\gamma_G = 1.00$	$\gamma_G = 1.00$	$\gamma_G = 1.00$
VARIABLES		$\gamma_Q = 0.00$	$\gamma_Q = 1.50$	$\gamma_Q = 0.00$	$\gamma_Q = 1.00$	$\gamma_Q = 0.00$	$\gamma_Q = 1.00$
ACCIDENTALS				$\gamma_A = 1.00$	$\gamma_A = 1.00$		

7. MÈTODE DE CÀLCUL

Es realitzen les següents comprovacions d'estabilitat del murs en mènsula:

- Seguretat al bolc.
- Seguretat al lliscament.
- Seguretat a l'enfonsament.

Con a element de formigó armat es realitzen les comprovacions de:

- ELU Sol·licitacions normals
- ELU Tallant
- ELS Fissuració

8. ANÀLISI ESTRUCTURAL

El procés de càlcul dels esforços de les esmentades accions produeixen en cada un dels elements estructurals, s'efectua amb ordinador, segons les lleis de mecànica racional i de l'elasticitat emprant el mètode dels elements finits pel càlcul dels elements tipus làmina, mitjançant el programa informàtic TRICALC v14, desenvolupat per Graitec, que disposa d'un mòdul de dimensionat i armat de murs en mènsula i de lloses de fonamentació.

Es presenten diverses pantalles dels resultats de l'anàlisi estructural realitzat pel programa i el llistat de les comprovacions.

8.1. MURS m3, m3.1, m3.2, m3.3

El mur m3 és tipus 3 i s'estudia juntament amb els murs 4 i 4.1.

Murs:

Per semblança d'alçades, els murs m3.1 i m3.2 porten el mateix armat.

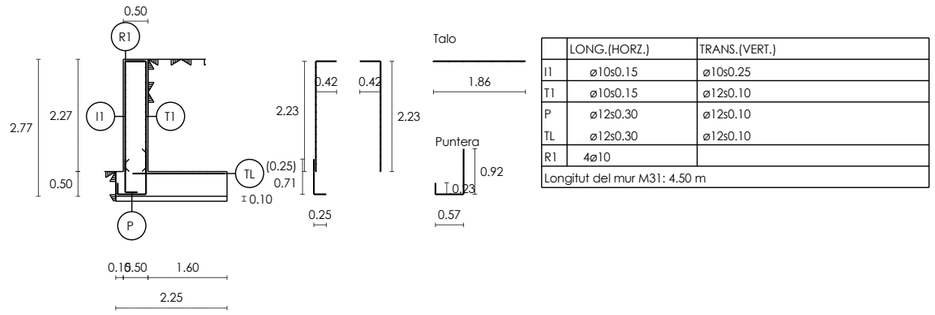

	LONG.(HORZ.)	TRANS.(VERT.)
I1	ø10s0.15	ø10s0.25
T1	ø10s0.15	ø12s0.10
P	ø12s0.30	ø12s0.10
TL	ø12s0.30	ø12s0.10
R1	4ø10	
Longitut del mur M31: 4.50 m		

Murs

MUR DE CONTENCIÓ M31

Cota(m)	Abss.(m)	Empenta(kN/m2)	(s/majorar)	Vector(Xg,Yg,Zg)
2.27	-0.54	6.667		(+0.000;-0.866;-0.500)
1.58	-0.94	18.406		(+0.000;-0.759;-0.651)
0.88	-1.34	30.285		(+0.000;-0.732;-0.682)
0.19	-1.74	42.186		(+0.000;-0.720;-0.694)
-0.50	-1.85	38.837		(+0.000;-0.165;-0.986)

Cotes(m)	el/eS(m)	INTRADOS:Al/At	TRASDOS:Al/At	Ref.Long.
0.00/ 2.27;	0.50/0.50;	ø10s0.15 ø10s0.25	ø10s0.15 ø12s0.10	4ø10

Cota(m)	e(m)	FISSURA TRASDOS (mm)
0.00;	0.50;	0.06 (< 0.30)

SABATA MUR

	Ample(m)	Cantell(m)	Al	At
Puntera	0.65	0.50	ø12s0.30	ø12s0.10
Talo	1.60	0.50	ø12s0.30	ø12s0.10

DIMENSIONAMENT DE LA SABATA

Tensió màxima en el terreny (MPa): 0.090 (< 0.100)
Ample de la reacció del terreny (m) : 1.67
Seguretat a la volcada: ---
Seguretat al lliscament (sense empenta passiva): ---

Murs | Murs Resistents | Armadures+Esforços Lloses | Sol·licitacions Mur | Errors

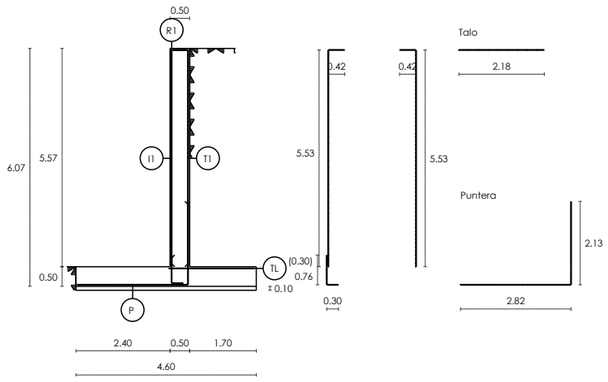

	LONG.(HORZ.)	TRANS.(VERT.)
I1	ø10s0.15	ø12s0.10
T1	ø10s0.10	ø25s0.10
P	ø12s0.10	ø25s0.10
TL	ø12s0.25	ø20s0.15
R1	6ø10	
Longitut del mur M33: 4.50 m		

Murs

MUR DE CONTENCIÓ M33

Cota(m)	Abss.(m)	Empenta(kN/m2)	(s/majorar)	Vector(Xg,Yg,Zg)
5.57	-0.25	2.972		(+0.000;-0.500;-0.866)
4.05	-0.25	22.540		(+0.000;-0.186;-0.983)
2.53	-0.49	58.652		(+0.000;-0.711;-0.703)
1.02	-1.36	84.758		(+0.000;-0.704;-0.710)
-0.50	-1.95	81.798		(+0.000;-0.150;-0.989)

Cotes(m)	el/eS(m)	INTRADOS:Al/At	TRASDOS:Al/At	Ref.Long.
0.00/ 5.57;	0.50/0.50;	ø10s0.15 ø12s0.10	ø10s0.10 ø25s0.10	6ø10

Cota(m)	e(m)	FISSURA TRASDOS (mm)
0.00;	0.50;	0.16 (< 0.30)

SABATA MUR

	Ample(m)	Cantell(m)	Al	At
Puntera	2.90	0.50	ø12s0.10	ø25s0.10
Talo	1.70	0.50	ø12s0.25	ø20s0.15

DIMENSIONAMENT DE LA SABATA

Tensió màxima en el terreny (MPa): 0.098 (< 0.100)
Ample de la reacció del terreny (m) : 3.65
Seguretat a la volcada: ---
Seguretat al lliscament (sense empenta passiva): ---

Murs | Murs Resistents | Armadures+Esforços Lloses | Sol·licitacions Mur | Errors

Llosa fonamentació

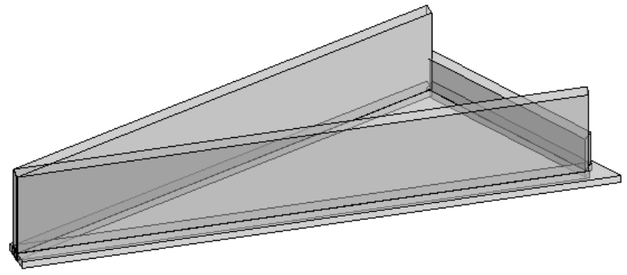

Armadures+Esforços Lloses

Armadures+esforços lloses (Eixos principals. Majorades)

Llosa	Sx(cm)	Sy	e	Lx(cm)	Ly	CÀRREGA	POSICIO	HIP	RESULTATS	Superior	Inferior
							Plànol 0				
LLF	20	20	50	2784	708				My	-116.1 kN·m/m	+272.4 kN·m/m
									Mx	-149.7 kN·m/m	+639.2 kN·m/m
									Armat Base X	10.05 cm2/m ø16s0.20	20.11 cm2/m ø16s0.10
									Armat Base Y	10.05 cm2/m ø16s0.20	49.09 cm2/m ø25s0.10
									Fissura X	0.08 mm (< 0.30)	0.02 mm (< 0.30)
										[+1878; +0; +297]	[+2131; +0; +340]
									Fissura Y	0.20 mm (< 0.30)	0.01 mm (< 0.30)
										[+1521; +0; +338]	[+2040; +0; +177]

Murs | Murs Resistents | Armadures+Esforços Lloses | Sol·licitacions Mur | Errors

8.2. MURS m4, m4.1

Com ja s'ha comentat els murs 4 i 4.1 s'agrupen en funció de la seva alçada en tres tipus.

Murs tipus 1:

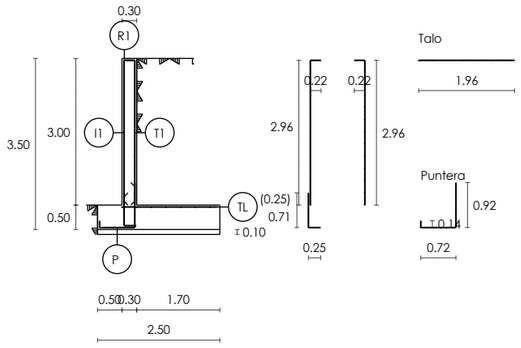

	LONG.(HORZ.)	TRANS.(VERT.)
I1	ø10s0.25	ø10s0.40
T1	ø10s0.25	ø12s0.10
P	ø12s0.30	ø12s0.10
TL	ø12s0.30	ø12s0.10
R1	3ø12	
Longitut del mur T1: 4.50 m		

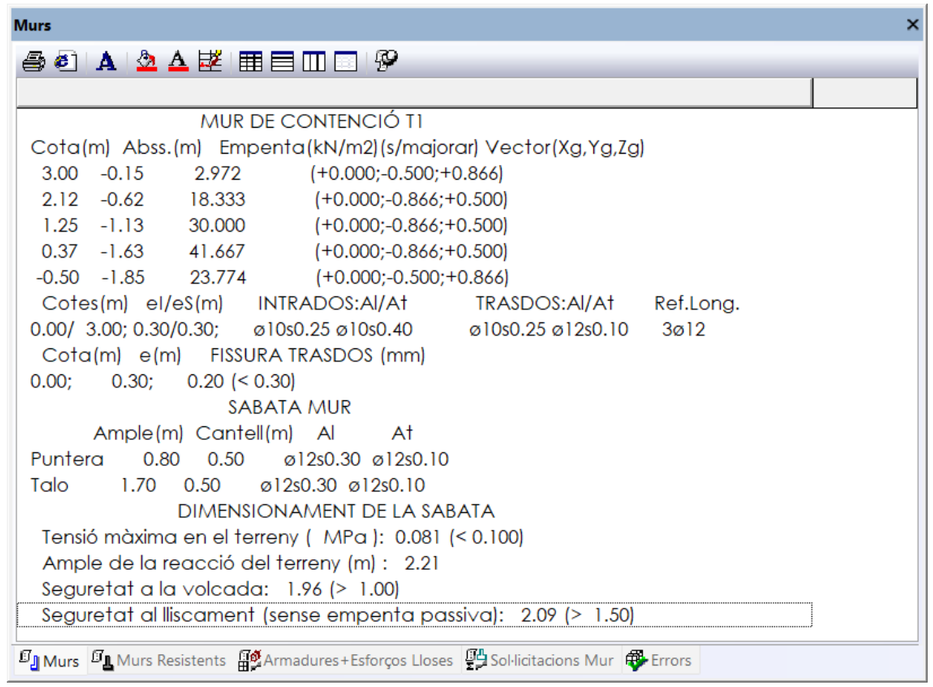

Murs tipus 2:

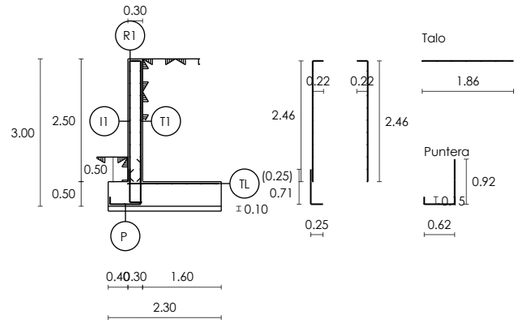

	LONG.(HORZ.)	TRANS.(VERT.)
I1	ø10s0.25	ø10s0.40
T1	ø10s0.25	ø12s0.10
P	ø12s0.30	ø12s0.10
TL	ø12s0.30	ø12s0.10
R1	3ø12	
Longitut del mur T2: 4.50 m		

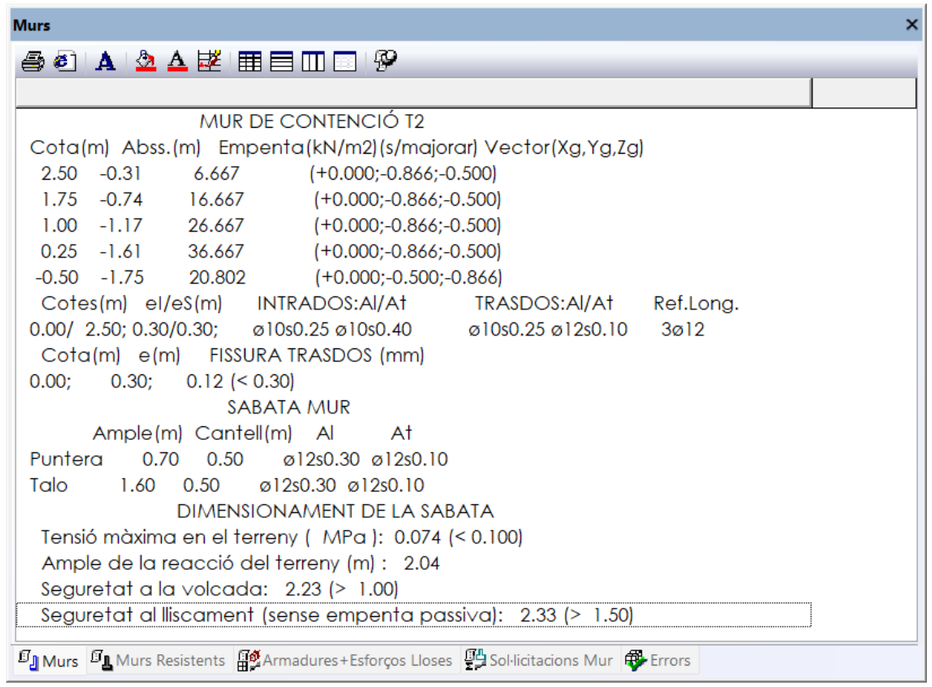

Murs tipus 3:

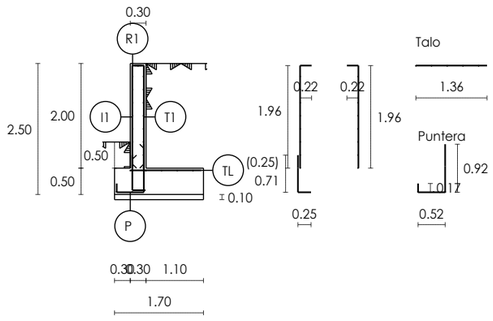

	LONG.(HORZ.)	TRANS.(VERT.)
I1	ø10s0.25	ø10s0.40
T1	ø10s0.25	ø12s0.10
P	ø12s0.30	ø12s0.10
TL	ø12s0.30	ø12s0.10
R1	3ø12	
Longitut del mur T3: 4.50 m		

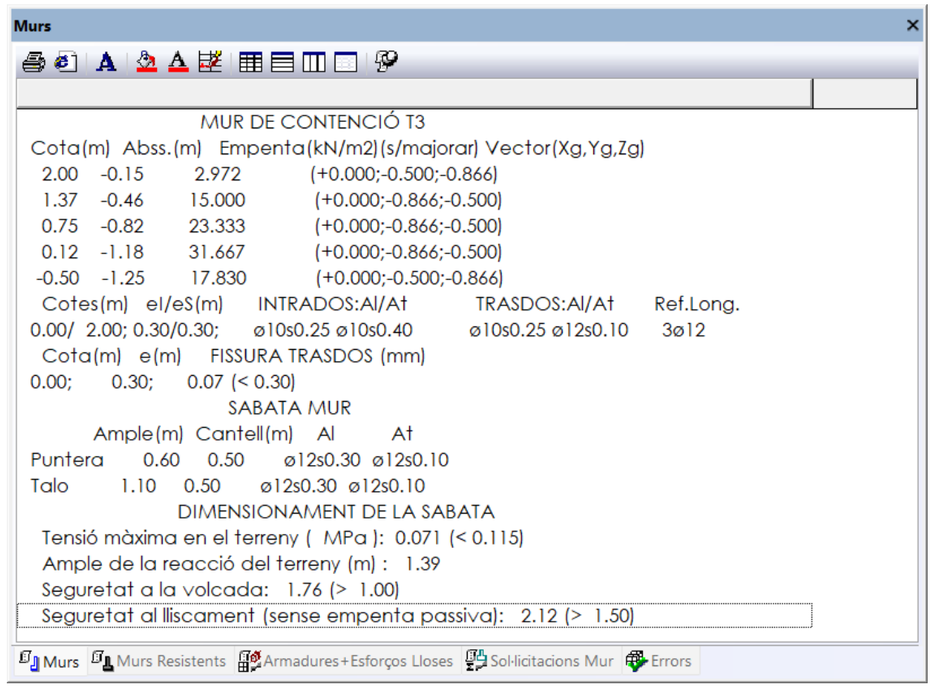

APÈNDIX 6.3: MURS CALAMOT

APÈNDIX 6.3. MURS CALAMOT

1. DESCRIPCIÓ DE LES ESTRUCTURES

Les estructures incloses en aquest apèndixs són les següents:

- Murs situats a la zona denominada Parc Calamot Alt: mF, mH, m10.
- Murs situats a la zona denominada Parc Calamot Baix: m6, m7, m9.

1.1. MURS mF, mH, m10

Són uns murs de contenció en mènsula d'alçada variable en forma de T invertida, és a dir, amb sabata amb puntera i taló, sense tacó. El fust és de gruix constant de 0,30m. El cantell de les sabates varia entre 0,50m i 0,30m.

S'agrupen en 4 seccions tipus (Tipus 1 a Tipus 4) en funció de l'alçada total amb valors de h=4,50m, h=3,50m, h=2,50m i h=2,00m. El cantell de la sabata i els vols de la puntera i taló s'adapten per assolir el nivell de seguretat front de l'estabilitat que requereix la normativa.

1.2. MURS m6, m7 i m9

Són uns murs de contenció en mènsula d'alçada variable en forma de T invertida, és a dir, amb sabata amb puntera i taló, sense tacó. El gruix del fust varia en funció de la alçada del mur entre 0,40m i 0,30m, entre que el cantell de les sabates varia entre 0,50m i 0,30m.

S'agrupen en 5 seccions tipus (Tipus 1 a Tipus 5) en funció de l'alçada total amb valors de h=6,10m, h=5,00m, h=4,15m, h=3,50m i h=2,00m. El cantell de la sabata i els vols de la puntera i taló s'adapten per assolir el nivell de seguretat front de l'estabilitat que requereix la normativa.

2. NORMATIVA CONSIDERADA

Es considera la següent normativa:

- CTE. DB SE. Seguretat Estructural
- CTE. DB SE-AE. Accions a l'edificació
- CTE. DB SE-C: Fonamentacions
- Codi Estructural
- NCSE-2002

3. GEOTÈCNIA

Les característiques del material de reblert considerat en l'extradós dels murs té les següents característiques:

- γ = 20.0 kN/ m3.
- φ = 30º; δ=0º.
- c = 0,00 kN/m2.

Les característiques del material de fonamentació considerat sota les sabates les següents característiques:

- γ = 20.0 kN/ m3.
- φ = 30º; δ=30º.
- c = 0,00 kN/m2.
- σ admissible del terreny=100 kN/m2.

4. CARACTERÍSTIQUES DELS MATERIALS

Els materials utilitzats seran:

- El formigó és HA-30/P/20/XS1. (marí aeri). El coeficient parcial de seguretat del material és 1,50.
- Armadura passiva és B 500 S. El coeficient parcial de seguretat del material és 1,15.

Per aquesta classe d'ambient, els recobriments nominals mínims són de 40mm i l'obertura de fissura màxima permesa és de 0,30mm.

5. ACCIONS A CONSIDERAR

5.1. ESTAT DE CÀRREGUES

Pes propi del formigó armat amb valor de 25 kN/m3

Empenta de terres d'acord amb descripció geotècnica i considerant una càrrega de 10 kN/m2 sobre la rasant del terreny a l'extradós.

No es considera nivell freàtic a l'extradós

No es considera l'acció tèrmica doncs es disposen junts de dilatació al fust cada 4,50m aproximadament.

5.2. ACCIONS SÍSMIQUES

No es considera l'acció sísmica.

6. COEFICIENTS DE SEGURETAT

Per les comprovacions geotècniques es consideren els següents coeficients de seguretat, corresponents a situacions persistents o transitòries.

- Bolc. Accions favorables γ=0,90.

- Bolc. Accions desfavorables γ=1,80.
- Lliscament. Reducció de la resistència al lliscament de la sabata de 1.50.
- Enfonsament. La tensió admissible incorpora una coeficient de seguretat de 3 davant del trencament per tall del terreny sota la sabata.

No es consideren situacions accidentals en aquestes comprovacions.

Per les comprovacions estructurals es considera un nivell de control de l'estructura normal. Els coeficients de seguretat es mostren a la següent taula.

TIPUS D'ACCIÓ		ELU Persistent o transitòria		ELU Accidental		ELS	
		Favorable	Desfavorable	Favorable	Desfavorable	Favorable	Desfavorable
PERMANENTS		$\gamma_G = 1.00$	$\gamma_G = 1.35$	$\gamma_G = 1.00$	$\gamma_G = 1.00$	$\gamma_G = 1.00$	$\gamma_G = 1.00$
PERMANENTS NO CONSTANTS	REOLÒGICA	$\gamma_G = 1.00$	$\gamma_G = 1.35$	$\gamma_G = 1.00$	$\gamma_G = 1.00$	$\gamma_G = 1.00$	$\gamma_G = 1.00$
	TERRENY	$\gamma_G = 1.00$	$\gamma_G = 1.35$	$\gamma_G = 1.00$	$\gamma_G = 1.00$	$\gamma_G = 1.00$	$\gamma_G = 1.00$
	P. HIDROS	$\gamma_G = 1.00$	$\gamma_G = 1.35$	$\gamma_G = 1.00$	$\gamma_G = 1.00$	$\gamma_G = 1.00$	$\gamma_G = 1.00$
VARIABLES		$\gamma_Q = 0.00$	$\gamma_Q = 1.50$	$\gamma_Q = 0.00$	$\gamma_Q = 1.00$	$\gamma_Q = 0.00$	$\gamma_Q = 1.00$
ACCIDENTALS				$\gamma_A = 1.00$	$\gamma_A = 1.00$		

7. MÈTODE DE CÀLCUL

Es realitzen les següents comprovacions d'estabilitat del murs en mènsula:

- Seguretat al bolc.
- Seguretat al lliscament.
- Seguretat a l'enfonsament.

Con a element de formigó armat es realitzen les comprovacions de:

- ELU Sol·licitacions normals
- ELU Tallant
- ELS Fissuració

8. ANÀLISI ESTRUCTURAL

El procés de càlcul dels esforços de les esmentades accions produeixen en cada un dels elements estructurals, s'efectua amb ordinador, segons les lleis de mecànica racional, mitjançant el programa informàtic TRICALC v14, desenvolupat per Graitec, que disposa d'un mòdul de dimensionat i armat de murs de contenció en mènsula.

Es presenten diverses pantalles dels resultats de l'anàlisi estructural realitzat pel programa i el llistat de les comprovacions.

8.1. MURS CALAMOT ALT. mF, m10, mH

Murs tipus 1:

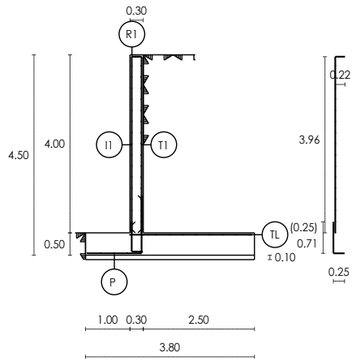

Talo



	LONG.(HORZ.)	TRANS.(VERT.)
I1	ø10s0.25	ø10s0.15
T1	ø10s0.25	ø16s0.15
P	ø12s0.30	ø16s0.15
TL	ø12s0.30	ø12s0.10
R1	3ø12	
Longitut del mur CA1: 4.50 m		

Puntera

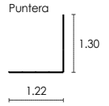

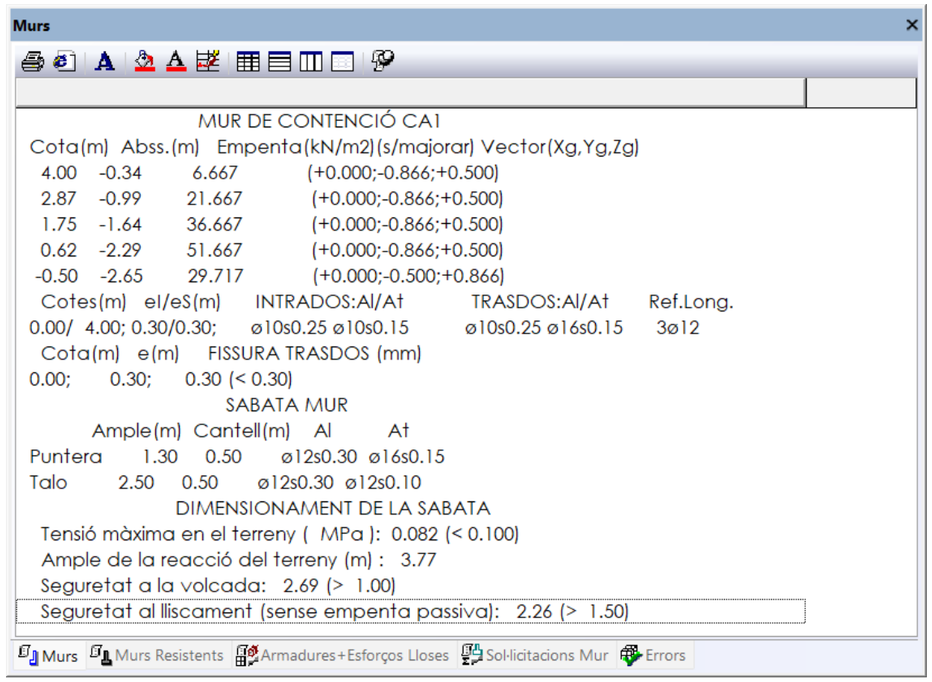

Murs tipus 2:

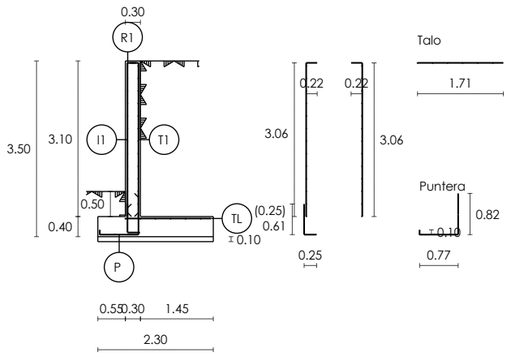

	LONG.(HORZ.)	TRANS.(VERT.)
I1	ø10s0.25	ø10s0.40
T1	ø10s0.25	ø12s0.10
P	ø12s0.30	ø12s0.10
TL	ø12s0.30	ø12s0.15
R1	3ø12	
Longitut del mur CA2: 4.50 m		

Murs

MUR DE CONTENCIÓ CA2

Cota(m)	Abss.(m)	Empenta(kN/m2)	(s/majorar)	Vector(Xg,Yg,Zg)
3.10	-0.15	2.972		(+0.000;-0.500;+0.866)
2.22	-0.32	18.333		(+0.000;-0.866;+0.500)
1.35	-0.82	30.000		(+0.000;-0.866;+0.500)
0.47	-1.33	41.667		(+0.000;-0.866;+0.500)
-0.40	-1.60	23.774		(+0.000;-0.500;+0.866)

Cotes(m)	el/eS(m)	INTRADOS:Al/At	TRASDOS:Al/At	Ref.Long.
0.00/ 3.10;	0.30/0.30;	ø10s0.25 ø10s0.40	ø10s0.25 ø12s0.10	3ø12

Cota(m)	e(m)	FISSURA TRASDOS (mm)
0.00;	0.30;	0.21 (< 0.30)

SABATA MUR

	Ample(m)	Cantell(m)	Al	At
Puntera	0.85	0.40	ø12s0.30	ø12s0.10
Talo	1.45	0.40	ø12s0.30	ø12s0.15

DIMENSIONAMENT DE LA SABATA

Tensió màxima en el terreny (MPa): 0.085 (< 0.100)
Ample de la reacció del terreny (m) : 1.91
Seguretat a la volcada: 1.69 (> 1.00)
Seguretat al lliscament (sense empenta passiva): 1.90 (> 1.50)

Murs | Murs Resistents | Armadures+Esforços Lloses | Sol·licitacions Mur | Errors

Murs tipus 3:

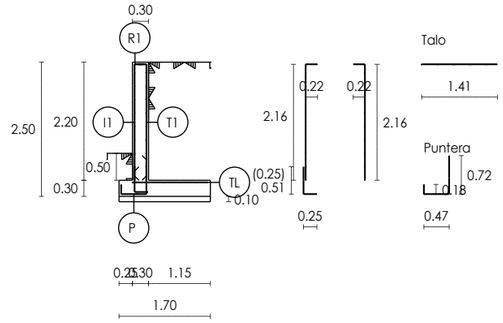

	LONG.(HORZ.)	TRANS.(VERT.)
I1	ø10s0.25	ø10s0.40
T1	ø10s0.25	ø12s0.10
P	ø12s0.30	ø12s0.10
TL	ø12s0.30	ø12s0.20
R1	3ø12	
Longitut del mur CA3: 4.50 m		

Murs

MUR DE CONTENCIÓ CA3

Cota(m)	Abss.(m)	Empenta(kN/m2)	(s/majorar)	Vector(Xg,Yg,Zg)
2.20	-0.15	2.972		(+0.000;-0.500;+0.866)
1.57	-0.39	15.000		(+0.000;-0.866;+0.500)
0.95	-0.75	23.333		(+0.000;-0.866;+0.500)
0.32	-1.11	31.667		(+0.000;-0.866;+0.500)
-0.30	-1.30	17.830		(+0.000;-0.500;+0.866)

Cotes(m)	el/eS(m)	INTRADOS:Al/At	TRASDOS:Al/At	Ref.Long.
0.00/ 2.20;	0.30/0.30;	ø10s0.25 ø10s0.40	ø10s0.25 ø12s0.10	3ø12

Cota(m)	e(m)	FISSURA TRASDOS (mm)
0.00;	0.30;	0.09 (< 0.30)

SABATA MUR

	Ample(m)	Cantell(m)	Al	At
Puntera	0.55	0.30	ø12s0.30	ø12s0.10
Talo	1.15	0.30	ø12s0.30	ø12s0.20

DIMENSIONAMENT DE LA SABATA

Tensió màxima en el terreny (MPa): 0.072 (< 0.100)
Ample de la reacció del terreny (m) : 1.34
Seguretat a la volcada: 1.70 (> 1.00)
Seguretat al lliscament (sense empenta passiva): 2.03 (> 1.50)

Murs | Murs Resistents | Armadures+Esforços Lloses | Sol·licitacions Mur | Errors

Murs tipus 4:

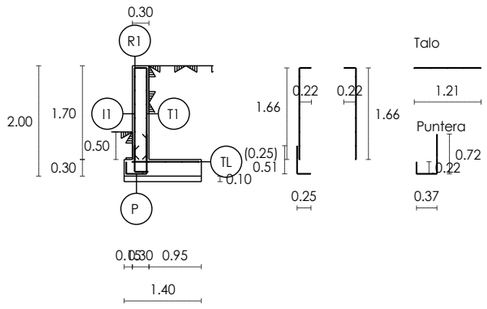

	LONG.(HORZ.)	TRANS.(VERT.)
I1	ø10s0.25	ø10s0.40
T1	ø10s0.25	ø12s0.10
P	ø12s0.30	ø12s0.10
TL	ø12s0.30	ø12s0.20
R1	3ø12	
Longitut del mur CA4: 4.50 m		

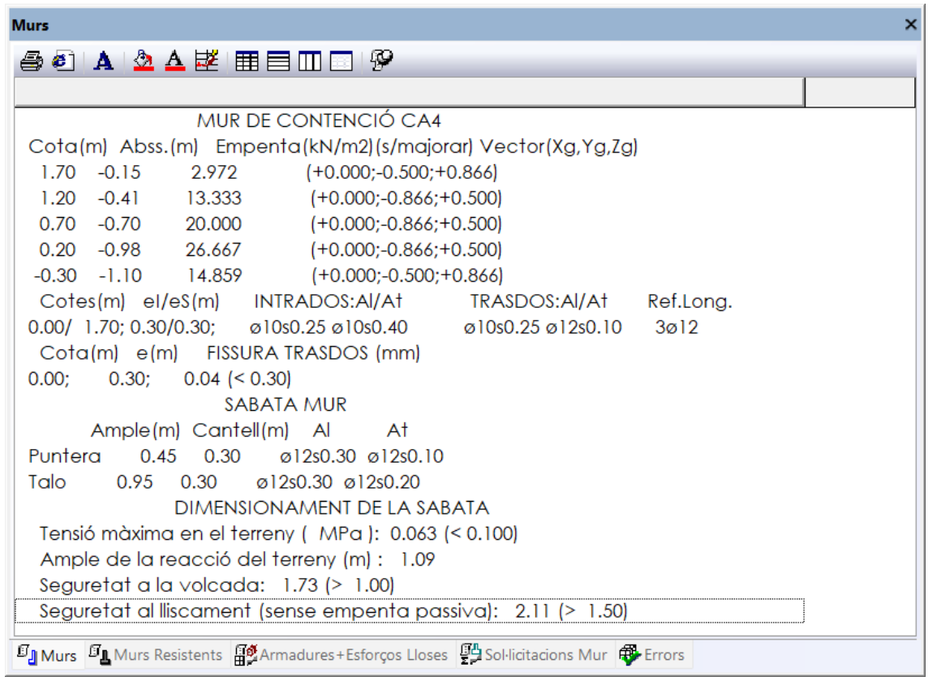

8.2. MURS CALAMOT BAIXm m6, m7a, m7b, m7c, m9

Murs tipus 1:

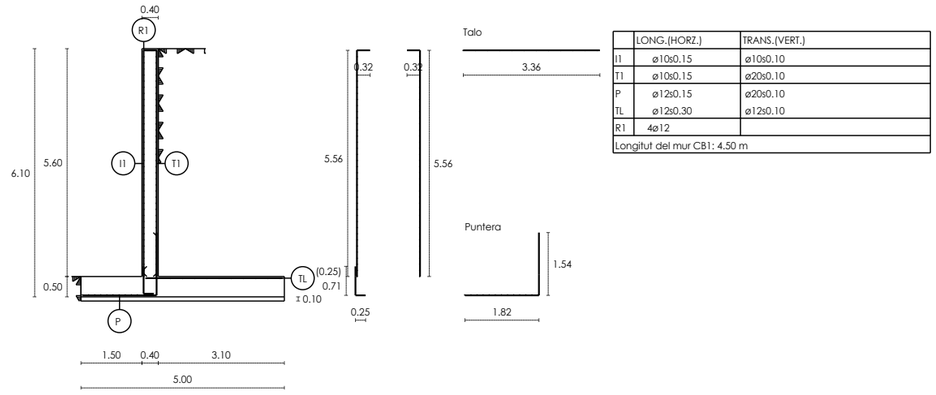

	LONG.(HORZ.)	TRANS.(VERT.)
I1	ø10s0.15	ø10s0.10
T1	ø10s0.15	ø20s0.10
P	ø12s0.15	ø20s0.10
TL	ø12s0.30	ø12s0.10
R1	4ø12	
Longitut del mur CB1: 4.50 m		

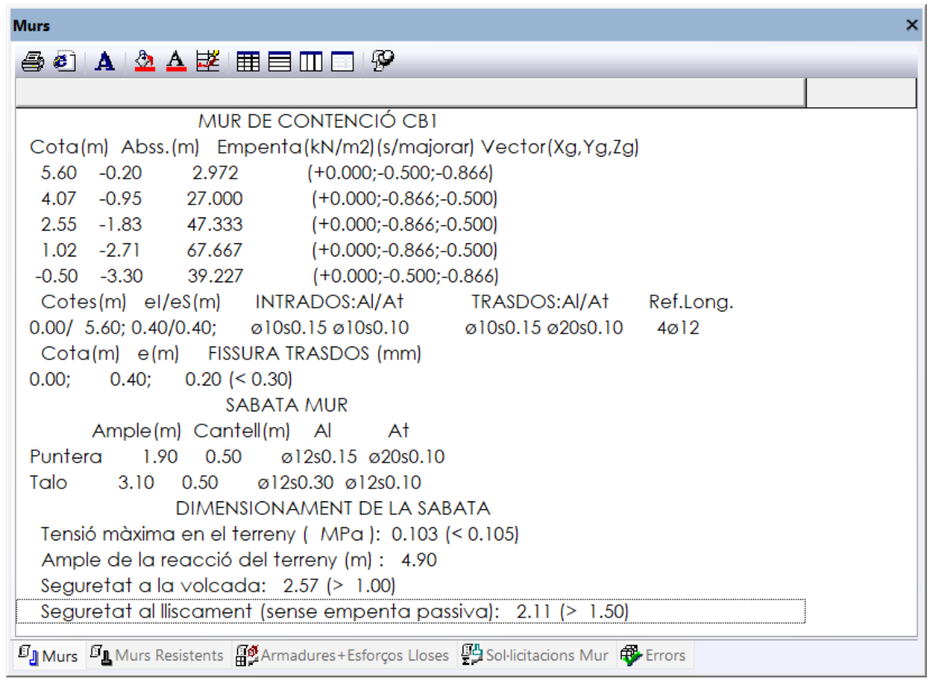

Murs tipus 2:

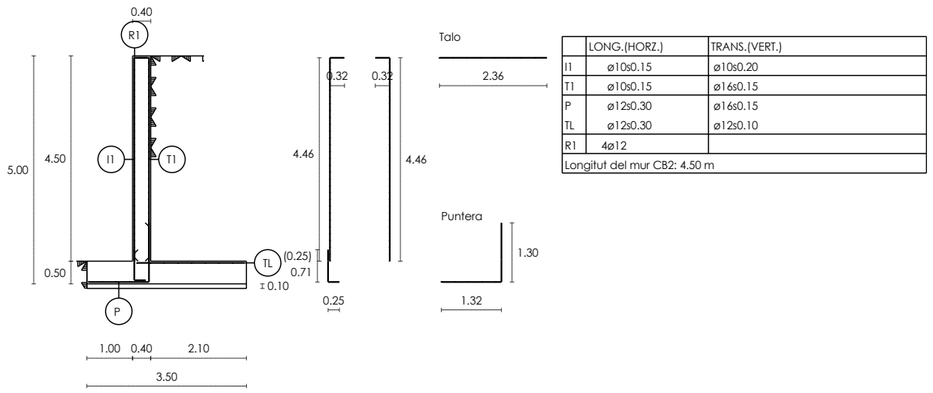

	LONG.(HORZ.)	TRANS.(VERT.)
I1	ø10s0.15	ø10s0.20
T1	ø10s0.15	ø16s0.15
P	ø12s0.30	ø16s0.15
TL	ø12s0.30	ø12s0.10
R1	4ø12	
Longitut del mur CB2: 4.50 m		

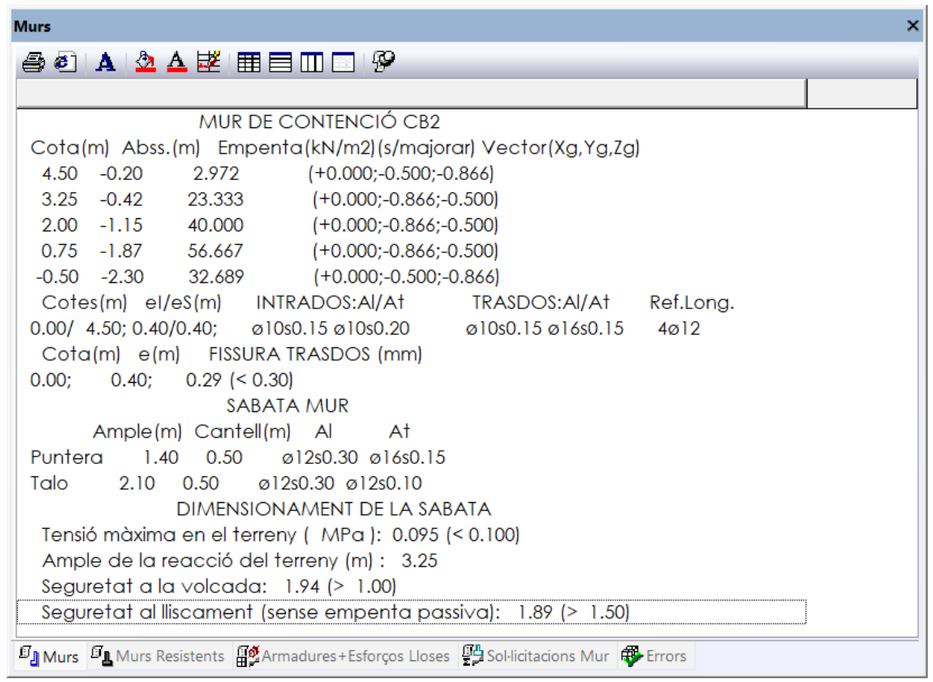

Murs tipus 3:

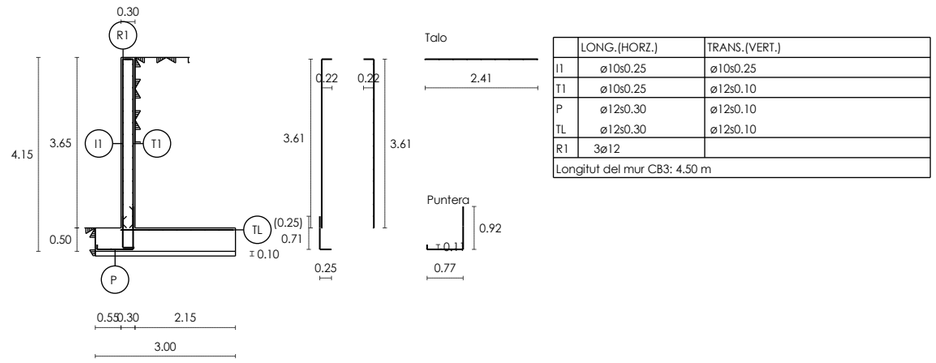

	LONG.(HORZ.)	TRANS.(VERT.)
I1	ø10s0.25	ø10s0.25
T1	ø10s0.25	ø12s0.10
P	ø12s0.30	ø12s0.10
TL	ø12s0.30	ø12s0.10
R1	3ø12	
Longitut del mur CB3: 4.50 m		

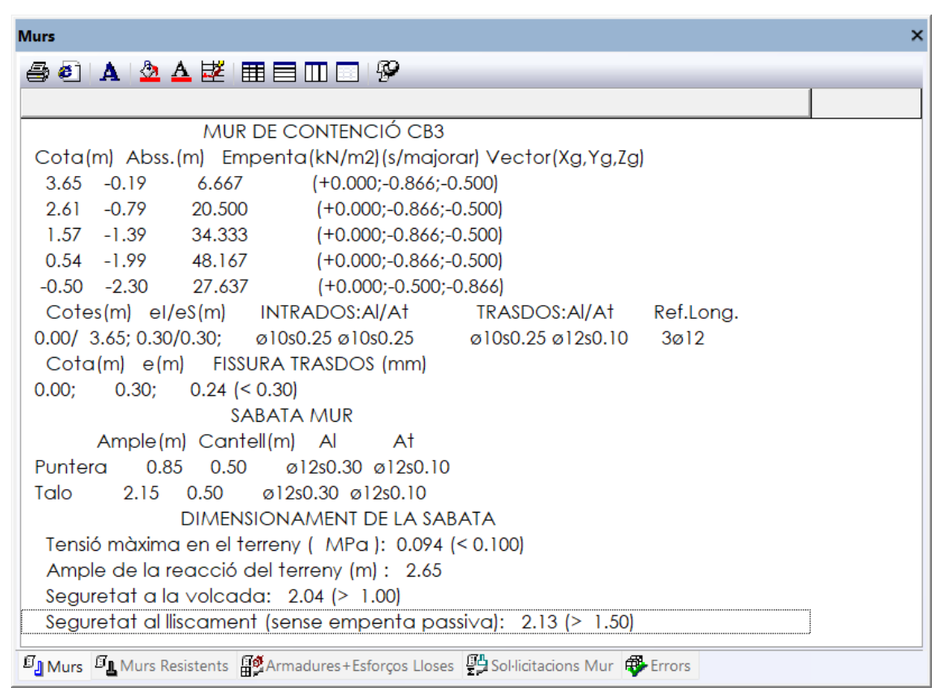

Murs tipus 4:

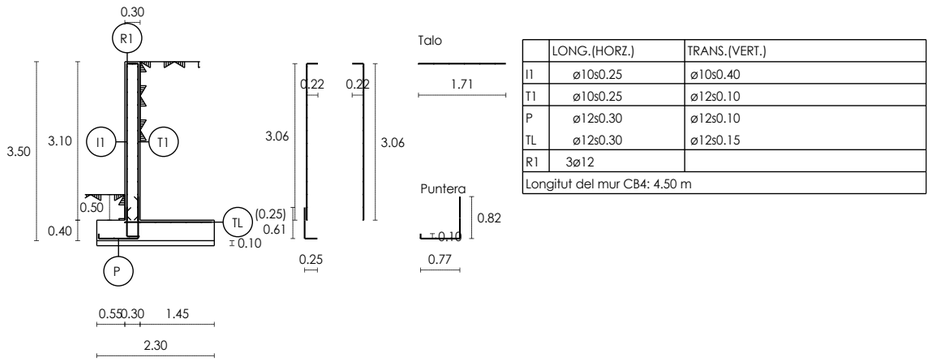

	LONG.(HORZ.)	TRANS.(VERT.)
I1	ø10s0.25	ø10s0.40
T1	ø10s0.25	ø12s0.10
P	ø12s0.30	ø12s0.10
TL	ø12s0.30	ø12s0.15
R1	3ø12	
Longitut del mur CB4: 4.50 m		

Murs

MUR DE CONTENCIÓ CB4

Cota(m)	Abss.(m)	Empenta(kN/m2)	(s/majorar)	Vector(Xg,Yg,Zg)
3.10	-0.15	2.972		(+0.000;-0.500;-0.866)
2.22	-0.32	18.333		(+0.000;-0.866;-0.500)
1.35	-0.82	30.000		(+0.000;-0.866;-0.500)
0.47	-1.33	41.667		(+0.000;-0.866;-0.500)
-0.40	-1.60	23.774		(+0.000;-0.500;-0.866)

Cotes(m)	el/eS(m)	INTRADOS:Al/At	TRASDOS:Al/At	Ref.Long.
0.00/ 3.10;	0.30/0.30;	ø10s0.25 ø10s0.40	ø10s0.25 ø12s0.10	3ø12

Cota(m)	e(m)	FISSURA TRASDOS (mm)
0.00;	0.30;	0.21 (< 0.30)

SABATA MUR

	Ample(m)	Cantell(m)	Al	At
Puntera	0.85	0.40	ø12s0.30	ø12s0.10
Talo	1.45	0.40	ø12s0.30	ø12s0.15

DIMENSIONAMENT DE LA SABATA

Tensió màxima en el terreny (MPa): 0.085 (< 0.100)
Ample de la reacció del terreny (m) : 1.91
Seguretat a la volcada: 1.69 (> 1.00)
Seguretat al lliscament (sense empenta passiva): 1.90 (> 1.50)

Murs | Murs Resistents | Armadures+Esforços Lloses | Sol·licitacions Mur | Errors

Murs tipus 5:

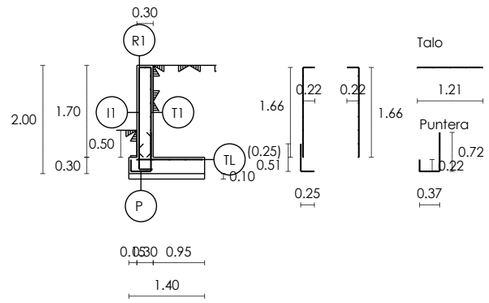

	LONG.(HORZ.)	TRANS.(VERT.)
I1	ø10s0.25	ø10s0.40
T1	ø10s0.25	ø12s0.10
P	ø12s0.30	ø12s0.10
TL	ø12s0.30	ø12s0.20
R1	3ø12	
Longitut del mur CB5: 4.50 m		

Murs

MUR DE CONTENCIÓ CB5

Cota(m)	Abss.(m)	Empenta(kN/m2)	(s/majorar)	Vector(Xg,Yg,Zg)
1.70	-0.15	2.972		(+0.000;-0.500;-0.866)
1.20	-0.41	13.333		(+0.000;-0.866;-0.500)
0.70	-0.70	20.000		(+0.000;-0.866;-0.500)
0.20	-0.98	26.667		(+0.000;-0.866;-0.500)
-0.30	-1.10	14.859		(+0.000;-0.500;-0.866)

Cotes(m)	el/eS(m)	INTRADOS:Al/At	TRASDOS:Al/At	Ref.Long.
0.00/ 1.70;	0.30/0.30;	ø10s0.25 ø10s0.40	ø10s0.25 ø12s0.10	3ø12

Cota(m)	e(m)	FISSURA TRASDOS (mm)
0.00;	0.30;	0.04 (< 0.30)

SABATA MUR

	Ample(m)	Cantell(m)	Al	At
Puntera	0.45	0.30	ø12s0.30	ø12s0.10
Talo	0.95	0.30	ø12s0.30	ø12s0.20

DIMENSIONAMENT DE LA SABATA

Tensió màxima en el terreny (MPa): 0.063 (< 0.100)
Ample de la reacció del terreny (m) : 1.09
Seguretat a la volcada: 1.73 (> 1.00)
Seguretat al lliscament (sense empenta passiva): 2.11 (> 1.50)

Murs | Murs Resistents | Armadures+Esforços Lloses | Sol·licitacions Mur | Errors

2.2.2.- PLÀNOLS ANNEX 6 (ACTUALITZAT) . ESTRUCTURES

PONT 2
MUR 4.1
FONAMENT PILA
MUR 3
MUR 3.1
MUR 4
ESTREP 1
ALETA 1
MUR 3.2
ALETA 2
MUR 3.3
MUR 2
MUR 1
LLOSA D'OBRA DE TRANSICIÓ
PROTECCIÓ PROVISIONAL DELS TALUS AMB PEDRES D'ESCULLERA
PONT 1.2
PONT 1.1
N

DETALL REBLIMENTS PROVISIONALS EN MURS I ESTREPS

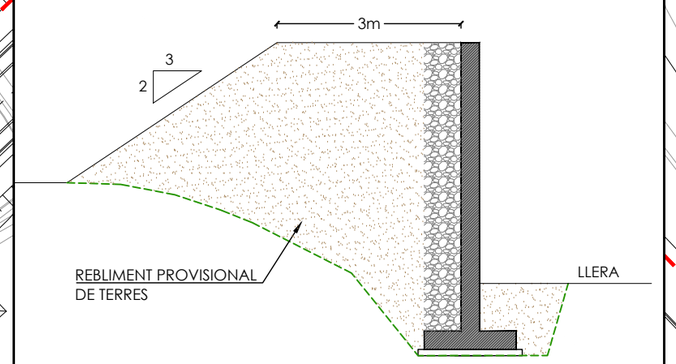

LLEGENDA

- ESTRUCTURES RIERA CANYARS A EXECUTAR
- ESTRUCTURES D'OBRES AVANÇADES
- OBRES A EXECUTAR EN UNA FASE FUTURA (URBANITZACIÓ)

LLEGENDA

- ÀMBIT DE PROJECTE (Sector E Canyars i sector F Calamot)
- ÀMBIT D'ACTUACIÓ

Ajuntament de Gavà

CONSULTING: ARUP OUA

L'ENGINYER AUTOR DEL PROJECTE:
ESTEVE RIBA GENESCÀ (OUA)
Eccp, Num Col: 25288

ESCALES:
DIN A3: 1/1000
DIN A1: 1/500

TÍTOL DEL PROJECTE:
MODIFICACIÓ DEL PROJECTE EXECUTIU DE LES OBRES D'URBANITZACIÓ DEL SECTOR PLA DE PONENT DE GAVÀ: ACTUALITZACIÓ DE PREUS I NORMATIVA D'EXECUCIÓ DE L'ACTUACIÓ AUTÒNOMA DELS PARCS DE RIBERA DE CANYARS I CALAMOT

NOM DEL PLÀNOL:
ANNEX 6 (ACTUALITZAT). ESTRUCTURES
ESTRUCTURES RIERA CANYARS
PLANTA CONJUNT

DATA: DESEMBRE 2024

NOM DEL DIBUIX:

PLÀNOL Núm.: A6.0

FULL 1 DE 1

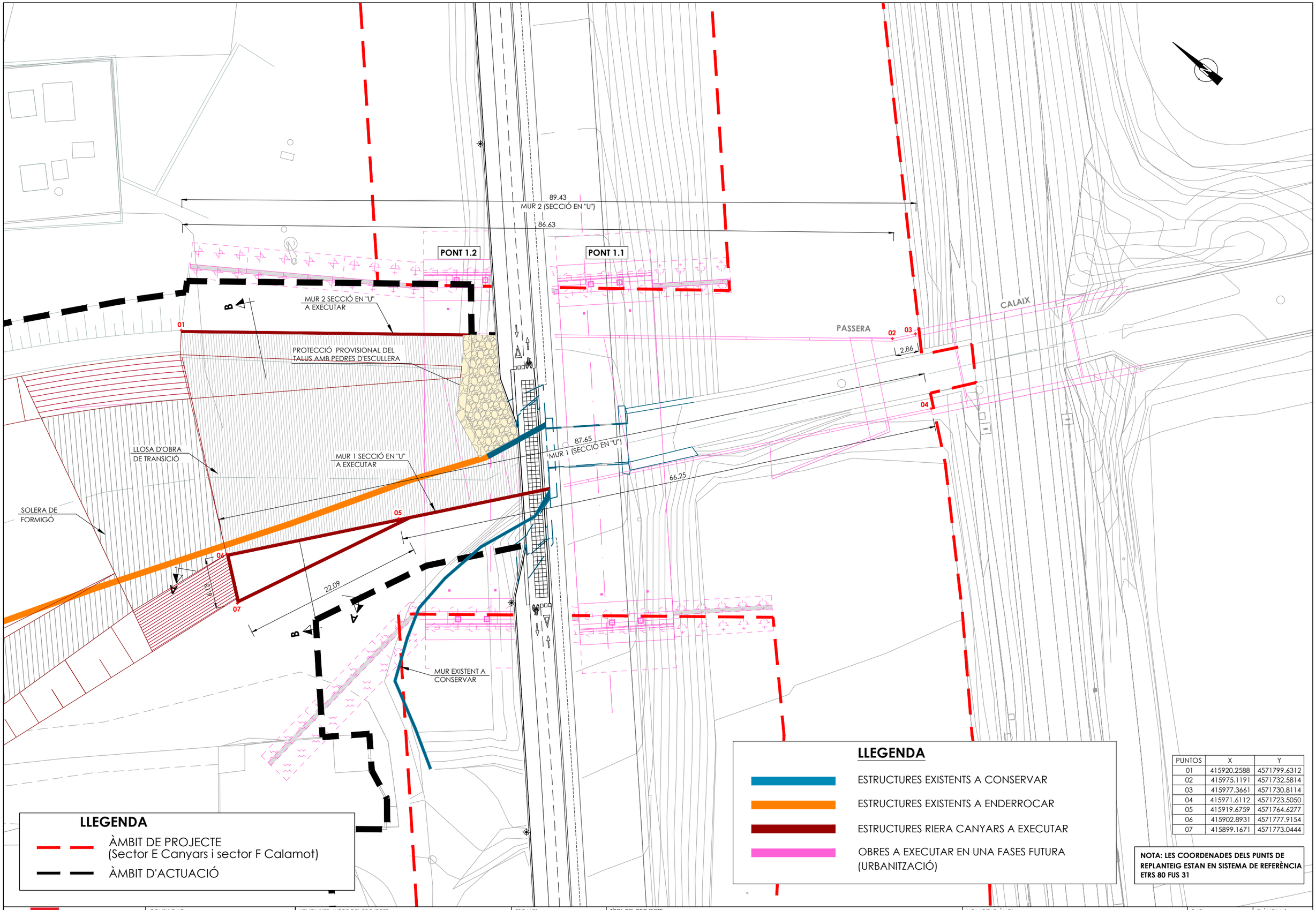

PUNTOS	X	Y
01	415920.2588	4571799.6312
02	415975.1191	4571732.5814
03	415977.3661	4571730.8114
04	415971.6112	4571723.5050
05	415919.6759	4571764.6277
06	415902.8931	4571777.9154
07	415899.1671	4571773.0444

NOTA: LES COORDENADES DELS PUNTS DE REPLANTEIG ESTAN EN SISTEMA DE REFERÈNCIA ETRS 80 FUS 31

Ajuntament de Gavà

CONSULTING: ARUP OUA

L'ENGINYER AUTOR DEL PROJECTE:
ESTEVE RIBA GENESCÀ (OUA)
Eccp, Num Col: 25288

ESCALES:
DIN A3: 1/400
DIN A1: 1/200

TÍTOL DEL PROJECTE:
MODIFICACIÓ DEL PROJECTE EXECUTIU DE LES OBRES D'URBANITZACIÓ DEL SECTOR PLA DE PONENT DE GAVÀ: ACTUALITZACIÓ DE PREUS I NORMATIVA D'EXECUCIÓ DE L'ACTUACIÓ AUTÒNOMA DELS PARCS DE RIBERA DE CANYARS I CALAMOT

NOM DEL PLÀNOL:
ANNEX 6 (ACTUALITZAT). ESTRUCTURES
OBRA DE TRANSICIÓ CANYARS
PLANTA GENERAL

DATA: DESEMBRE 2024

NOM DEL DIBUIX:

PLÀNOL Núm.: A6.1

FULL 1 DE 3

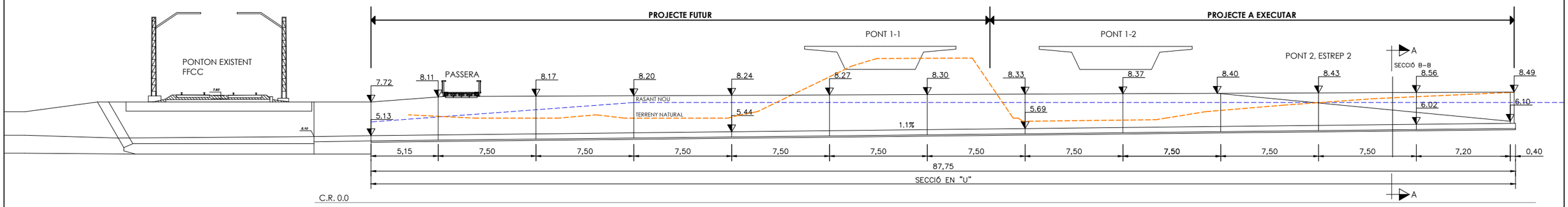

PERFIL LONGITUDINAL, MUR 1 (SECCIÓ EN "U")

ESCALA A1 1:150
ESCALA A3 1:300

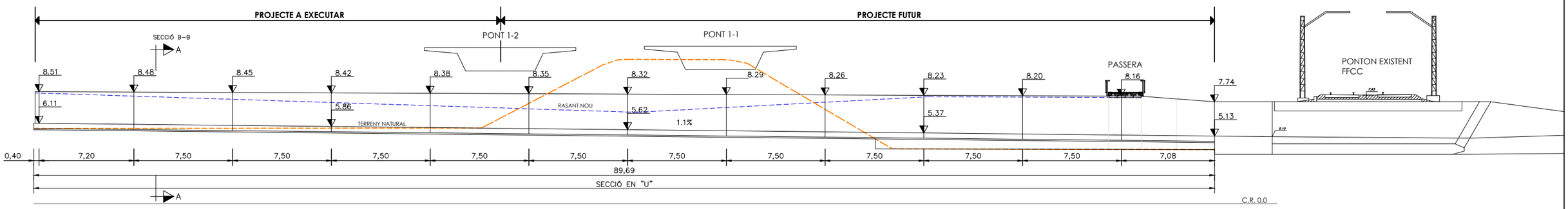

PERFIL LONGITUDINAL, MUR 2 (SECCIÓ EN "U")

ESCALA A1 1:150
ESCALA A3 1:300

Ajuntament de Gavà	CONSULTING: ARUP OUA	L'ENGINYER AUTOR DEL PROJECTE: ESTEVE RIBA GENESCÀ (OUA) Eccp, Num Col: 25288	ESCALES: DIN A3: INDICADES DIN A1: INDICADES	TÍTOL DEL PROJECTE: MODIFICACIÓ DEL PROJECTE EXECUTIU DE LES OBRES D'URBANITZACIÓ DEL SECTOR PLA DE PONENT DE GAVÀ: ACTUALITZACIÓ DE PREUS I NORMATIVA D'EXECUCIÓ DE L'ACTUACIÓ AUTÒNOMA DELS PARCS DE RIBERA DE CANYARS I CALAMOT	NOM DEL PLÀNOL: ANNEX 6 (ACTUALITZAT). ESTRUCTURES OBRA DE TRANSICIÓ CANYARS MURS 1 i 2	DATA: DESEMBRE 2024 NOM DEL DIBUIX: A6.1F02	PLÀNOL Núm.: A6.1 FULL 2 DE 3

SECCIÓ TRANSVERSAL. DEFINICIÓ GEOMÈTRICA

E: 1/20

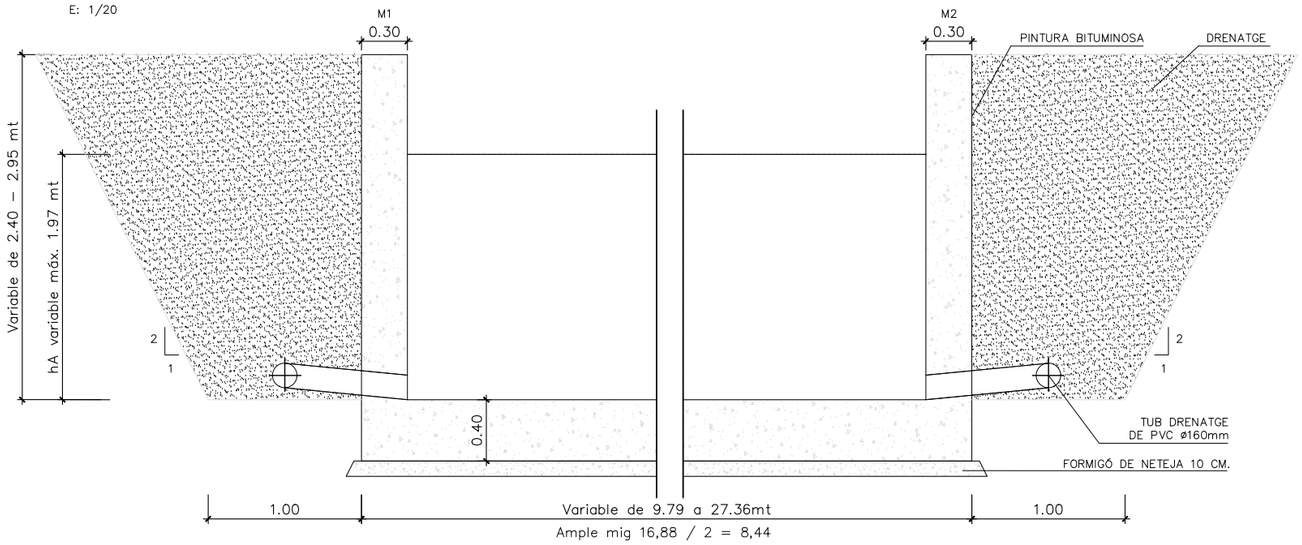

SECCIÓ TRANSVERSAL. ARMADURES

E: 1/20

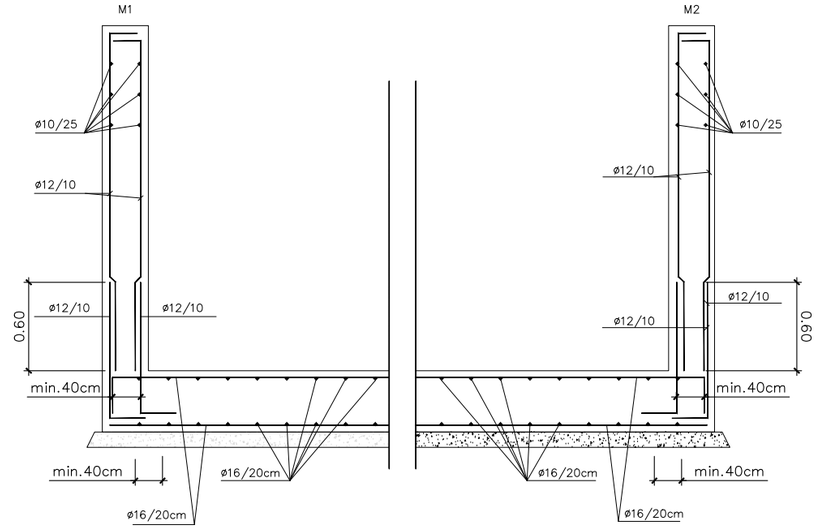

SECCIÓ A–A'. DEFINICIÓ GEOMÈTRICA I ARMADURES

E: 1/20

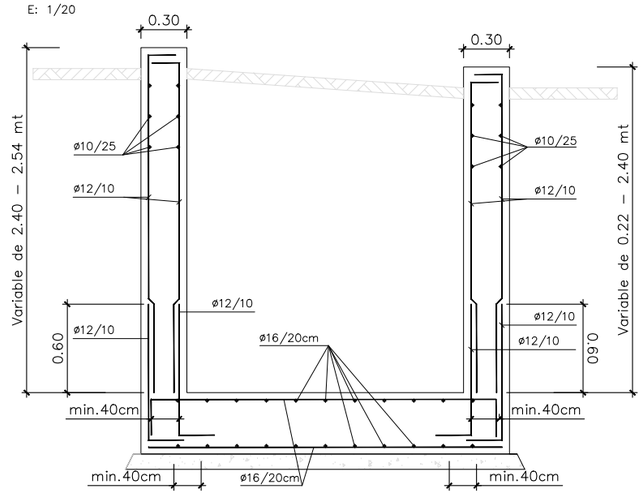

SECCIÓ B–B'. DEFINICIÓ GEOMÈTRICA I ARMADURES

E: 1/20

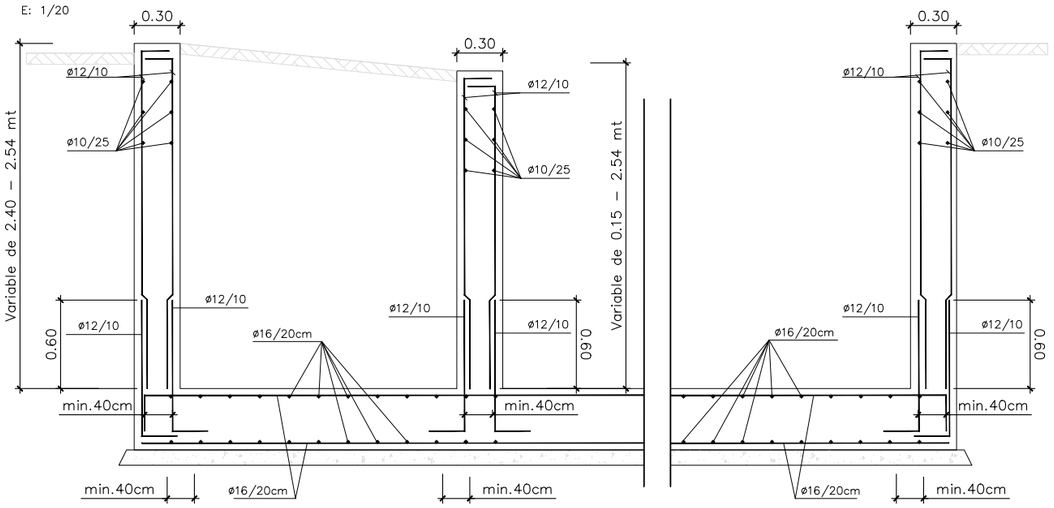

JUNT DE DILATACIÓ VERTICAL / 7,5 m MÁXIM

S/E

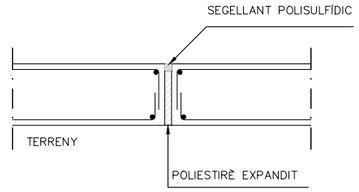

CARACTERÍSTIQUES DELS MATERIALS

ELEMENT ESTRUCTURAL	FORMIGÓ								ACER PASSIU			ACER ACTIU			ACER ESTRUCTURAL			
	TIPUS	RESISTÈNCIA	CONSISTÈNCIA	T. MAX. ÁRID	CLASSE AMBIENT	γ_c	CONTROL	RECOBRIMENT (mm)	TIPUS	γ_s	CONTROL	TIPUS	γ_s	CONTROL	TIPUS	γ_s	CONTROL	CONTROL D'EXECUCIÓ
LLOSA PASSERA	HA–30 / B / 20 / XS1					1.50	N	35	B 500 S	1.15	N	–	–	–	–	–	–	I
BIGUES PASSERA	HP–55 / B / 20 / XS1					1.50	N	35	B 500 S	1.15	N	Y 1860 S7	1.15	N	–	–	–	I
ESTREPS	HA–30 / B / 20 / XS1					1.50	N	35	B 500 S	1.15	N	–	–	–	–	–	–	I
PILONS	HA–30 / F / 10 / XS1+XA1					1.50	N	50	B 500 S	1.15	N	–	–	–	–	–	–	I
CALAIXOS	HA–30 / B / 20 / XS1					1.50	N	35	B 500 S	1.15	N	–	–	–	–	–	–	I
SECCIO EN U	HA–30 / B / 20 / XS1					1.50	N	35	B 500 S	1.15	N	–	–	–	–	–	–	N
MURS	HA–30 / B / 20 / XS1					1.50	N	35	B 500 S	1.15	N	–	–	–	–	–	–	N
NETEJA	HM–20 / B / 20 / X0					–		–	–	–	–	–	–	–	–	–	–	N

Ajuntament de Gavà

CONSULTING: ARUP OUA

L'ENGINYER AUTOR DEL PROJECTE:
ESTEVE RIBA GENESCÀ (OUA)
Eccp, Num Col: 25288

ESCALES:
DIN A3: INDICADES
DIN A1: INDICADES

TÍTOL DEL PROJECTE:
MODIFICACIÓ DEL PROJECTE EXECUTIU DE LES OBRES D'URBANITZACIÓ DEL SECTOR PLA DE PONENT DE GAVÀ: ACTUALITZACIÓ DE PREUS I NORMATIVA D'EXECUCIÓ DE L'ACTUACIÓ AUTÒNOMA DELS PARCS DE RIBERA DE CANYARS I CALAMOT

NOM DEL PLÀNOL:
ANNEX 6 (ACTUALITZAT). ESTRUCTURES
OBRA DE TRANSICIÓ CANYARS
SECCIONS, DEF. GEOMÈTRICA I ARMATS

DATA: DESEMBRE 2024

NOM DEL DIBUIX: A6.1F03

PLÀNOL Núm.: A6.1

FULL 3 DE 3

LLEGENDA

ESTRUCTURES RIERA CANYARS A EXECUTAR :
- MUR 3, 3.1 , 3.2, 3.3, 4 i 4.1

ESTRUCTURES D'OBRES AVANÇADES:
- ESTREP 1 (PONT 2)
- FONAMENTACIÓ PILA (PONT 2)
- ALETES 1 i 2 (PONT 2)

OBRES A EXECUTAR EN UNA FASE FUTURA (URBANITZACIÓ):
- PILA CENTRAL (PONT 2)
- ESTREP 2 (PONT 2)
- TAULELL (PONT 2)
- ALETES 3 i 4 (PONT 2)

LLEGENDA

ÀMBIT DE PROJECTE
(Sector E Canyars i sector F Calamot)

ÀMBIT D'ACTUACIÓ

ALETA 1
ESTREP 1
ALETA 2
MUR 3
MUR 3.1
MUR 3.2
MUR 3.3
MUR 4.1
MUR 4
FONAMENTACIÓ PILA
PONT 2
ALETA 3
ESTREP 2
ALETA 4
35.52 MUR TIPUS 3
71.05
18.00 MUR TIPUS 2
27.00 MUR TIPUS 2
8.36 MUR TIPUS 3
27.00 MUR TIPUS 3
21.39 MUR TIPUS 3
113.28
20.78 SECCIÓ EN "U"
26.70 SECCIÓ EN "U"
9.54 SECCIÓ EN "U"
68.28 MUR TIPUS 1

MUR 3, 3.1, 3.2 i 3.3		
PUNT	X	Y
01	415767.7515	4571824.2207
02	415771.5319	4571824.4692
03	415789.3167	4571824.2266
04	415810.2122	4571823.2170
05	415815.0394	4571814.1161
06	415790.1756	4571822.5148
07	415788.4099	4571823.6389
08	415784.6609	4571822.5900
09	415772.9862	4571822.7492

MUR 4		
PUNT	X	Y
10	415736.4534	4571843.1254
11	415754.5968	4571843.6246
12	415781.5716	4571843.4969
13	415799.6937	4571842.9613
14	415807.3633	4571842.6093
15	415849.9082	4571839.2969
16	415850.1687	4571841.7833
17	415809.7671	4571844.9872
18	415797.5024	4571845.5500
19	415781.6168	4571845.9965
20	415754.5599	4571845.9243
21	415736.3638	4571845.4237

MUR 4.1		
PUNT	X	Y
22	415726.2643	4571847.9554
23	415761.8700	4571849.8615
24	415788.8273	4571851.3804
25	415797.1684	4571851.9505
26	415797.0728	4571853.6478
27	415788.6979	4571853.6767
28	415761.7406	4571852.1578
29	415726.1358	4571849.6509

Ajuntament de Gavà

CONSULTING: ARUP OUA

L'ENGINYER AUTOR DEL PROJECTE:
ESTEVE RIBA GENESCÀ (OUA)
Eccp, Num Col: 25288

ESCALES:
DIN A3: 1/500
DIN A1: 1/250

TÍTOL DEL PROJECTE:
MODIFICACIÓ DEL PROJECTE EXECUTIU DE LES OBRES D'URBANITZACIÓ DEL SECTOR PLA DE PONENT DE GAVÀ: ACTUALITZACIÓ DE PREUS I NORMATIVA D'EXECUCIÓ DE L'ACTUACIÓ AUTÒNOMA DELS PARCS DE RIBERA DE CANYARS I CALAMOT

NOM DEL PLÀNOL:
ANNEX 6 (ACTUALITZAT). ESTRUCTURES
MURS RIERA CANYARS
PLANTA GENERAL

DATA: DESEMBRE 2024
NOM DEL DIBUIX: A6.2F01
PLÀNOL Núm.: A6.2
FULL 1 DE 3

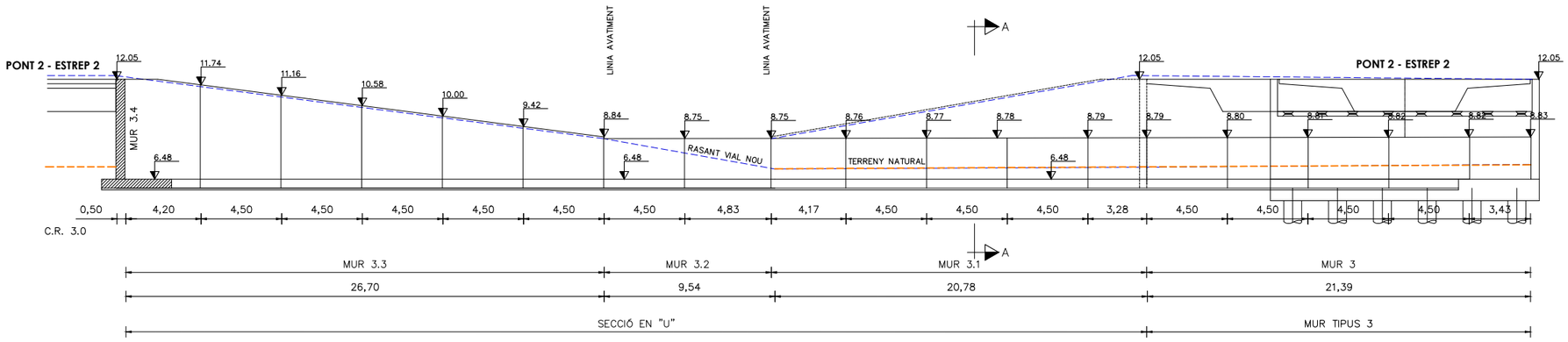

PERFIL LONGITUDINAL, MUR 3

ESCALA 1:150

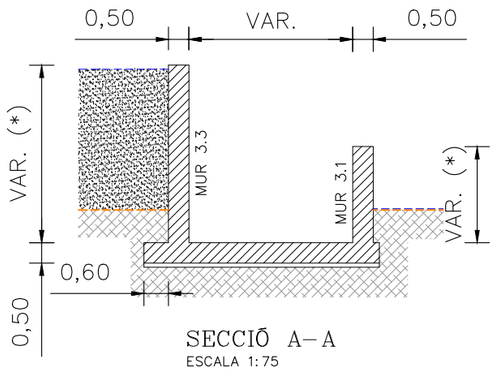

SECCIÓ A–A

ESCALA 1:75

NOTA (*): VEURE COTES EN PERFIL LONGITUDINAL

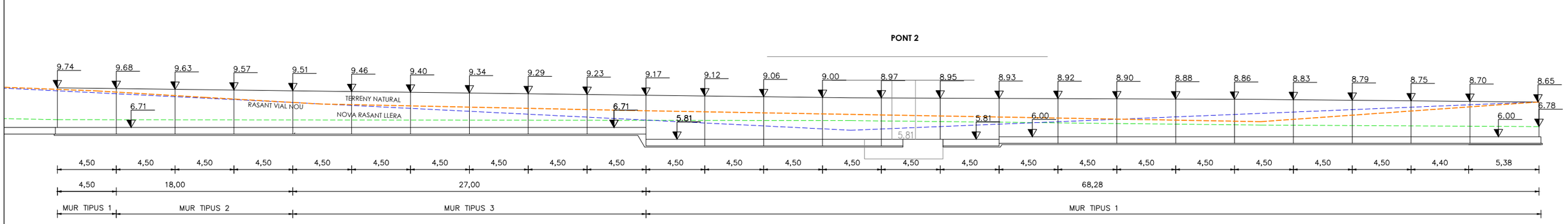

PERFIL LONGITUDINAL, MUR 4

ESCALA 1:150

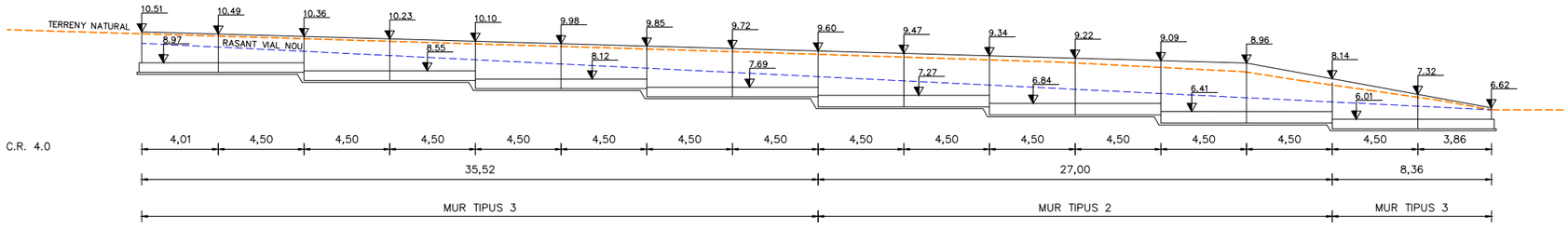

PERFIL LONGITUDINAL, MUR 4.1

ESCALA 1:150

Ajuntament de Gavà	CONSULTING: ARUP OUA	L'ENGINYER AUTOR DEL PROJECTE: ESTEVE RIBA GENESCÀ (OUA) Eccp, Num Col: 25288	ESCALES: DIN A3: INDICADES DIN A1: INDICADES	TÍTOL DEL PROJECTE: MODIFICACIÓ DEL PROJECTE EXECUTIU DE LES OBRES D'URBANITZACIÓ DEL SECTOR PLA DE PONENT DE GAVÀ: ACTUALITZACIÓ DE PREUS I NORMATIVA D'EXECUCIÓ DE L'ACTUACIÓ AUTÒNOMA DELS PARCS DE RIBERA DE CANYARS I CALAMOT	NOM DEL PLÀNOL: ANNEX 6 (ACTUALITZAT). ESTRUCTURES MURS RIERA CANYARS MURS 3, 3.1, 3.2, 3.3 i MURS 4, 4.1	DATA: DESEMBRE 2024 NOM DEL DIBUIX: A6.2F02	PLÀNOL Núm.: A6.2 FULL 2 DE 3

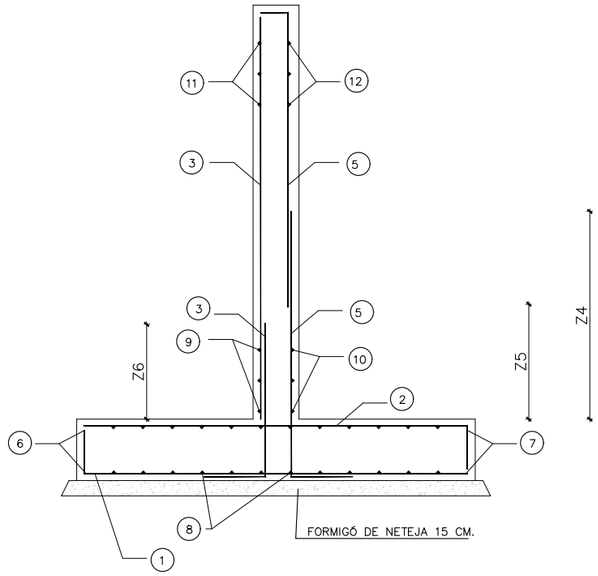

SECCIÓ TRANSVERSAL. ARMADURES MUR CONTENCIÓ
S/E

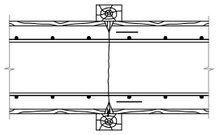

DETALL JUNT DE RETRACCIÓ / CANVI MÒDUL
S/E

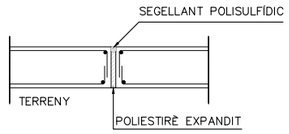

DETALL JUNT DE DILATACIÓ CADA 4,5 METRES
S/E

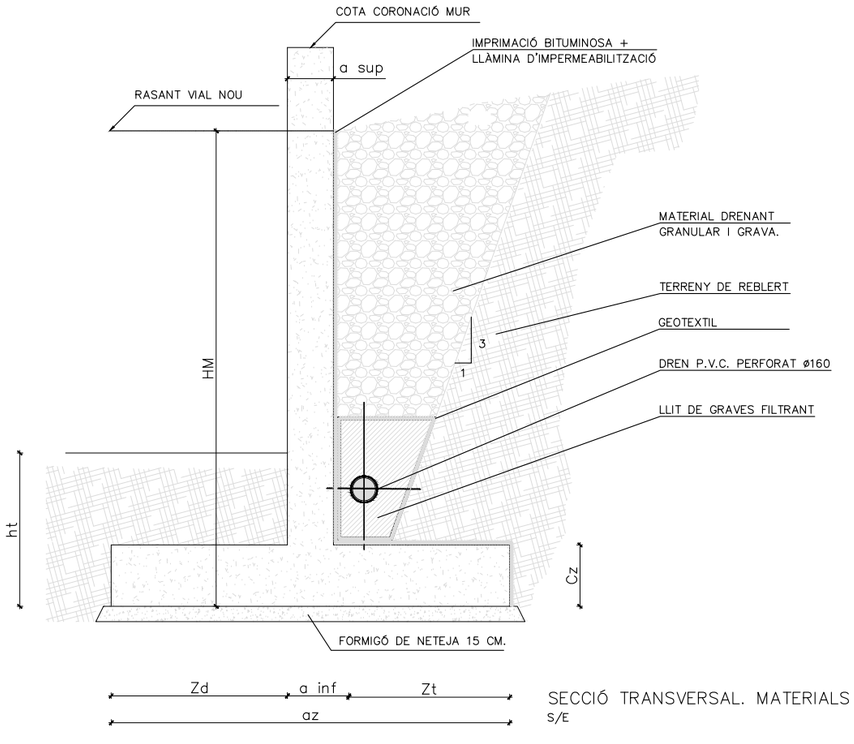

SECCIÓ TRANSVERSAL. MATERIALS
S/E

NOTA: HM ES REFERIX A LA DIFERÈNCIA DE COTES ENTRE LA RASANT DEL VIAL NOU I LA COTA SOTA SABATA

QUADRE DE CARACTERISTIQUES MURS CONTENCIÓ

TIPOLOGIA MUR	DEFINICIÓ GEOMÈTRICA (metres)							CARACTERÍSTIQUES DEL TERRENY (metres, angle)	ARMADURES (mm) POSICIÓ										INTERVALS (m)		
	HM	a sup	az	Cz	a inf	Zd	Zt	ht	1	2	3	4	5	6	7	8	9	10	11	12	Z4	Z5	Z6
TIPUS 1	3,50	0,30	2,50	0,50	0,30	0,50	1,70	0,50	ø 12/0,10	ø 12/0,10	ø 10/0,30	–	ø 12/0,10	3 ø 12	3 ø 12	ø12/0,30	ø10/0,25	ø10/0,25	ø10/0,25	ø10/0,25	0,60	–	0,30
TIPUS 2	3,00	0,30	2,30	0,50	0,30	0,40	1,60	1,00	ø 12/0,10	ø 12/0,10	ø 10/0,30	–	ø 12/0,10	3 ø 12	3 ø 12	ø12/0,30	ø10/0,25	ø10/0,25	ø10/0,25	ø10/0,25	0,60	–	0,30
TIPUS 3	2,50	0,30	1,70	0,50	0,30	0,30	1,10	1,00	ø 12/0,10	ø 12/0,10	ø 10/0,30	–	ø 12/0,10	3 ø 12	3 ø 12	ø12/0,30	ø10/0,25	ø10/0,25	ø10/0,25	ø10/0,25	0,60	–	0,30

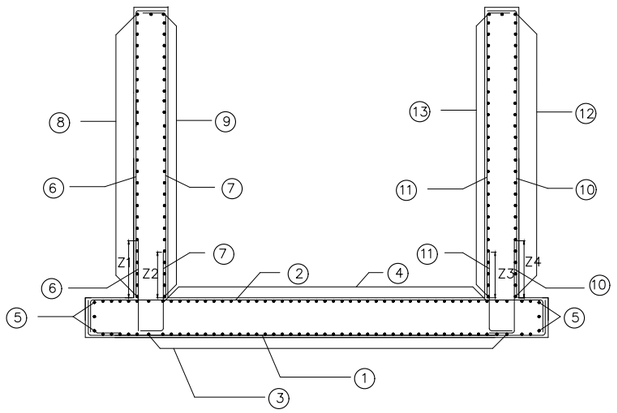

SECCIÓ TRANSVERSAL. ARMADURES SECCIÓ EN "U"
ARMAT LLOSA PARAL.LEL I PERPENDICULAR AL MUR m3.3
S/E

QUADRE D'ARMAT SECCIÓ EN "U"

POSICIÓ	ARMADURES (mm)
1	ø 25 /0,10
2	ø 16 /020
3	ø 16 /0,10
4	ø 16 /0,20
5	3 ø 0,16
6	ø 25 /0,10
7	ø 12 /0,10
8	ø 10 /0,10
9	ø 10 /0,15
10	ø 12 /0,10
11	ø 10 /0,20
12	ø 10 /0,15
13	ø 10 /0,15
Z1	1,65
Z2	0,30
Z3	0,30
Z4	0,60

CARACTERÍSTIQUES DELS MATERIALS

ELEMENT ESTRUCTURAL	FORMIGÓ							ACER PASSIU			ACER ACTIU			ACER ESTRUCTURAL			
	TIPUS	RESISTÈNCIA	CONSISTÈNCIA	T. MAX. ÀRID	CLASSE AMBIENT	γ_c	CONTROL	RECOBRIMENT (mm)	TIPUS	γ_s	CONTROL	TIPUS	γ_s	CONTROL	TIPUS	γ_s	CONTROL	CONTROL D'EXECUCIÓ
LLOSA PASSERA	HA–30 / F / 20 / XS1					1.50	N	35	B 500 S	1.15	N	–	–	–	–	–	–	I
BIGUES PASSERA	HP–55 / F / 20 / XS1					1.50	N	35	B 500 S	1.15	N	Y 1860 S7	1.15	N	–	–	–	I
ESTREPS	HA–30 / F / 20 / XS1					1.50	N	35	B 500 S	1.15	N	–	–	–	–	–	–	I
PILONS	HA–30 / F / 10 / XS1+XA1					1.50	N	50	B 500 S	1.15	N	–	–	–	–	–	–	I
CALAIXOS	HA–30 / F / 20 / XS1					1.50	N	35	B 500 S	1.15	N	–	–	–	–	–	–	I
SECCIO EN U	HA–30 / F / 20 / XS1					1.50	N	35	B 500 S	1.15	N	–	–	–	–	–	–	N
MURS	HA–30 / F / 20 / XS1					1.50	N	35	B 500 S	1.15	N	–	–	–	–	–	–	N
NETEJA	HL–150 / B / 25					–		–	–	–	–	–	–	–	–	–	–	N

Ajuntament de Gavà

CONSULTING: ARUP OUA

L'ENGINYER AUTOR DEL PROJECTE:
ESTEVE RIBA GENESCÀ (OUA)
Eccp, Num Col: 25288

ESCALES:
DIN A3: S/E
DIN A1: S/E

TÍTOL DEL PROJECTE:
MODIFICACIÓ DEL PROJECTE EXECUTIU DE LES OBRES D'URBANITZACIÓ DEL SECTOR PLA DE PONENT DE GAVÀ: ACTUALITZACIÓ DE PREUS I NORMATIVA D'EXECUCIÓ DE L'ACTUACIÓ AUTÒNOMA DELS PARCS DE RIBERA DE CANYARS I CALAMOT

NOM DEL PLÀNOL:
ANNEX 6 (ACTUALITZAT). ESTRUCTURES MURS RIERA CANYARS
SECCIÓ TIPUS, DEF. GEOMÈTRICA I ARMATS

DATA: DESEMBRE 2024

NOM DEL DIBUIX: A6.2F03

PLÀNOL Núm.: A6.2

FULL 3 DE 3

DETALL REBLIMENTS PROVISIONALS EN MURS I ESTREPS

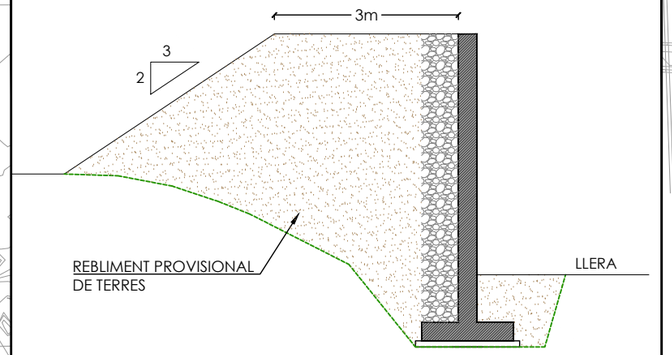

LLEGENDA

ÀMBIT DE PROJECTE
(Sector E Canyars i sector F Calamot)

ÀMBIT D'ACTUACIÓ

LLEGENDA

ESTRUCTURES TORRENT CALAMOT A EXECUTAR :
- MUR m6, EXCEPTE TRAM ORTOGONAL A LA LLERA
- MUR m7a, m7b i m7c
- MUR m9

ESTRUCTURES D'OBRES AVANÇADES:
- ESTREPS (PONT 5)

OBRES A EXECUTAR EN UNA FASE FUTURA (URBANITZACIÓ):
- MUR m10, mH, mF
- TRAM MUR m6 NO EXECUTAT
- OBRA DE DRENATGE CALAMOT

MUR m9
MUR m9
ESTREP 2
PONT 5
MUR m6
MUR m9
MUR m7.a
MUR m7.b
ESTREP 1
MUR m7.c
MUR m6
OBRA DE DRENATGE CALAMOT

Ajuntament de Gavà

CONSULTING: ARUP OUA

L'ENGINYER AUTOR DEL PROJECTE:
ESTEVE RIBA GENESCÀ (OUA)
Eccp, Num Col: 25288

ESCALES:
DIN A3: 1/1.500
DIN A1: 1/750

TÍTOL DEL PROJECTE:
MODIFICACIÓ DEL PROJECTE EXECUTIU DE LES OBRES D'URBANITZACIÓ DEL SECTOR PLA DE PONENT DE GAVÀ: ACTUALITZACIÓ DE PREUS I NORMATIVA D'EXECUCIÓ DE L'ACTUACIÓ AUTÒNOMA DELS PARCS DE RIBERA DE CANYARS I CALAMOT

NOM DEL PLÀNOL:
ANNEX 6 (ACTUALITZAT). ESTRUCTURES
ESTRUCTURES TORRENT CALAMOT
PLANTA CONJUNT

DATA: DESEMBRE 2024

NOM DEL DIBUIX:

PLÀNOL Núm.: A6.3

FULL 1 DE 1

LLEGENDA

ÀMBIT DE PROJECTE
(Sector E Canyars i sector F Calamot)

ÀMBIT D'ACTUACIÓ

NOTA: LES COORDENADES DELS PUNTS DE REPLANTEIG ESTAN EN SISTEMA DE REFERÈNCIA ETRS 80 FUS 31

MUR m9

NUM	X	Y
01	416102.3238	4572094.8583
02	416101.3811	4572093.8232
03	416093.1879	4572103.1782
04	416093.5245	4572103.5479
05	416091.9759	4572101.8474
06	416086.8703	4572109.6078
07	416087.3417	4572110.1253
08	416085.3217	4572107.9073
09	416083.8575	4572113.3288
10	416081.6851	4572111.2636
11	416076.5418	4572123.2797
12	416071.6302	4572122.1539
13	416112.1047	4572164.8433
14	416111.5728	4572165.2984
15	416109.8252	4572166.7937
16	416126.6047	4572182.8740
17	416124.8571	4572184.3693
m9-01	416101.4993	4572094.3242
m9-02	416082.2988	4572111.8479
m9-03	416072.4386	4572121.7912
m9-04	416125.3442	4572183.6235

LLEGENDA

ESTRUCTURES TORRENT CALAMOT A EXECUTAR :
- MUR m6, EXCEPTE TRAM ORTOGONAL A LA LLERA
- MUR m7a, m7b i m7c
- MUR m9

ESTRUCTURES D'OBRES AVANÇADES:
- ESTREPS (PONT 5)

OBRES A EXECUTAR EN UNA FASE FUTURA (URBANITZACIÓ):
- MUR m10, mH, mF
- TRAM MUR m6 NO EXECUTAT
- OBRA DE DRENATGE CALAMOT

m9-04 16 17 1.45 0.55 0.30 22.13 TIPUS 4 13 14 15 2.15 0.55 0.30 58.50 TIPUS 3 m9 01 m9-01 02 m9 04 03 05 12.11 TIPUS 5 25.61 9.00 TIPUS 4 07 06 08 09 4.50 TIPUS 3 m9-02 10 11 m9-03 12 ESTREP 2 PONT 5

Ajuntament de Gavà

CONSULTING: ARUP OUA

L'ENGINYER AUTOR DEL PROJECTE:
ESTEVE RIBA GENESCÀ (OUA)
Eccp, Num Col: 25288

ESCALES:
DIN A3: 1/300
DIN A1: 1/150

TÍTOL DEL PROJECTE:
MODIFICACIÓ DEL PROJECTE EXECUTIU DE LES OBRES D'URBANITZACIÓ DEL SECTOR PLA DE PONENT DE GAVÀ: ACTUALITZACIÓ DE PREUS I NORMATIVA D'EXECUCIÓ DE L'ACTUACIÓ AUTÒNOMA DELS PARCS DE RIBERA DE CANYARS I CALAMOT

NOM DEL PLÀNOL:
ANNEX 6 (ACTUALITZAT). ESTRUCTURES
MURS TORRENT CALAMOT
PLANTA MURS m9

DATA: DESEMBRE 2024

PLÀNOL Núm.: A6.4

NOM DEL DIBUIX:

FULL 1 DE 5

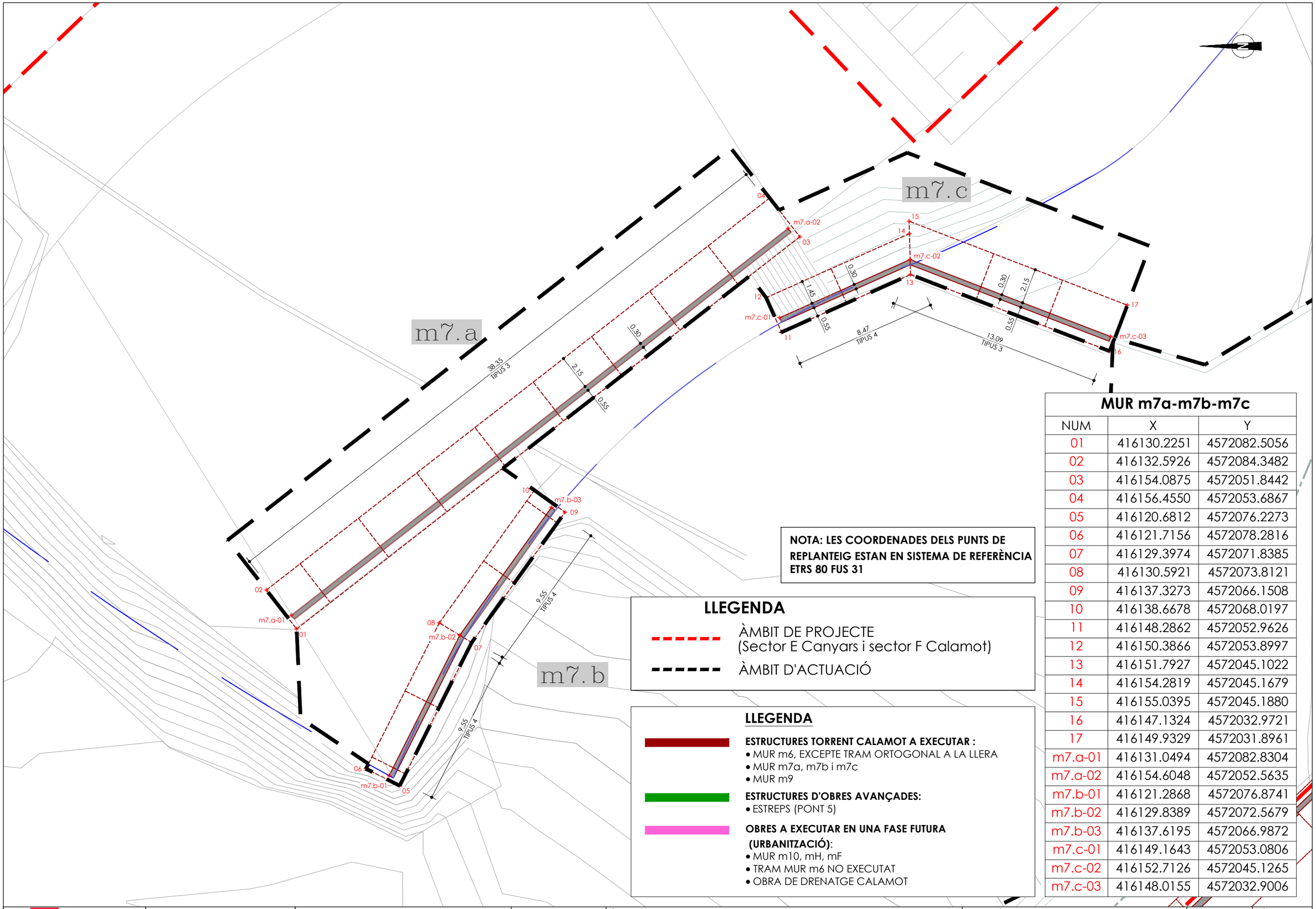

NOTA: LES COORDENADES DELS PUNTS DE REPLANTEIG ESTAN EN SISTEMA DE REFERÈNCIA ETRS 80 FUS 31

LLEGENDA

ÀMBIT DE PROJECTE
(Sector E Canyars i sector F Calamot)

ÀMBIT D'ACTUACIÓ

LLEGENDA

ESTRUCTURES TORRENT CALAMOT A EXECUTAR :
- MUR m6, EXCEPTE TRAM ORTOGONAL A LA LLERA
- MUR m7a, m7b i m7c
- MUR m9

ESTRUCTURES D'OBRES AVANÇADES:
- ESTREPS (PONT 5)

OBRES A EXECUTAR EN UNA FASE FUTURA (URBANITZACIÓ):
- MUR m10, mH, mF
- TRAM MUR m6 NO EXECUTAT
- OBRA DE DRENATGE CALAMOT

MUR m7a-m7b-m7c

NUM	X	Y
01	416130.2251	4572082.5056
02	416132.5926	4572084.3482
03	416154.0875	4572051.8442
04	416156.4550	4572053.6867
05	416120.6812	4572076.2273
06	416121.7156	4572078.2816
07	416129.3974	4572071.8385
08	416130.5921	4572073.8121
09	416137.3273	4572066.1508
10	416138.6678	4572068.0197
11	416148.2862	4572052.9626
12	416150.3866	4572053.8997
13	416151.7927	4572045.1022
14	416154.2819	4572045.1679
15	416155.0395	4572045.1880
16	416147.1324	4572032.9721
17	416149.9329	4572031.8961
m7.a-01	416131.0494	4572082.8304
m7.a-02	416154.6048	4572052.5635
m7.b-01	416121.2868	4572076.8741
m7.b-02	416129.8389	4572072.5679
m7.b-03	416137.6195	4572066.9872
m7.c-01	416149.1643	4572053.0806
m7.c-02	416152.7126	4572045.1265
m7.c-03	416148.0155	4572032.9006

Ajuntament de Gavà

CONSULTING: ARUP OUA

L'ENGINYER AUTOR DEL PROJECTE:
ESTEVE RIBA GENESCÀ (OUA)
Eccp, Num Col: 25288

ESCALES:
DIN A3: 1/200
DIN A1: 1/100

TÍTOL DEL PROJECTE:
MODIFICACIÓ DEL PROJECTE EXECUTIU DE LES OBRES D'URBANITZACIÓ DEL SECTOR PLA DE PONENT DE GAVÀ: ACTUALITZACIÓ DE PREUS I NORMATIVA D'EXECUCIÓ DE L'ACTUACIÓ AUTÒNOMA DELS PARCS DE RIBERA DE CANYARS I CALAMOT

NOM DEL PLÀNOL:
ANNEX 6 (ACTUALITZAT). ESTRUCTURES MURS TORRENT CALAMOT
PLANTA MURS m7a, m7b i m7 c

DATA: DESEMBRE 2024

PLÀNOL Núm.: A6.4

NOM DEL DIBUIX:

FULL 2 DE 5

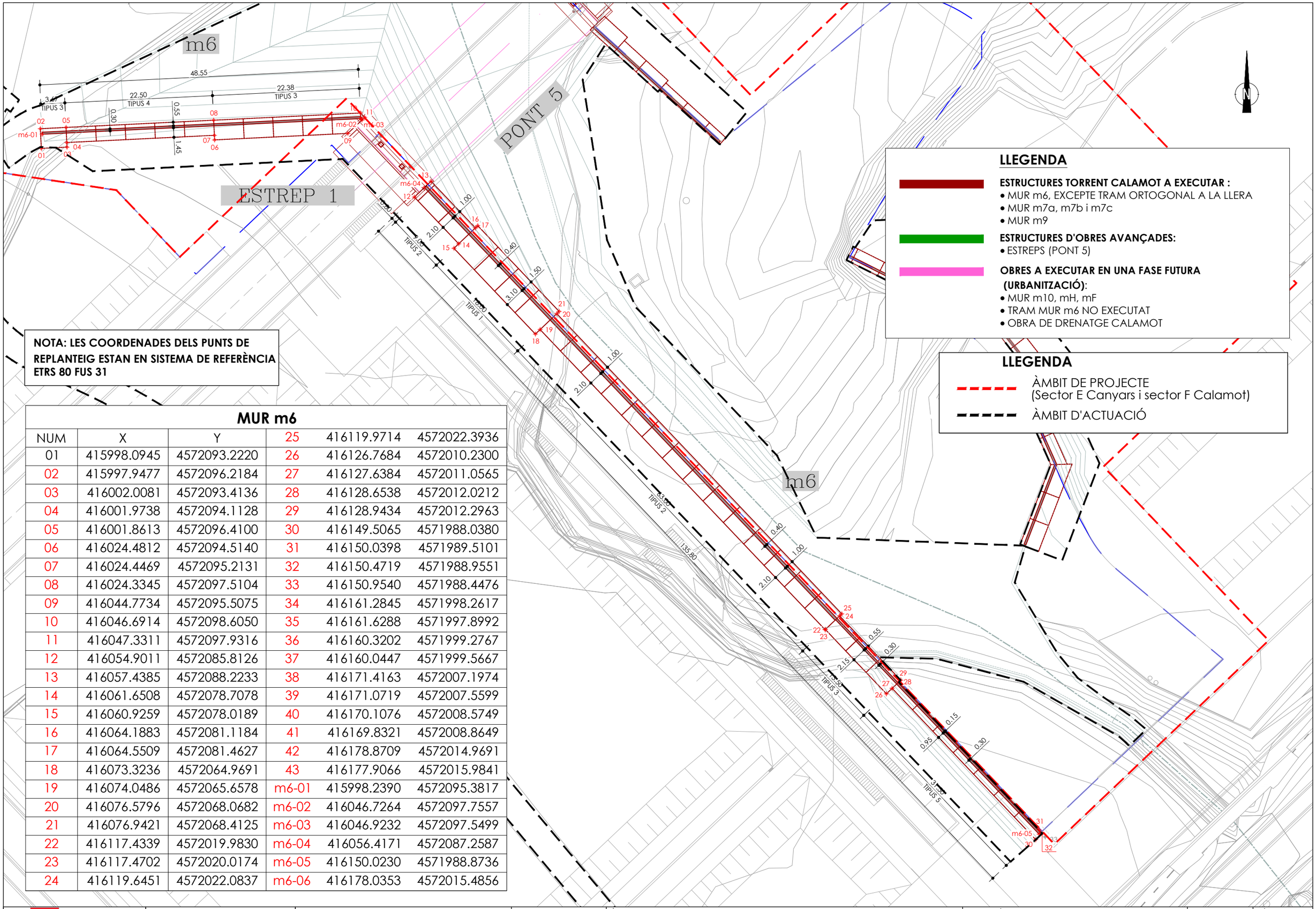

NOTA: LES COORDENADES DELS PUNTS DE REPLANTEIG ESTAN EN SISTEMA DE REFERÈNCIA ETRS 80 FUS 31

MUR m6

NUM	X	Y			
01	415998.0945	4572093.2220	25	416119.9714	4572022.3936
02	415997.9477	4572096.2184	26	416126.7684	4572010.2300
03	416002.0081	4572093.4136	27	416127.6384	4572011.0565
04	416001.9738	4572094.1128	28	416128.6538	4572012.0212
05	416001.8613	4572096.4100	29	416128.9434	4572012.2963
06	416024.4812	4572094.5140	30	416149.5065	4571988.0380
07	416024.4469	4572095.2131	31	416150.0398	4571989.5101
08	416024.3345	4572097.5104	32	416150.4719	4571988.9551
09	416044.7734	4572095.5075	33	416150.9540	4571988.4476
10	416046.6914	4572098.6050	34	416161.2845	4571998.2617
11	416047.3311	4572097.9316	35	416161.6288	4571997.8992
12	416054.9011	4572085.8126	36	416160.3202	4571999.2767
13	416057.4385	4572088.2233	37	416160.0447	4571999.5667
14	416061.6508	4572078.7078	38	416171.4163	4572007.1974
15	416060.9259	4572078.0189	39	416171.0719	4572007.5599
16	416064.1883	4572081.1184	40	416170.1076	4572008.5749
17	416064.5509	4572081.4627	41	416169.8321	4572008.8649
18	416073.3236	4572064.9691	42	416178.8709	4572014.9691
19	416074.0486	4572065.6578	43	416177.9066	4572015.9841
20	416076.5796	4572068.0682	m6-01	415998.2390	4572095.3817
21	416076.9421	4572068.4125	m6-02	416046.7264	4572097.7557
22	416117.4339	4572019.9830	m6-03	416046.9232	4572097.5499
23	416117.4702	4572020.0174	m6-04	416056.4171	4572087.2587
24	416119.6451	4572022.0837	m6-05	416150.0230	4571988.8736
			m6-06	416178.0353	4572015.4856

Ajuntament de Gavà

CONSULTING: ARUP OUA

L'ENGINYER AUTOR DEL PROJECTE:
ESTEVE RIBA GENESCÀ (OUA)
Eccp, Num Col: 25288

ESCALES:
DIN A3: 1/500
DIN A1: 1/250

TÍTOL DEL PROJECTE:
MODIFICACIÓ DEL PROJECTE EXECUTIU DE LES OBRES D'URBANITZACIÓ DEL SECTOR PLA DE PONENT DE GAVÀ: ACTUALITZACIÓ DE PREUS I NORMATIVA D'EXECUCIÓ DE L'ACTUACIÓ AUTÒNOMA DELS PARCS DE RIBERA DE CANYARS I CALAMOT

NOM DEL PLÀNOL:
ANNEX 6 (ACTUALITZAT). ESTRUCTURES MURS TORRENT CALAMOT
PLANTA MURS m6

DATA: DESEMBRE 2024

NOM DEL DIBUIX:

PLÀNOL Núm.: A6.4

FULL 3 DE 5

PERFIL LONGITUDINAL, MUR m9

ESCALA 1:400

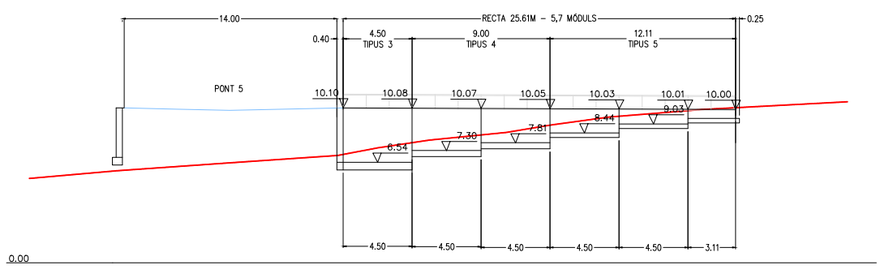

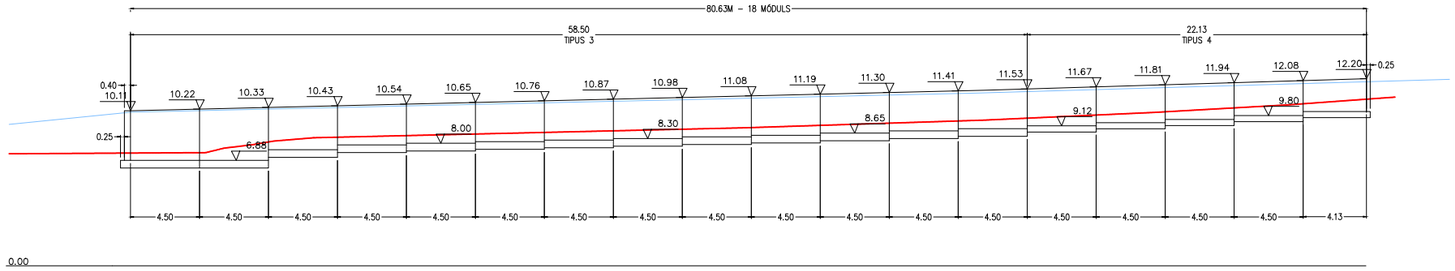

PERFIL LONGITUDINAL, MUR m6

ESCALA 1:400

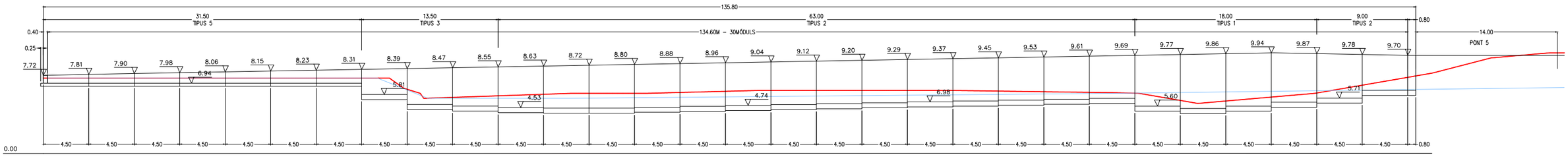



PERFIL LONGITUDINAL, MUR m7

ESCALA 1:400

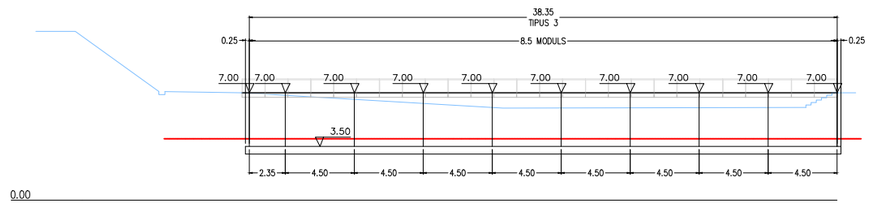

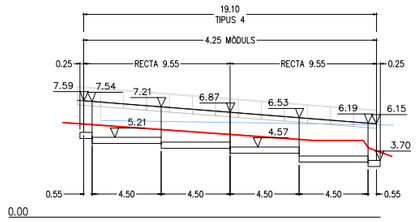

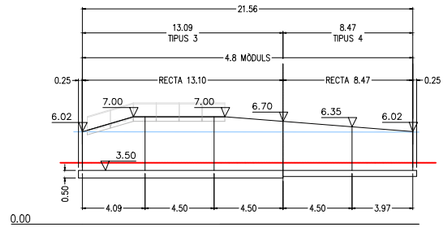

Ajuntament de Gavà	CONSULTING: ARUP OUA	L'ENGINYER AUTOR DEL PROJECTE: ESTEVE RIBA GENESCÀ (OUA) Eccp, Num Col: 25288	ESCALES: DIN A3: 1/400 DIN A1: 1/200	TÍTOL DEL PROJECTE: MODIFICACIÓ DEL PROJECTE EXECUTIU DE LES OBRES D'URBANITZACIÓ DEL SECTOR PLA DE PONENT DE GAVÀ: ACTUALITZACIÓ DE PREUS I NORMATIVA D'EXECUCIÓ DE L'ACTUACIÓ AUTÒNOMA DELS PARCS DE RIBERA DE CANYARS I CALAMOT	NOM DEL PLÀNOL: ANNEX 6 (ACTUALITZAT). ESTRUCTURES MURS TORRENT CALAMOT PERFIL LONGITUDINAL MURS m6, m7 i m9	DATA: DESEMBRE 2024 NOM DEL DIBUIX:	PLÀNOL Núm.: A6.4 FULL 4 DE 5

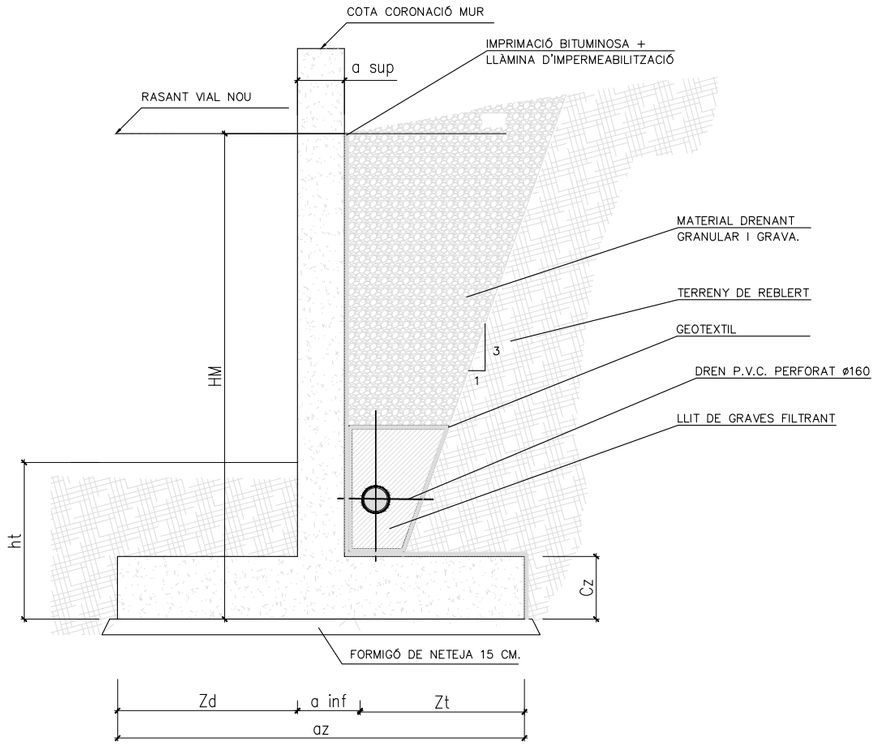

SECCIÓ TRANSVERSAL. MATERIALS
S/E

NOTA: HM ES REFEREIX A LA DIFERÈNCIA DE COTES ENTRE LA RASANT DEL VIAL NOU I LA COTA SOTA SABATA

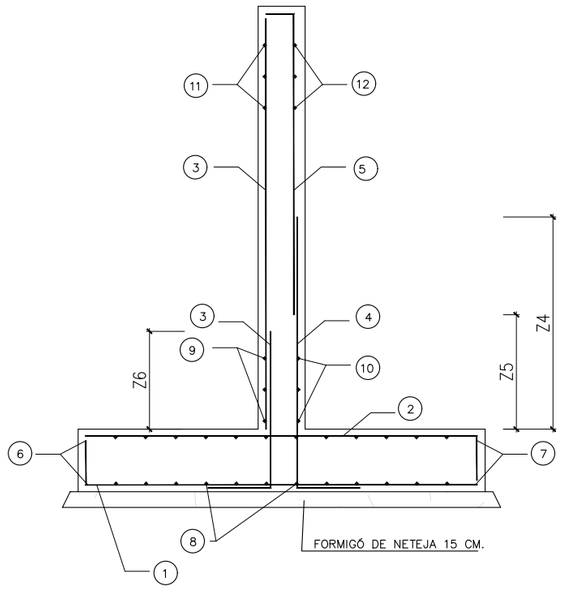

SECCIÓ TRANSVERSAL.
ARMADURES MUR CONTENCIÓ
S/E

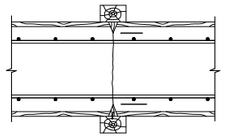

DETALL JUNT DE RETRACCIÓ / CANVI MÒDUL
S/E

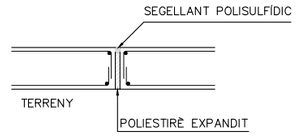

DETALL JUNT DE DILATACIÓ CADA 4,5 METRES
S/E

CARACTERÍSTIQUES DELS MATERIALS

ELEMENT ESTRUCTURAL	FORMIGÓ								ACER PASSIU			ACER ACTIU			ACER ESTRUCTURAL			
	TIPUS	RESISTÈNCIA	CONSISTÈNCIA	T. MÀX. ÀRID	CLASSE AMBIENT	γ_c	CONTROL	RECOBRIMENT (mm)	TIPUS	γ_s	CONTROL	TIPUS	γ_s	CONTROL	TIPUS	γ_s	CONTROL	CONTROL D'EXECUCIÓ
LLOSA PASSERA	HA–30 / B / 20 / XS1					1.50	N	35	B 500 S	1.15	N	–	–	–	–	–	–	I
BIGUES PASSERA	HP–55 / B / 20 / XS1					1.50	N	35	B 500 S	1.15	N	Y 1860 S7	1.15	N	–	–	–	I
ESTREPS	HA–30 / B / 20 / XS1					1.50	N	35	B 500 S	1.15	N	–	–	–	–	–	–	I
PILONS	HA–30 / F / 10 / XS1+XA1					1.50	N	50	B 500 S	1.15	N	–	–	–	–	–	–	I
CALAIXOS	HA–30 / B / 20 / XS1					1.50	N	35	B 500 S	1.15	N	–	–	–	–	–	–	I
SECCIO EN U	HA–30 / B / 20 / XS1					1.50	N	35	B 500 S	1.15	N	–	–	–	–	–	–	N
MURS	HA–30 / B / 20 / XS1					1.50	N	35	B 500 S	1.15	N	–	–	–	–	–	–	N
NETEJA	HM–20 / B / 20 / X0					–		–	–	–	–	–	–	–	–	–	–	N

QUADRE DE CARACTERISTIQUES PARC CALAMOT ALT– MURS MF, MH I M10

TIPOLOGIA MUR	DEFINICIÓ GEOMÉTRICA (metres)							CARACTERÍSTIQUES DEL TERRENY (metres, angle)	ARMADURES (mm) POSICIÓ												INTERVALS (m)		
	HM	a sup	az	Cz	a inf	Zd	Zt	ht	1	2	3	4	5	6	7	8	9	10	11	12	Z4	Z5	Z6
TIPUS 1	4,50	0,30	3,80	0,50	0,30	1,00	2,50	0,50	ø 16 /0,15	ø 10 /0,15	ø 10 /0,15	ø 16 /0,15	ø 16 /0,15	3 ø 12	3 ø 12	ø 10 /0,25	ø 10 /0,25	ø 10 /0,25	ø 10 /0,25	ø 10 /0,25	0,80	–	0,30
TIPUS 2	3,50	0,30	2,30	0,40	0,30	0,55	1,45	0,90	ø 12 /0,10	ø 12 /0,15	ø 10 /0,30	ø 12 /0,10	ø 12 /0,10	3 ø 12	3 ø 12	ø 12 /0,30	ø 10 /0,25	ø 10 /0,25	ø 10 /0,25	ø 10 /0,25	0,60	–	0,30
TIPUS 3	2,50	0,30	1,70	0,30	0,30	0,25	1,15	0,80	ø 12 /0,10	ø 12 /0,20	ø 10 /0,30	ø 12 /0,10	ø 12 /0,10	3 ø 12	3 ø 12	ø 12 /0,30	ø 10 /0,25	ø 10 /0,25	ø 10 /0,25	ø 10 /0,25	0,60	–	0,30
TIPUS 4	2,00	0,30	1,40	0,30	0,30	0,15	0,95	0,80	ø 12 /0,10	ø 12 /0,20	ø 10 /0,30	ø 12 /0,10	ø 12 /0,10	3 ø 12	3 ø 12	ø 12 /0,30	ø 10 /0,25	ø 10 /0,25	ø 10 /0,25	ø 10 /0,25	0,60	–	0,30

QUADRE DE CARACTERISTIQUES PARC CALAMOT BAIX – MURS M6, M7 I M9

TIPOLOGIA MUR	DEFINICIÓ GEOMÉTRICA (metres)							CARACTERÍSTIQUES DEL TERRENY (metres, angle)	ARMADURES (mm) POSICIÓ												INTERVALS (m)		
	HM	a sup	az	Cz	a inf	Zd	Zt	ht	1	2	3	4	5	6	7	8	9	10	11	12	Z4	Z5	Z6
TIPUS 1	6,10	0,40	5,00	0,50	0,40	1,50	3,10	0,50	ø 20 /0,10	ø 12 /0,10	ø 10 /0,10	ø 20 /0,10	ø 20 /0,10	3 ø 12	3 ø 12	ø 12 /0,15	ø 10 /0,15	ø 10 /0,15	ø 10 /0,15	ø 10 /0,15	1,05	–	0,30
TIPUS 2	5,00	0,40	3,50	0,50	0,40	1,00	2,10	0,50	ø 16 /0,15	ø 12 /0,10	ø 10 /0,20	ø 16 /0,15	ø 16 /0,15	3 ø 12	3 ø 12	ø 12 /0,25	ø 10 /0,15	ø 10 /0,15	ø 10 /0,15	ø 10 /0,15	0,80	–	0,30
TIPUS 3	4,15	0,30	3,00	0,50	0,30	0,55	2,15	0,50	ø 12 /0,10	ø 12 /0,10	ø 10 /0,25	ø 12 /0,10	ø 12 /0,10	3 ø 12	3 ø 12	ø 12 /0,25	ø 10 /0,25	ø 10 /0,25	ø 10 /0,25	ø 10 /0,25	0,60	–	0,30
TIPUS 4	3,50	0,30	2,30	0,40	0,30	0,55	1,45	0,90	ø 12 /0,10	ø 12 /0,15	ø 10 /0,30	ø 12 /0,10	ø 12 /0,10	3 ø 12	3 ø 12	ø 12 /0,30	ø 10 /0,25	ø 10 /0,25	ø 10 /0,25	ø 10 /0,25	0,60	–	0,30
TIPUS 5	2,00	0,30	1,40	0,30	0,30	0,15	0,95	0,80	ø 12 /0,10	ø 12 /0,20	ø 10 /0,30	ø 12 /0,10	ø 12 /0,10	3 ø 12	3 ø 12	ø 12 /0,30	ø 10 /0,25	ø 10 /0,25	ø 10 /0,25	ø 10 /0,25	0,60	–	0,30

Ajuntament de Gavà

CONSULTING: ARUP OUA

L'ENGINYER AUTOR DEL PROJECTE:
ESTEVE RIBA GENESCÀ (OUA)
Eccp, Num Col: 25288

ESCALES:
DIN A3: S/E
DIN A1: S/E

TÍTOL DEL PROJECTE:
MODIFICACIÓ DEL PROJECTE EXECUTIU DE LES OBRES D'URBANITZACIÓ
DEL SECTOR PLA DE PONENT DE GAVÀ: ACTUALITZACIÓ DE PREUS I NORMATIVA D'EXECUCIÓ
DE L'ACTUACIÓ AUTÒNOMA DELS PARCS DE RIBERA DE CANYARS I CALAMOT

NOM DEL PLÀNOL:
ANNEX 6 (ACTUALITZAT). ESTRUCTURES
MURS TORRENT CALAMOT
ARMATS MURS mH, mF, m10, m9, m6 i m7

DATA: DESEMBRE 2024
NOM DEL DIBUIX:

PLÀNOL Núm.: A6.4
FULL 5 DE 5

2.2.3.- AMIDAMENTS

AMIDAMENTS

Obra 01 PRESSUPOST CD2_PU
Capítol 01 PARC DE RIBERA DE CANYARS
Subcapítol 05 ESTRUCTURES CANYARS
Subcapítol 4 01 MURS
Subcapítol 5 01 MUR 3

NUM.	CODI	UA	DESCRIPCIÓ
1	F221Ç222	m2	Neteja i esbrossada del terreny, amb mitjans mecànics i càrrega manual o mecànica del material sobrant sobre camió, transport a l'abocador i canon d'abocament inclós

Num.	Text	Tipus	[C]	[D]	[E]	[F]	TOTAL	Fórmula
1		T	U	LONG	AMPL			
2	M3		1,000	21,400	1,900		40,660	C#*D#*E#*F#

TOTAL AMIDAMENT **40,660**

2 F221Ç902 m3 Excavació i càrrega de terra per a rebaix en capa de terra vegetal, amb mitjans mecànics

Num.	Text	Tipus	[C]	[D]	[E]	[F]	TOTAL	Fórmula
1	NETEJA	T	U	M2		GR		
2			1,000	40,660		0,300	12,198	C#*D#*E#*F#

TOTAL AMIDAMENT **12,198**

3 F305U020 m2 Capa de neteja i anivellament de 10 cm de gruix de formigó abocat amb qualsevol mitjà

Num.	Text	Tipus	[C]	[D]	[E]	[F]	TOTAL	Fórmula
1		T	U	LONG	AMPL			
2	M3		1,000	21,400	1,900		40,660	C#*D#*E#*F#

TOTAL AMIDAMENT **40,660**

4 F450Ç001 m3 Formigó per a estructures, HA-30/B/20/XS1, de consistència tova i grandària màxima del granulat 20 mm, abocat amb qualsevol mitjà

Num.	Text	Tipus	[C]	[D]	[E]	[F]	TOTAL	Fórmula
1	M3	T	U	LONG	AMPL	GR		
2	SABATA		1,000	21,400	1,700	0,500	18,190	C#*D#*E#*F#
4		T	U	LONG	H	GR		
5	MUR		1,000	21,400	2,330	0,300	14,959	C#*D#*E#*F#

TOTAL AMIDAMENT **33,149**

5 F4B0Ç222 kg Acer en barres corrugades B 500 S de límit elàstic >= 500 N/mm2, per a l'armadura d'estructures, inclos la neteja de les armadures, neteja del fons de l'encofrat, separadors, les pèrdues i increments de material corresponents a retalls, empalmaments i ganxos. el pes unitari per al seu càlcul ha de ser el teòric

Num.	Text	Tipus	[C]	[D]	[E]	[F]	TOTAL	Fórmula
1	M3	T	KG/M3	M3				
2			100,000	33,149			3.314,900	C#*D#*E#*F#

TOTAL AMIDAMENT **3.314,900**

6 F32DÇ111 m2 Muntatge, desmuntatge i apuntalamanet d'encofrat amb tauler de fusta pla en parament no vist

Num.	Text	Tipus	[C]	[D]	[E]	[F]	TOTAL	Fórmula
1	M3	T	U	LONG	AMPL	GR		

MODIFICACIÓ DEL PROJECTE EXECUTIU DE LES OBRES D´URBANITZACIÓ DEL SECTOR PLA DE PONENT DE GAVÀ:
ACTUALITZACIÓ DE PREUS I NORMATIVA D´EXECUCIÓ DE L´ACTUACIÓ AUTÒNOMA DELS
PARCS DE RIBERA DE CANYARS I CALAMOT

AMIDAMENTS

2	SABATA		2,000	21,400		0,500	21,400	C#*D#*E#*F#
3			6,000		1,700	0,500	5,100	C#*D#*E#*F#
5		T	U	LONG	H	GR		
6	MUR_CARA NO VISTA		1,000	21,400	2,330		49,862	C#*D#*E#*F#
7			6,000		2,330	0,300	4,194	C#*D#*E#*F#

TOTAL AMIDAMENT **80,556**

7 F32DÇ222 m2 Muntatge, desmuntatge i apuntalamanet d'encofrat amb tauler de fusta pla en parament vist

Num.	Text	Tipus	[C]	[D]	[E]	[F]	TOTAL	Fórmula
1		T	U	LONG	H	GR		
2	MUR_CARA VISTA		1,000	21,400	2,330		49,862	C#*D#*E#*F#

TOTAL AMIDAMENT **49,862**

8 F7J1Ç100 m2 Junt de dilatació amb placa de poliestirè expandit de 10 mm de gruix i densitat nominal 20 kg/m3, col·locada a l'interior en peces formigonades 'in situ'. Inclou segellat de junt amb massilla asfàltica, aplicada amb pistola manual.

Num.	Text	Tipus	[C]	[D]	[E]	[F]	TOTAL	Fórmula
1		T	U	LONG	AMPL			
2			6,000	2,330	0,300		4,194	C#*D#*E#*F#

TOTAL AMIDAMENT **4,194**

9 FD5AÇ001 m Drenatge amb tub de PVC de doble paret, de diàmetre 160 mm, ranurat parcial en un arc de 220º a 360º i SN 4 kN/m2, amb geotextil, inclòs col·locació

Num.	Text	Tipus	[C]	[D]	[E]	[F]	TOTAL	Fórmula
1	M4	T	U	LONG				
2			1,000	21,400			21,400	C#*D#*E#*F#

TOTAL AMIDAMENT **21,400**

10 F228U020 m3 Rebliment i piconatge de rasa amb graves per a drenatge (inlcou el material)

Num.	Text	Tipus	[C]	[D]	[E]	[F]	TOTAL	Fórmula
1	M4	T	U	LONG	H	AMP		
2			1,000	21,400	2,330	0,500	24,931	C#*D#*E#*F#

TOTAL AMIDAMENT **24,931**

11 F7A1Ç010 m2 Pintura bituminosa impermeabilitzant sobre aletas i murs (ma d'obra inclosa).

Num.	Text	Tipus	[C]	[D]	[E]	[F]	TOTAL	Fórmula
1	M4	T	U	LONG	H			
2			1,000	21,400	2,330		49,862	C#*D#*E#*F#

TOTAL AMIDAMENT **49,862**

12 F221Ç100 m3 Excavació i càrrega de terra en terreny fluix, amb mitjans mecànics

Num.	Text	Tipus	[C]	[D]	[E]	[F]	TOTAL	Fórmula
1	M3	T	% fluix	LONG	m2	% TIPUS		
2	T3		0,900	21,400	4,920	0,950	90,021	C#*D#*E#*F#

AMIDAMENTS

TOTAL AMIDAMENT **90,021**

13 F221ÇA01 m3 Excavació i càrrega de terra per a esplanació en terreny fluix, amb mitjans mecànics, amb part proporcional de reperfilat de talussos i sota supervisió d'arqueòleg

Num.	Text	Tipus	[C]	[D]	[E]	[F]	TOTAL	Fórmula
1		T	% fluix	LONG	M2	% TIPUS		
2	T3		0,900	21,400	4,920	0,050	4,738	C#*D#*E#*F#

TOTAL AMIDAMENT **4,738**

14 F221Ç120 m3 Excavació i càrrega de terra en terreny de trànsit, amb mitjans mecànics

Num.	Text	Tipus	[C]	[D]	[E]	[F]	TOTAL	Fórmula
1		T	% TRANSIT	LONG	M2			
2	T3		0,100	21,400	4,920		10,529	C#*D#*E#*F#

TOTAL AMIDAMENT **10,529**

15 G228U020 m3 Rebliment al darrera d'alçats de murs i estreps de formigó, amb material procedent de la pròpia obra, inclòs selecció, garbellat, càrregues i transports intermedis, estesa i compactació segons condicions del Plec de Prescripcions Tècniques, mesurat sobre perfil teòric

Num.	Text	Tipus	[C]	[D]	[E]	[F]	TOTAL	Fórmula
1		T		LONG	M2			
2	T3		1,000	21,400	8,800		188,320	C#*D#*E#*F#

TOTAL AMIDAMENT **188,320**

16 P241-SIPP m3 Transport de terres no contaminades per a reutilitzar dins de l'obra, amb camió de 12 t i temps d'espera per a la càrrega amb mitjans mecànics, mesurat sobre perfil teòric.

Num.	Text	Tipus	[C]	[D]	[E]	[F]	TOTAL	Fórmula
1	T DINS OBRA	T	U	M3				
2	TV		1,000	12,198			12,198	C#*D#*E#*F#

TOTAL AMIDAMENT **12,198**

17 P242-SYRS m3 Càrrega amb mitjans mecànics i transport de terres no contaminades per a reutilitzar dins de l'obra, amb camió de 12 t. Mesurat sobre perfil teòric.

Num.	Text	Tipus	[C]	[D]	[E]	[F]	TOTAL	Fórmula
1	TERRES NECESSARIES	T	m3					
2	TERRES APROFITADES		90,021				90,021	C#*D#*E#*F#
3			4,738				4,738	C#*D#*E#*F#
4			10,529				10,529	C#*D#*E#*F#
6	APORT CANY		83,030				83,030	C#*D#*E#*F#

TOTAL AMIDAMENT **188,318**

18 P241-SIP2 m3 Transport intern de terres (vegetals i convencionals) per a reutilitzar a la pròpia obra, amb camió de 12 t i temps d'espera per a la càrrega amb mitjans mecànics, mesurat sobre perfil teòric.

Num.	Text	Tipus	[C]	[D]	[E]	[F]	TOTAL	Fórmula
1	T DINS OBRA	T	U	M3				
2	EXCAVACIÓ A APROFITAMENT							
3	fluix		1,000	90,021			90,021	C#*D#*E#*F#

MODIFICACIÓ DEL PROJECTE EXECUTIU DE LES OBRES D´URBANITZACIÓ DEL SECTOR PLA DE PONENT DE GAVÀ:
ACTUALITZACIÓ DE PREUS I NORMATIVA D´EXECUCIÓ DE L´ACTUACIÓ AUTÒNOMA DELS
PARCS DE RIBERA DE CANYARS I CALAMOT

AMIDAMENTS

4	fluix+ arq	1,000	4,738	4,738	C#*D#*E#*F#
5	transit	1,000	10,320	10,320	C#*D#*E#*F#
6				0,000	
7				0,000	

TOTAL AMIDAMENT **105,079**

Obra	01	PRESSUPOST CD2_PU	
Capítol	01	PARC DE RIBERA DE CANYARS	
Subcapítol	05	ESTRUCTURES CANYARS	
Subcapítol 4	01	MURS	
Subcapítol 5	02	MUR (U): 3.1_3.2_3.3	

NUM.	CODI	UA	DESCRIPCIÓ
1	F305U020	m2	Capa de neteja i anivellament de 10 cm de gruix de formigó abocat amb qualsevol mitjà

Num.	Text	Tipus	[C]	[D]	[E]	[F]	TOTAL	Fórmula
1	MUR EN U	T	U	SUP				
2	M3.1-M3.2-M3.3		1,000	120,400			120,400	C#*D#*E#*F#

TOTAL AMIDAMENT **120,400**

2 F450Ç001 m3 Formigó per a estructures, HA-30/B/20/XS1, de consistència tova i grandària màxima del granulat 20 mm, abocat amb qualsevol mitjà

Num.	Text	Tipus	[C]	[D]	[E]	[F]	TOTAL	Fórmula
1	M3.1-M3.2-M3.3	T	U	M2		GR		
2	SABATA		1,000	114,400		0,500	57,200	C#*D#*E#*F#
4		T	U	LONG	H	GR		
5	M3.1		1,000	20,780	2,300	0,500	23,897	C#*D#*E#*F#
6	M3.2		1,000	9,540	2,300	0,500	10,971	C#*D#*E#*F#
7	M3.3 (5.6-2.3)		1,000	26,700	3,950	0,500	52,733	C#*D#*E#*F#

TOTAL AMIDAMENT **144,801**

3 F4B0Ç222 kg Acer en barres corrugades B 500 S de límit elàstic >= 500 N/mm2, per a l'armadura d'estructures, inclos la neteja de les armadures, neteja del fons de l'encofrat, separadors, les pèrdues i increments de material corresponents a retalls, empalmaments i ganxos. el pes unitari per al seu càlcul ha de ser el teòric

Num.	Text	Tipus	[C]	[D]	[E]	[F]	TOTAL	Fórmula
1	M3	T	KG/M3	M3				
2			160,000	144,801			23.168,160	C#*D#*E#*F#

TOTAL AMIDAMENT **23.168,160**

4 F32DÇ111 m2 Muntatge, desmuntatge i apuntalamanet d'encofrat amb tauler de fusta pla en parament no vist

Num.	Text	Tipus	[C]	[D]	[E]	[F]	TOTAL	Fórmula
1		T	U	PERIM	AMPL	GR		
2	SABATA		1,000	60,600		0,500	30,300	C#*D#*E#*F#
4	MURS_CARA NO VISTA	T	U	LONG	H	GR		
5	M3.1		1,000	20,780	2,300		47,794	C#*D#*E#*F#
6			5,000		2,300	0,500	5,750	C#*D#*E#*F#
7	M3.2		1,000	9,540	2,300		21,942	C#*D#*E#*F#
8			2,000		2,300	0,500	2,300	C#*D#*E#*F#
9	M3.3		1,000	26,700	3,950		105,465	C#*D#*E#*F#

AMIDAMENTS

10			6,000		3,950	0,500	11,850 C#*D#*E#*F#

TOTAL AMIDAMENT **225,401**

5 F32DÇ222 m2 Muntatge, desmuntatge i apuntalamanet d'encofrat amb tauler de fusta pla en parament vist

Num.	Text	Tipus	[C]	[D]	[E]	[F]	TOTAL	Fórmula
1	MURS_CARA NO VISTA	T	U	LONG	H	GR		
2	M3.1		1,000	20,780	2,300		47,794	C#*D#*E#*F#
3	M3.2		1,000	9,540	2,300		21,942	C#*D#*E#*F#
4	M3.3		1,000	26,700	3,950		105,465	C#*D#*E#*F#

TOTAL AMIDAMENT **175,201**

6 F7J1Ç100 m2 Junt de dilatació amb placa de poliestirè expandit de 10 mm de gruix i densitat nominal 20 kg/m3, col·locada a l'interior en peces formigonades 'in situ'. Inclou segellat de junt amb massilla asfàltica, aplicada amb pistola manual.

Num.	Text	Tipus	[C]	[D]	[E]	[F]	TOTAL	Fórmula
1	MURS	T	U		H	AMPL		
2	M3.1		5,000		2,300	0,500	5,750	C#*D#*E#*F#
3	M3.2		2,000		2,300	0,500	2,300	C#*D#*E#*F#
4	M3.3		5,000		3,950	0,500	9,875	C#*D#*E#*F#

TOTAL AMIDAMENT **17,925**

7 FD5AÇ001 m Drenatge amb tub de PVC de doble paret, de diàmetre 160 mm, ranurat parcial en un arc de 220º a 360º i SN 4 kN/m2, amb geotextl, inclòs col·locació

Num.	Text	Tipus	[C]	[D]	[E]	[F]	TOTAL	Fórmula
1		T	U	LONG				
2	M3.1		1,000	20,780			20,780	C#*D#*E#*F#
3	M3.2		1,000	9,540			9,540	C#*D#*E#*F#
4	M3.3		1,000	26,700			26,700	C#*D#*E#*F#

TOTAL AMIDAMENT **57,020**

8 F228U020 m3 Rebliment i piconatge de rasa amb graves per a drenatge (inlcou el material)

Num.	Text	Tipus	[C]	[D]	[E]	[F]	TOTAL	Fórmula
1		T	U	LONG	H	AMPL		
2	M3.1		1,000	20,780	2,300	0,500	23,897	C#*D#*E#*F#
3	M3.2		1,000	9,540	2,300	0,500	10,971	C#*D#*E#*F#
4	M3.3		1,000	26,700	3,950	0,500	52,733	C#*D#*E#*F#

TOTAL AMIDAMENT **87,601**

9 F7A1Ç010 m2 Pintura bituminosa impermeabilitzant sobre aletas i murs (ma d'obra inclosa).

Num.	Text	Tipus	[C]	[D]	[E]	[F]	TOTAL	Fórmula
1		T	U	LONG	H			
2	M3.1		1,000	20,780	2,300		47,794	C#*D#*E#*F#
3	M3.2		1,000	9,540	2,300		21,942	C#*D#*E#*F#
4	M3.3 (5.6-2.3)		1,000	26,700	3,950		105,465	C#*D#*E#*F#

TOTAL AMIDAMENT **175,201**

10 G228U020 m3 Rebliment al darrera d'alçats de murs i estreps de formigó, amb material procedent de la pròpia obra, inclòs selecció, garbellat, càrregues i transports intermedis, estesa i compactació segons condicions del Plec de

MODIFICACIÓ DEL PROJECTE EXECUTIU DE LES OBRES D´URBANITZACIÓ DEL SECTOR PLA DE PONENT DE GAVÀ:
ACTUALITZACIÓ DE PREUS I NORMATIVA D´EXECUCIÓ DE L´ACTUACIÓ AUTÒNOMA DELS
PARCS DE RIBERA DE CANYARS I CALAMOT

AMIDAMENTS

Prescripcions Tècniques, mesurat sobre perfil teòric

Num.	Text	Tipus	[C]	[D]	[E]	[F]	TOTAL	Fórmula
1		T	M2	H	+/-			
2	M3.1 -M3.2_INTERIOR		64,200	2,300	1,000		147,660	C#*D#*E#*F#
3	A DEDUIR REBLERT GRAVES							
4	M31		23,897		-1,000		-23,897	C#*D#*E#*F#
5	M32		10,971		-1,000		-10,971	C#*D#*E#*F#
6		T	U	LONG	H	AMPL		
7	M3.3 (5.6-2.3) 1.3		1,000	26,700	3,950	1,000	105,465	C#*D#*E#*F#

TOTAL AMIDAMENT **218,257**

11 P242-SYRS m3 Càrrega amb mitjans mecànics i transport de terres no contaminades per a reutilitzar dins de l'obra, amb camió de 12 t. Mesurat sobre perfil teòric.

Num.	Text	Tipus	[C]	[D]	[E]	[F]	TOTAL	Fórmula
1	TERRES NECESSARIES	T	m3					
2			218,257				218,257	C#*D#*E#*F#

TOTAL AMIDAMENT **218,257**

Obra	01	PRESSUPOST CD2_PU
Capítol	01	PARC DE RIBERA DE CANYARS
Subcapítol	05	ESTRUCTURES CANYARS
Subcapítol 4	01	MURS
Subcapítol 5	03	MUR 4

NUM.	CODI	UA	DESCRIPCIÓ
1	F221Ç222	m2	Neteja i esbrossada del terreny, amb mitjans mecànics i càrrega manual o mecànica del material sobrant sobre camió, transport a l'abocador i canon d'abocament inclós

Num.	Text	Tipus	[C]	[D]	[E]	[F]	TOTAL	Fórmula
1	NETEJA	T	U	LONG	AMPL			
2			1,000	114,000	2,700		307,800	C#*D#*E#*F#

TOTAL AMIDAMENT **307,800**

2 F221Ç902 m3 Excavació i càrrega de terra per a rebaix en capa de terra vegetal, amb mitjans mecànics

Num.	Text	Tipus	[C]	[D]	[E]	[F]	TOTAL	Fórmula
1	NETEJA	T	U	LONG	AMPL	GR		
2			1,000	114,000	2,700	0,300	92,340	C#*D#*E#*F#

TOTAL AMIDAMENT **92,340**

3 F305U020 m2 Capa de neteja i anivellament de 10 cm de gruix de formigó abocat amb qualsevol mitjà

Num.	Text	Tipus	[C]	[D]	[E]	[F]	TOTAL	Fórmula
1	M4	T	U	LONG	AMPL			
2	T1		1,000	68,280	2,700		184,356	C#*D#*E#*F#
3	T1		1,000	4,500	2,700		12,150	C#*D#*E#*F#
5	T3		1,000	27,000	1,900		51,300	C#*D#*E#*F#
7	T2		1,000	18,000	2,500		45,000	C#*D#*E#*F#

AMIDAMENTS

TOTAL AMIDAMENT **292,806**

4 F450Ç001 m3 Formigó per a estructures, HA-30/B/20/XS1, de consistència tova i grandària màxima del granulat 20 mm, abocat amb qualsevol mitjà

Num.	Text	Tipus	[C]	[D]	[E]	[F]	TOTAL	Fórmula
1	M4	T	U	LONG	AMPL	GR		
2	SABATA							
3	T1		1,000	68,280	2,500	0,500	85,350	C#*D#*E#*F#
4	T1		1,000	4,500	2,500	0,500	5,625	C#*D#*E#*F#
6	T3		1,000	27,000	1,700	0,500	22,950	C#*D#*E#*F#
8	T2		1,000	18,000	2,300	0,500	20,700	C#*D#*E#*F#
10		T	U	LONG	H	GR		
11	T1		1,000	68,280	3,000	0,300	61,452	C#*D#*E#*F#
12	T1		1,000	4,500	3,000	0,300	4,050	C#*D#*E#*F#
14	T3		1,000	27,000	3,100	0,300	25,110	C#*D#*E#*F#
16	T2		1,000	18,000	2,900	0,300	15,660	C#*D#*E#*F#

TOTAL AMIDAMENT **240,897**

5 F4B0Ç222 kg Acer en barres corrugades B 500 S de límit elàstic >= 500 N/mm2, per a l'armadura d'estructures, inclos la neteja de les armadures, neteja del fons de l'encofrat, separadors, les pèrdues i increments de material corresponents a retalls, empalmaments i ganxos. el pes unitari per al seu càlcul ha de ser el teòric

Num.	Text	Tipus	[C]	[D]	[E]	[F]	TOTAL	Fórmula
1	M3	T	KG/M3	M3				
2			100,000	240,897			24.089,700	C#*D#*E#*F#

TOTAL AMIDAMENT **24.089,700**

6 F32DÇ111 m2 Muntatge, desmuntatge i apuntalamanet d'encofrat amb tauler de fusta pla en parament no vist

Num.	Text	Tipus	[C]	[D]	[E]	[F]	TOTAL	Fórmula
1	SABATA	T	U	LONG	AMPL	GR		
2	T1		2,000	68,280		0,500	68,280	C#*D#*E#*F#
3			16,000		2,500	0,500	20,000	C#*D#*E#*F#
4	T1		2,000	4,500		0,500	4,500	C#*D#*E#*F#
5			2,000		2,500	0,500	2,500	C#*D#*E#*F#
6	T3		2,000	27,000		0,500	27,000	C#*D#*E#*F#
7			6,000		1,700	0,500	5,100	C#*D#*E#*F#
8	T2		2,000	18,000		0,500	18,000	C#*D#*E#*F#
9			2,000		2,300	0,500	2,300	C#*D#*E#*F#
12	MUR_CARA NO VISTA	T	U	LONG	H	GR		
13	T1		1,000	68,280	3,000		204,840	C#*D#*E#*F#
14			16,000		3,000	0,300	14,400	C#*D#*E#*F#
15	T1		1,000	4,500	3,000		13,500	C#*D#*E#*F#
16			2,000		3,000	0,300	1,800	C#*D#*E#*F#
17	T3		1,000	27,000	3,100		83,700	C#*D#*E#*F#
18			6,000		3,100	0,300	5,580	C#*D#*E#*F#
19	T2		1,000	18,000	2,900		52,200	C#*D#*E#*F#
20			2,000		2,900	0,300	1,740	C#*D#*E#*F#

TOTAL AMIDAMENT **525,440**

7 F32DÇ222 m2 Muntatge, desmuntatge i apuntalamanet d'encofrat amb tauler de fusta pla en parament vist

Num.	Text	Tipus	[C]	[D]	[E]	[F]	TOTAL	Fórmula

MODIFICACIÓ DEL PROJECTE EXECUTIU DE LES OBRES D´URBANITZACIÓ DEL SECTOR PLA DE PONENT DE GAVÀ:
ACTUALITZACIÓ DE PREUS I NORMATIVA D´EXECUCIÓ DE L´ACTUACIÓ AUTÒNOMA DELS
PARCS DE RIBERA DE CANYARS I CALAMOT

AMIDAMENTS

1	MUR_CARA VISTA	T	U	LONG	H			
2	T1		1,000	68,280	3,000		204,840	C#*D#*E#*F#
3	T1		1,000	4,500	3,000		13,500	C#*D#*E#*F#
5	T3		1,000	27,000	3,100		83,700	C#*D#*E#*F#
7	T2		1,000	18,000	2,900		52,200	C#*D#*E#*F#

TOTAL AMIDAMENT **354,240**

8 F7J1Ç100 m2 Junt de dilatació amb placa de poliestirè expandit de 10 mm de gruix i densitat nominal 20 kg/m3, col·locada a l'interior en peces formigonades 'in situ'. Inclou segellat de junt amb massilla asfàltica, aplicada amb pistola manual.

Num.	Text	Tipus	[C]	[D]	[E]	[F]	TOTAL	Fórmula
1	MUR_	T	U	LONG	H	GR		
2	T1		16,000		3,000	0,300	14,400	C#*D#*E#*F#
3			2,000		3,000	0,300	1,800	C#*D#*E#*F#
5	T3		6,000		3,100	0,300	5,580	C#*D#*E#*F#
7	T2		2,000		2,900	0,300	1,740	C#*D#*E#*F#

TOTAL AMIDAMENT **23,520**

9 FD5AÇ001 m Drenatge amb tub de PVC de doble paret, de diàmetre 160 mm, ranurat parcial en un arc de 220º a 360º i SN 4 kN/m2, amb geotextl, inclòs col·locació

Num.	Text	Tipus	[C]	[D]	[E]	[F]	TOTAL	Fórmula
1	M4	T	U	LONG				
2	T1		1,000	68,280			68,280	C#*D#*E#*F#
3	T1		1,000	4,500			4,500	C#*D#*E#*F#
5	T3		1,000	27,000			27,000	C#*D#*E#*F#
7	T2		1,000	18,000			18,000	C#*D#*E#*F#

TOTAL AMIDAMENT **117,780**

10 F228U020 m3 Rebliment i piconatge de rasa amb graves per a drenatge (inlcou el material)

Num.	Text	Tipus	[C]	[D]	[E]	[F]	TOTAL	Fórmula
1	M4	T	U	LONG	H	AMP		
2	T1		1,000	68,280	3,000	0,500	102,420	C#*D#*E#*F#
3	T1		1,000	4,500	3,000	0,500	6,750	C#*D#*E#*F#
5	T3		1,000	27,000	3,100	0,500	41,850	C#*D#*E#*F#
6								C#*D#*E#*F#
7	T2		1,000	18,000	2,900	0,500	26,100	C#*D#*E#*F#

TOTAL AMIDAMENT **177,120**

11 F7A1Ç010 m2 Pintura bituminosa impermeabilitzant sobre aletas i murs (ma d'obra inclosa).

Num.	Text	Tipus	[C]	[D]	[E]	[F]	TOTAL	Fórmula
1	M4	T	U	LONG	H			
2	T1		1,000	68,280	3,000		204,840	C#*D#*E#*F#
3	T1		1,000	4,500	3,000		13,500	C#*D#*E#*F#
5	T3		1,000	27,000	3,100		83,700	C#*D#*E#*F#
6								C#*D#*E#*F#
7	T2		1,000	18,000	2,900		52,200	C#*D#*E#*F#

TOTAL AMIDAMENT **354,240**

12 F221Ç100 m3 Excavació i càrrega de terra en terreny fluix, amb mitjans mecànics

AMIDAMENTS

Num.	Text	Tipus	[C]	[D]	[E]	[F]	TOTAL	Fórmula
1	M4	T	% fluix	LONG	m2	% TIPUS		
2	T1		0,900	68,280	11,510	0,950	671,947	C#*D#*E#*F#
3	T1		0,900	4,500	11,510	0,950	44,285	C#*D#*E#*F#
5	T3		0,900	27,000	9,000	0,950	207,765	C#*D#*E#*F#
7	T2		0,900	18,000	15,520	0,950	238,853	C#*D#*E#*F#

TOTAL AMIDAMENT **1.162,850**

13 F221ÇA01 m3 Excavació i càrrega de terra per a esplanació en terreny fluix, amb mitjans mecànics, amb part proporcional de reperfilat de talussos i sota supervisió d'arqueòleg

Num.	Text	Tipus	[C]	[D]	[E]	[F]	TOTAL	Fórmula
1		T	% fluix	LONG	M2	% TIPUS		
2	T1		0,900	68,280	11,510	0,050	35,366	C#*D#*E#*F#
3	T1		0,900	4,500	11,510	0,050	2,331	C#*D#*E#*F#
5	T3		0,900	27,000	9,000	0,050	10,935	C#*D#*E#*F#
7	T2		0,900	18,000	15,520	0,050	12,571	C#*D#*E#*F#

TOTAL AMIDAMENT **61,203**

14 F221Ç120 m3 Excavació i càrrega de terra en terreny de trànsit, amb mitjans mecànics

Num.	Text	Tipus	[C]	[D]	[E]	[F]	TOTAL	Fórmula
1		T	% TRANSIT	LONG	M2			
2	T1		0,100	68,280	11,510		78,590	C#*D#*E#*F#
3	T1		0,100	4,500	11,510		5,180	C#*D#*E#*F#
5	T3		0,100	27,000	9,000		24,300	C#*D#*E#*F#
7	T2		0,100	18,000	15,520		27,936	C#*D#*E#*F#

TOTAL AMIDAMENT **136,006**

15 G228U020 m3 Rebliment al darrera d'alçats de murs i estreps de formigó, amb material procedent de la pròpia obra, inclòs selecció, garbellat, càrregues i transports intermedis, estesa i compactació segons condicions del Plec de Prescripcions Tècniques, mesurat sobre perfil teòric

Num.	Text	Tipus	[C]	[D]	[E]	[F]	TOTAL	Fórmula
1		T		LONG	M2			
2	T1		1,000	68,280	12,520		854,866	C#*D#*E#*F#
3	T1		1,000	4,500	12,520		56,340	C#*D#*E#*F#
5	T3		1,000	27,000	8,700		234,900	C#*D#*E#*F#
7	T2		1,000	18,000	10,000		180,000	C#*D#*E#*F#

TOTAL AMIDAMENT **1.326,106**

16 P241-SIPP m3 Transport de terres no contaminades per a reutilitzar dins de l'obra, amb camió de 12 t i temps d'espera per a la càrrega amb mitjans mecànics, mesurat sobre perfil teòric.

Num.	Text	Tipus	[C]	[D]	[E]	[F]	TOTAL	Fórmula
1	T DINS OBRA	T	U	M3				
2	TV		1,000	92,340			92,340	C#*D#*E#*F#

TOTAL AMIDAMENT **92,340**

17 P241-SIP2 m3 Transport intern de terres (vegetals i convencionals) per a reutilitzar a la pròpia obra, amb camió de 12 t i temps d'espera per a la càrrega amb mitjans mecànics, mesurat sobre perfil teòric.

MODIFICACIÓ DEL PROJECTE EXECUTIU DE LES OBRES D´URBANITZACIÓ DEL SECTOR PLA DE PONENT DE GAVÀ:
ACTUALITZACIÓ DE PREUS I NORMATIVA D´EXECUCIÓ DE L´ACTUACIÓ AUTÒNOMA DELS
PARCS DE RIBERA DE CANYARS I CALAMOT

AMIDAMENTS

Num.	Text	Tipus	[C]	[D]	[E]	[F]	TOTAL	Fórmula
1	T DINS OBRA	T	U	M3				
2	fluix		1,000	1.162,850			1.162,850	C#*D#*E#*F#
3	fluix+ arq		1,000	61,203			61,203	C#*D#*E#*F#
4	transit		1,000	136,060			136,060	C#*D#*E#*F#

TOTAL AMIDAMENT **1.360,113**

18 P242-SYRS m3 Càrrega amb mitjans mecànics i transport de terres no contaminades per a reutilitzar dins de l'obra, amb camió de 12 t. Mesurat sobre perfil teòric.

Num.	Text	Tipus	[C]	[D]	[E]	[F]	TOTAL	Fórmula
1	TERRES NECESSARIES	T	m3					
2	TERRES APROFITADES		1.326,110				1.326,110	C#*D#*E#*F#

TOTAL AMIDAMENT **1.326,110**

Obra	01	PRESSUPOST CD2_PU
Capítol	01	PARC DE RIBERA DE CANYARS
Subcapítol	05	ESTRUCTURES CANYARS
Subcapítol 4	01	MURS
Subcapítol 5	04	MUR 4.1

NUM. CODI UA DESCRIPCIÓ

1 F221Ç222 m2 Neteja i esbrossada del terreny, amb mitjans mecànics i càrrega manual o mecànica del material sobrant sobre camió, transport a l'abocador i canon d'abocament inclós

Num.	Text	Tipus	[C]	[D]	[E]	[F]	TOTAL	Fórmula
1	NETEJA	T	U	LONG	AMPL	m2		
2			1,000			160,000	160,000	C#*D#*E#*F#

TOTAL AMIDAMENT **160,000**

2 F221Ç902 m3 Excavació i càrrega de terra per a rebaix en capa de terra vegetal, amb mitjans mecànics

Num.	Text	Tipus	[C]	[D]	[E]	[F]	TOTAL	Fórmula
1	NETEJA	T	U	M2		GR		
2			1,000	160,000		0,300	48,000	C#*D#*E#*F#

TOTAL AMIDAMENT **48,000**

3 F305U020 m2 Capa de neteja i anivellament de 10 cm de gruix de formigó abocat amb qualsevol mitjà

Num.	Text	Tipus	[C]	[D]	[E]	[F]	TOTAL	Fórmula
1	M4.1	T	U	LONG	AMPL			
2	T3_35.52m							
3			1,000	8,520	1,900		16,188	C#*D#*E#*F#
4			1,000	9,000	1,900		17,100	C#*D#*E#*F#
5			1,000	9,000	1,900		17,100	C#*D#*E#*F#
6			1,000	9,000	1,900		17,100	C#*D#*E#*F#
8	T3_8.36m		1,000	8,360	1,900		15,884	C#*D#*E#*F#
11	T2							
12			1,000	9,000	2,500		22,500	C#*D#*E#*F#
13			1,000	9,000	2,500		22,500	C#*D#*E#*F#
14			1,000	9,000	2,500		22,500	C#*D#*E#*F#

AMIDAMENTS

TOTAL AMIDAMENT **150,872**

4 F450Ç001 m3 Formigó per a estructures, HA-30/B/20/XS1, de consistència tova i grandària màxima del granulat 20 mm, abocat amb qualsevol mitjà

Num.	Text	Tipus	[C]	[D]	[E]	[F]	TOTAL	Fórmula
1	M4.1 SABATA	T	U	LONG	AMPL	GR		
2	T3_35.52m							
3			1,000	8,520	1,700	0,500	7,242	C#*D#*E#*F#
4			1,000	9,000	1,700	0,500	7,650	C#*D#*E#*F#
5			1,000	9,000	1,700	0,500	7,650	C#*D#*E#*F#
6			1,000	9,000	1,700	0,500	7,650	C#*D#*E#*F#
7								C#*D#*E#*F#
8	T3_8.36m		1,000	8,360	1,700	0,500	7,106	C#*D#*E#*F#
9								C#*D#*E#*F#
10								C#*D#*E#*F#
11	T2							C#*D#*E#*F#
12			1,000	9,000	2,300	0,500	10,350	C#*D#*E#*F#
13			1,000	9,000	2,300	0,500	10,350	C#*D#*E#*F#
14			1,000	9,000	2,300	0,500	10,350	C#*D#*E#*F#
16	MUR	T	U	LONG	H	GR		
17	T3_35.52m		1,000	8,520	1,500	0,300	3,834	C#*D#*E#*F#
18			1,000	9,000	1,700	0,300	4,590	C#*D#*E#*F#
19			1,000	9,000	1,860	0,300	5,022	C#*D#*E#*F#
20			1,000	9,000	2,030	0,300	5,481	C#*D#*E#*F#
22	T3_8.36m		1,000	8,360	1,370	0,300	3,436	C#*D#*E#*F#
24	T2_27m		1,000	9,000	2,210	0,300	5,967	C#*D#*E#*F#
25			1,000	9,000	2,380	0,300	6,426	C#*D#*E#*F#
26			1,000	4,500	2,660	0,300	3,591	C#*D#*E#*F#
27			1,000	4,500	2,200	0,300	2,970	C#*D#*E#*F#

TOTAL AMIDAMENT **109,665**

5 F4B0Ç222 kg Acer en barres corrugades B 500 S de límit elàstic >= 500 N/mm2, per a l'armadura d'estructures, inclos la neteja de les armadures, neteja del fons de l'encofrat, separadors, les pèrdues i increments de material corresponents a retalls, empalmaments i ganxos. el pes unitari per al seu càlcul ha de ser el teòric

Num.	Text	Tipus	[C]	[D]	[E]	[F]	TOTAL	Fórmula
1	M3	T	KG/M3	M3				
2			100,000	109,665			10.966,500	C#*D#*E#*F#

TOTAL AMIDAMENT **10.966,500**

6 F32DÇ111 m2 Muntatge, desmuntatge i apuntalamanet d'encofrat amb tauler de fusta pla en parament no vist

Num.	Text	Tipus	[C]	[D]	[E]	[F]	TOTAL	Fórmula
1	M4.1 SABATA	T	U	LONG	AMPL	GR		
2	T3_35.52m							
3			2,000	8,520		0,500	8,520	C#*D#*E#*F#
4			3,000		1,700	0,500	2,550	C#*D#*E#*F#
5			2,000	9,000		0,500	9,000	C#*D#*E#*F#
6			3,000		1,700	0,500	2,550	C#*D#*E#*F#
7			2,000	9,000		0,500	9,000	C#*D#*E#*F#
8			3,000		1,700	0,500	2,550	C#*D#*E#*F#
9			2,000	9,000		0,500	9,000	C#*D#*E#*F#
10			3,000		1,700	0,500	2,550	C#*D#*E#*F#
12	T3_8.36m		2,000	8,360		0,500	8,360	C#*D#*E#*F#

MODIFICACIÓ DEL PROJECTE EXECUTIU DE LES OBRES D´URBANITZACIÓ DEL SECTOR PLA DE PONENT DE GAVÀ:
ACTUALITZACIÓ DE PREUS I NORMATIVA D´EXECUCIÓ DE L´ACTUACIÓ AUTÒNOMA DELS
PARCS DE RIBERA DE CANYARS I CALAMOT

AMIDAMENTS

13			3,000		1,700	0,500	2,550	C#*D#*E#*F#
15	T2		2,000	9,000		0,500	9,000	C#*D#*E#*F#
16			3,000		2,300	0,500	3,450	C#*D#*E#*F#
17			2,000	9,000		0,500	9,000	C#*D#*E#*F#
18			3,000		2,300	0,500	3,450	C#*D#*E#*F#
19			2,000	9,000		0,500	9,000	C#*D#*E#*F#
20			3,000		2,300	0,500	3,450	C#*D#*E#*F#
21								C#*D#*E#*F#
22	MUR	T	U	LONG	H	GR		
23	T3_35.52m		1,000	8,520	1,500		12,780	C#*D#*E#*F#
24			3,000		1,500	0,300	1,350	C#*D#*E#*F#
25			1,000	9,000	1,700		15,300	C#*D#*E#*F#
26			3,000		1,700	0,300	1,530	C#*D#*E#*F#
27			1,000	9,000	1,860		16,740	C#*D#*E#*F#
28			3,000		1,860	0,300	1,674	C#*D#*E#*F#
29			1,000	9,000	2,030		18,270	C#*D#*E#*F#
30			2,000		2,030	0,300	1,218	C#*D#*E#*F#
32	T3_8.36m		1,000	8,360	1,370		11,453	C#*D#*E#*F#
33			3,000		1,370	0,300	1,233	C#*D#*E#*F#
35	T2_27m		1,000	9,000	2,210		19,890	C#*D#*E#*F#
36			3,000		2,210	0,300	1,989	C#*D#*E#*F#
37			1,000	9,000	2,380		21,420	C#*D#*E#*F#
38			3,000		2,380	0,300	2,142	C#*D#*E#*F#
39			1,000	4,500	2,660		11,970	C#*D#*E#*F#
40			3,000		2,660	0,300	2,394	C#*D#*E#*F#
41			1,000	4,500	2,200		9,900	C#*D#*E#*F#
42			3,000		2,200	0,300	1,980	C#*D#*E#*F#

TOTAL AMIDAMENT **247,213**

7 F32DÇ222 m2 Muntatge, desmuntatge i apuntalamanet d'encofrat amb tauler de fusta pla en parament vist

Num.	Text	Tipus	[C]	[D]	[E]	[F]	TOTAL	Fórmula
1	4.1	T	U	LONG	H			
2	T3_35.52m		1,000	8,520	1,500		12,780	C#*D#*E#*F#
3			1,000	9,000	1,700		15,300	C#*D#*E#*F#
4			1,000	9,000	1,860		16,740	C#*D#*E#*F#
5			1,000	9,000	2,030		18,270	C#*D#*E#*F#
6							0,000	
7	T3_8.36m		1,000	8,360	1,370		11,453	C#*D#*E#*F#
8							0,000	
9	T2_27m		1,000	9,000	2,210		19,890	C#*D#*E#*F#
10			1,000	9,000	2,380		21,420	C#*D#*E#*F#
11			1,000	4,500	2,660		11,970	C#*D#*E#*F#
12			1,000	4,500	2,200		9,900	C#*D#*E#*F#

TOTAL AMIDAMENT **137,723**

8 F7J1Ç100 m2 Junt de dilatació amb placa de poliestirè expandit de 10 mm de gruix i densitat nominal 20 kg/m3, col·locada a l'interior en peces formigonades 'in situ'. Inclou segellat de junt amb massilla asfàltica, aplicada amb pistola manual.

Num.	Text	Tipus	[C]	[D]	[E]	[F]	TOTAL	Fórmula
1	MUR	T	U		H	GR		
2	T3_35.52m							
3			1,000		1,500	0,300	0,450	C#*D#*E#*F#
4			2,000		1,700	0,300	1,020	C#*D#*E#*F#
5			2,000		1,860	0,300	1,116	C#*D#*E#*F#

AMIDAMENTS

6			2,000	2,030	0,300	1,218	C#*D#*E#*F#
8	T3_8.36m						
9			1,000	1,370	0,300	0,411	C#*D#*E#*F#
11	T2_27m						
12			2,000	2,210	0,300	1,326	C#*D#*E#*F#
13			2,000	2,380	0,300	1,428	C#*D#*E#*F#
14			2,000	2,660	0,300	1,596	C#*D#*E#*F#
15			1,000	2,200	0,300	0,660	C#*D#*E#*F#

TOTAL AMIDAMENT **9,225**

9 FD5AÇ001 m Drenatge amb tub de PVC de doble paret, de diàmetre 160 mm, ranurat parcial en un arc de 220º a 360º i SN 4 kN/m2, amb geotextil, inclòs col·locació

Num.	Text	Tipus	[C]	[D]	[E]	[F]	TOTAL	Fórmula
1	4.1	T	U	LONG				
2	T3_35.52m		1,000	8,520			8,520	C#*D#*E#*F#
3			1,000	9,000			9,000	C#*D#*E#*F#
4			1,000	9,000			9,000	C#*D#*E#*F#
5			1,000	9,000			9,000	C#*D#*E#*F#
7	T3_8.36m		1,000	8,360			8,360	C#*D#*E#*F#
9	T2_27m		1,000	9,000			9,000	C#*D#*E#*F#
10			1,000	9,000			9,000	C#*D#*E#*F#
11			1,000	4,500			4,500	C#*D#*E#*F#
12			1,000	4,500			4,500	C#*D#*E#*F#

TOTAL AMIDAMENT **70,880**

10 F228U020 m3 Rebliment i piconatge de rasa amb graves per a drenatge (inlcou el material)

Num.	Text	Tipus	[C]	[D]	[E]	[F]	TOTAL	Fórmula
1	4.1	T	U	LONG	H	G		
2	T3_35.52m		1,000	8,520	1,500	0,500	6,390	C#*D#*E#*F#
3			1,000	9,000	1,700	0,500	7,650	C#*D#*E#*F#
4			1,000	9,000	1,860	0,500	8,370	C#*D#*E#*F#
5			1,000	9,000	2,030	0,500	9,135	C#*D#*E#*F#
7	T3_8.36m		1,000	8,360	1,370	0,500	5,727	C#*D#*E#*F#
9	T2_27m		1,000	9,000	2,210	0,500	9,945	C#*D#*E#*F#
10			1,000	9,000	2,380	0,500	10,710	C#*D#*E#*F#
11			1,000	4,500	2,660	0,500	5,985	C#*D#*E#*F#
12			1,000	4,500	2,200	0,500	4,950	C#*D#*E#*F#

TOTAL AMIDAMENT **68,862**

11 F7A1Ç010 m2 Pintura bituminosa impermeabilitzant sobre aletas i murs (ma d'obra inclosa).

Num.	Text	Tipus	[C]	[D]	[E]	[F]	TOTAL	Fórmula
1	4.1	T	U	LONG	H			
2	T3_35.52m		1,000	8,520	1,500		12,780	C#*D#*E#*F#
3			1,000	9,000	1,700		15,300	C#*D#*E#*F#
4			1,000	9,000	1,860		16,740	C#*D#*E#*F#
5			1,000	9,000	2,030		18,270	C#*D#*E#*F#
6							0,000	
7	T3_8.36m		1,000	8,360	1,370		11,453	C#*D#*E#*F#
8							0,000	
9	T2_27m		1,000	9,000	2,210		19,890	C#*D#*E#*F#
10			1,000	9,000	2,380		21,420	C#*D#*E#*F#
11			1,000	4,500	2,660		11,970	C#*D#*E#*F#

MODIFICACIÓ DEL PROJECTE EXECUTIU DE LES OBRES D´URBANITZACIÓ DEL SECTOR PLA DE PONENT DE GAVÀ:
ACTUALITZACIÓ DE PREUS I NORMATIVA D´EXECUCIÓ DE L´ACTUACIÓ AUTÒNOMA DELS
PARCS DE RIBERA DE CANYARS I CALAMOT

AMIDAMENTS

12			1,000	4,500	2,200	9,900	C#*D#*E#*F#

TOTAL AMIDAMENT **137,723**

12 F83BÇ001 m2 Aplacat de parament vertical exterior a 3,00 m d'alçària, com a màxim, amb pedra procedent de la propia obra, amb forats per a fixacions, de 20 mm, col.locada amb ganxos i morter de ciment 1:6. Inclou desplaçament del material desde zona d'apilament i el treballat de la pedra

Num.	Text	Tipus	[C]	[D]	[E]	[F]	TOTAL	Fórmula
1	Revestimaent alçat vist mur m-4	T	M2	LONG	H	GR		
2	PARAMENT VIST RAMPA							
3	V		83,000				83,000	C#*D#*E#*F#
4	L				0,600	0,500	0,300	C#*D#*E#*F#
5					0,200	0,500	0,100	C#*D#*E#*F#
6	H			72,000		0,500	36,000	C#*D#*E#*F#
7	PREV DARRERE			72,000	0,300		21,600	C#*D#*E#*F#

TOTAL AMIDAMENT **141,000**

13 F221Ç100 m3 Excavació i càrrega de terra en terreny fluix, amb mitjans mecànics

Num.	Text	Tipus	[C]	[D]	[E]	[F]	TOTAL	Fórmula
1	M4.1	T	% fluix	LONG	m2	% TIPUS		
2	T1		0,900	35,500	10,530	0,950	319,612	C#*D#*E#*F#
4	T3		0,900	27,000	14,220	0,950	328,269	C#*D#*E#*F#
6	T2		0,900	8,400	7,250	0,950	52,070	C#*D#*E#*F#

TOTAL AMIDAMENT **699,951**

14 F221ÇA01 m3 Excavació i càrrega de terra per a esplanació en terreny fluix, amb mitjans mecànics, amb part proporcional de reperfilat de talussos i sota supervisió d'arqueòleg

Num.	Text	Tipus	[C]	[D]	[E]	[F]	TOTAL	Fórmula
1		T	% fluix	LONG	M2	% TIPUS		
2	T1		0,900	35,500	10,530	0,050	16,822	C#*D#*E#*F#
4	T3		0,900	27,000	14,220	0,050	17,277	C#*D#*E#*F#
6	T2		0,900	8,400	7,250	0,050	2,741	C#*D#*E#*F#

TOTAL AMIDAMENT **36,840**

15 F221Ç120 m3 Excavació i càrrega de terra en terreny de trànsit, amb mitjans mecànics

Num.	Text	Tipus	[C]	[D]	[E]	[F]	TOTAL	Fórmula
1		T	% TRANSIT	LONG	M2			
2	T1		0,100	35,500	10,530		37,382	C#*D#*E#*F#
3								C#*D#*E#*F#
4	T3		0,100	27,000	14,220		38,394	C#*D#*E#*F#
5								C#*D#*E#*F#
6	T2		0,100	8,400	7,250		6,090	C#*D#*E#*F#

TOTAL AMIDAMENT **81,866**

16 G228U020 m3 Rebliment al darrera d'alçats de murs i estreps de formigó, amb material procedent de la pròpia obra, inclòs selecció, garbellat, càrregues i transports intermedis, estesa i compactació segons condicions del Plec de Prescripcions Tècniques, mesurat sobre perfil teòric

Num.	Text	Tipus	[C]	[D]	[E]	[F]	TOTAL	Fórmula
1		T		LONG	M2			

AMIDAMENTS

2	T1	1,000	35,500	5,770		204,835	C#*D#*E#*F#
4	T3	1,000	27,000	7,150		193,050	C#*D#*E#*F#
5							C#*D#*E#*F#
6	T2	1,000	8,400	4,150		34,860	C#*D#*E#*F#
8							C#*D#*E#*F#

TOTAL AMIDAMENT **432,745**

17 P241-SIPP m3 Transport de terres no contaminades per a reutilitzar dins de l'obra, amb camió de 12 t i temps d'espera per a la càrrega amb mitjans mecànics, mesurat sobre perfil teòric.

Num.	Text	Tipus	[C]	[D]	[E]	[F]	TOTAL	Fórmula
1	T DINS OBRA	T	U	M3				
2	TV		1,000	48,000			48,000	C#*D#*E#*F#

TOTAL AMIDAMENT **48,000**

18 P241-SIP2 m3 Transport intern de terres (vegetals i convencionals) per a reutilitzar a la pròpia obra, amb camió de 12 t i temps d'espera per a la càrrega amb mitjans mecànics, mesurat sobre perfil teòric.

Num.	Text	Tipus	[C]	[D]	[E]	[F]	TOTAL	Fórmula
1	T DINS OBRA	T	U	M3				
2	fluix		1,000	699,951			699,951	C#*D#*E#*F#
3	fluix+ arq		1,000	36,840			36,840	C#*D#*E#*F#
4	transit		1,000	81,866			81,866	C#*D#*E#*F#

TOTAL AMIDAMENT **818,657**

19 P242-SYRS m3 Càrrega amb mitjans mecànics i transport de terres no contaminades per a reutilitzar dins de l'obra, amb camió de 12 t. Mesurat sobre perfil teòric.

Num.	Text	Tipus	[C]	[D]	[E]	[F]	TOTAL	Fórmula
1	TERRES NECESSARIES	T	m3					
2	TERRES APROFITADES		432,745				432,745	C#*D#*E#*F#

TOTAL AMIDAMENT **432,745**

Obra 01 PRESSUPOST CD2_PU
Capítol 01 PARC DE RIBERA DE CANYARS
Subcapítol 05 ESTRUCTURES CANYARS
Subcapítol 4 02 OBRA DE TRANSICIÓ

NUM.	CODI	UA	DESCRIPCIÓ

1 F221Ç222 m2 Neteja i esbrossada del terreny, amb mitjans mecànics i càrrega manual o mecànica del material sobrant sobre camió, transport a l'abocador i canon d'abocament inclós

Num.	Text	Tipus	[C]	[D]	[E]	[F]	TOTAL	Fórmula
1	laterals ext	T	U	LONG	AMPL			
2	M2		1,000	36,000	1,000		36,000	C#*D#*E#*F#
4	M1		1,000	22,500	6,000		135,000	C#*D#*E#*F#
5			1,000	17,700	1,000		17,700	C#*D#*E#*F#

TOTAL AMIDAMENT **188,700**

2 F221Ç902 m3 Excavació i càrrega de terra per a rebaix en capa de terra vegetal, amb mitjans mecànics

MODIFICACIÓ DEL PROJECTE EXECUTIU DE LES OBRES D´URBANITZACIÓ DEL SECTOR PLA DE PONENT DE GAVÀ:
ACTUALITZACIÓ DE PREUS I NORMATIVA D´EXECUCIÓ DE L´ACTUACIÓ AUTÒNOMA DELS
PARCS DE RIBERA DE CANYARS I CALAMOT

AMIDAMENTS

Num.	Text	Tipus	[C]	[D]	[E]	[F]	TOTAL	Fórmula
1	laterals ext	T	U	LONG	AMPL	GR		
2	M2		1,000	36,000	1,000	0,300	10,800	C#*D#*E#*F#
4	M1		1,000	22,500	6,000	0,300	40,500	C#*D#*E#*F#
5			1,000	17,700	1,000	0,300	5,310	C#*D#*E#*F#

TOTAL AMIDAMENT **56,610**

3 F305U020 m2 Capa de neteja i anivellament de 10 cm de gruix de formigó abocat amb qualsevol mitjà

Num.	Text	Tipus	[C]	[D]	[E]	[F]	TOTAL	Fórmula
1		T	M2					
2			914,000				914,000	C#*D#*E#*F#
3			79,000				79,000	C#*D#*E#*F#

TOTAL AMIDAMENT **993,000**

4 F450Ç001 m3 Formigó per a estructures, HA-30/B/20/XS1, de consistència tova i grandària màxima del granulat 20 mm, abocat amb qualsevol mitjà

Num.	Text	Tipus	[C]	[D]	[E]	[F]	TOTAL	Fórmula
1	LLOSA	T	U	M2	GR			
2			1,000	901,000	0,400		360,400	C#*D#*E#*F#
4	TRIANG		1,000	73,500	0,400		29,400	C#*D#*E#*F#
5	MURS	T	U	LONG	H	GR		
6	M1		1,000	17,700	2,600	0,300	13,806	C#*D#*E#*F#
7	TRIANG 0.15-2.54		1,000	22,500	1,350	0,300	9,113	C#*D#*E#*F#
8			1,000	22,500	2,460	0,300	16,605	C#*D#*E#*F#
9	0.15-8.49		1,000	6,130	4,320	0,300	7,944	C#*D#*E#*F#
12	M2		1,000	35,500	2,520	0,300	26,838	C#*D#*E#*F#

TOTAL AMIDAMENT **464,106**

5 F4B0Ç222 kg Acer en barres corrugades B 500 S de límit elàstic >= 500 N/mm2, per a l'armadura d'estructures, inclos la neteja de les armadures, neteja del fons de l'encofrat, separadors, les pèrdues i increments de material corresponents a retalls, empalmaments i ganxos. el pes unitari per al seu càlcul ha de ser el teòric

Num.	Text	Tipus	[C]	[D]	[E]	[F]	TOTAL	Fórmula
1		T	KG/M3	M3				
2			160,000	464,106			74.256,960	C#*D#*E#*F#

TOTAL AMIDAMENT **74.256,960**

6 F32DÇ111 m2 Muntatge, desmuntatge i apuntalamanet d'encofrat amb tauler de fusta pla en parament no vist

Num.	Text	Tipus	[C]	[D]	[E]	[F]	TOTAL	Fórmula
1	LLOSA	T	U	LONG	GR			
2			1,000	125,500	0,400		50,200	C#*D#*E#*F#
4	TRIANG		1,000	53,600	0,400		21,440	C#*D#*E#*F#
5	MURS	T	U	LONG	H	GR		
6	M1		1,000	17,700	2,600		46,020	C#*D#*E#*F#
7			4,000		2,600	0,300	3,120	C#*D#*E#*F#
9	TRIANG 0.15-2.54		1,000	22,500	1,350		30,375	C#*D#*E#*F#
10			4,000		1,350	0,300	1,620	C#*D#*E#*F#
11			1,000	22,500	2,460		55,350	C#*D#*E#*F#
12			2,000		2,460	0,300	1,476	C#*D#*E#*F#
13	0.15-8.49		1,000	6,130	4,320		26,482	C#*D#*E#*F#

AMIDAMENTS

14			2,000		4,320	0,300	2,592	C#*D#*E#*F#
16	M2		1,000	35,500	2,520		89,460	C#*D#*E#*F#
17			7,000		2,520	0,300	5,292	C#*D#*E#*F#

TOTAL AMIDAMENT **333,427**

7 F32DÇ222 m2 Muntatge, desmuntatge i apuntalamanet d'encofrat amb tauler de fusta pla en parament vist

Num.	Text	Tipus	[C]	[D]	[E]	[F]	TOTAL	Fórmula
1	MURS	T	U	LONG	H	GR		
2	M1		1,000	17,700	2,600		46,020	C#*D#*E#*F#
4	TRIANG 0.15-2.54		1,000	22,500	1,350		30,375	C#*D#*E#*F#
5			1,000	22,500	2,460		55,350	C#*D#*E#*F#
6	0.15-8.49		1,000	6,130	4,320		26,482	C#*D#*E#*F#
8	M2		1,000	35,500	2,520		89,460	C#*D#*E#*F#

TOTAL AMIDAMENT **247,687**

8 F7J1Ç100 m2 Junt de dilatació amb placa de poliestirè expandit de 10 mm de gruix i densitat nominal 20 kg/m3, col·locada a l'interior en peces formigonades 'in situ'. Inclou segellat de junt amb massilla asfàltica, aplicada amb pistola manual.

Num.	Text	Tipus	[C]	[D]	[E]	[F]	TOTAL	Fórmula
1	MURS	T	U	LONG	H	GR		
2	M1		4,000		2,600	0,300	3,120	C#*D#*E#*F#
4	TRIANG 0.15-2.54		4,000		1,350	0,300	1,620	C#*D#*E#*F#
5			2,000		2,460	0,300	1,476	C#*D#*E#*F#
6	0.15-8.49		2,000		4,320	0,300	2,592	C#*D#*E#*F#
8	M2		7,000		2,520	0,300	5,292	C#*D#*E#*F#

TOTAL AMIDAMENT **14,100**

9 F7J523R1 m Segellat de junt de 30 mm d'amplària i 20 mm de fondària amb massilla asfàltica, aplicada amb pistola manual

Num.	Text	Tipus	[C]	[D]	[E]	[F]	TOTAL	Fórmula
1		T	U	LONG				
2			1,000	35,500			35,500	C#*D#*E#*F#
3			1,000	40,500			40,500	C#*D#*E#*F#

TOTAL AMIDAMENT **76,000**

10 F7A1Ç010 m2 Pintura bituminosa impermeabilitzant sobre aletas i murs (ma d'obra inclosa).

Num.	Text	Tipus	[C]	[D]	[E]	[F]	TOTAL	Fórmula
1	MURS	T	U	LONG	H			
2	M1		1,000	17,700	2,600		46,020	C#*D#*E#*F#
3	TRIANG 0.15-2.54		1,000	22,500	1,350		30,375	C#*D#*E#*F#
4			1,000	22,500	2,460		55,350	C#*D#*E#*F#
5	0.15-8.49		1,000	6,130	4,320		26,482	C#*D#*E#*F#
6							0,000	
7							0,000	
8	M2		1,000	35,500	2,520		89,460	C#*D#*E#*F#
9							0,000	

TOTAL AMIDAMENT **247,687**

11 FD5AÇ001 m Drenatge amb tub de PVC de doble paret, de diàmetre 160 mm, ranurat parcial en un arc de 220º a 360º i SN 4 kN/m2, amb geotextl, inclòs col·locació

MODIFICACIÓ DEL PROJECTE EXECUTIU DE LES OBRES D´URBANITZACIÓ DEL SECTOR PLA DE PONENT DE GAVÀ:
ACTUALITZACIÓ DE PREUS I NORMATIVA D´EXECUCIÓ DE L´ACTUACIÓ AUTÒNOMA DELS
PARCS DE RIBERA DE CANYARS I CALAMOT

AMIDAMENTS

Num.	Text	Tipus	[C]	[D]	[E]	[F]	TOTAL	Fórmula
1	MURS	T	U	LONG				
2	M1		1,000	17,700			17,700	C#*D#*E#*F#
3	TRIANG 0.15-2.54		1,000	22,500			22,500	C#*D#*E#*F#
4			1,000	22,500			22,500	C#*D#*E#*F#
5	0.15-8.49		1,000	6,130			6,130	C#*D#*E#*F#
7							0,000	
8	M2		1,000	35,500			35,500	C#*D#*E#*F#
9							0,000	

TOTAL AMIDAMENT **104,330**

12 F228U020 m3 Rebliment i piconatge de rasa amb graves per a drenatge (inlcou el material)

Num.	Text	Tipus	[C]	[D]	[E]	[F]	TOTAL	Fórmula
1	laterals ext	T	U	LONG	AMPL	H		
2	M2		1,000	36,000	0,500	2,100	37,800	C#*D#*E#*F#
4	M1		1,000	22,500	0,500	2,500	28,125	C#*D#*E#*F#
5			1,000	17,700	0,500	2,600	23,010	C#*D#*E#*F#
7	TRIANG		1,000	22,500	0,500	1,250	14,063	C#*D#*E#*F#
8			1,000	6,130	0,500	1,250	3,831	C#*D#*E#*F#

TOTAL AMIDAMENT **106,829**

13 F221Ç100 m3 Excavació i càrrega de terra en terreny fluix, amb mitjans mecànics

Num.	Text	Tipus	[C]	[D]	[E]	[F]	TOTAL	Fórmula
1	SOBREEXCAVACIÓ LLERA	T	% fluix	M2	GR	% TIPUS		
2	LLOSA		0,900	901,000	0,500	0,950	385,178	C#*D#*E#*F#
4	M1		0,900	73,500	0,500	0,950	31,421	C#*D#*E#*F#
6	MURS	T	% fluix	LONG O H	M2	% TIPUS		
7	M1		0,900	17,700	1,170	0,950	17,706	C#*D#*E#*F#
8			0,900	22,500	3,630	0,950	69,832	C#*D#*E#*F#
9			0,900	2,500	73,500	0,950	157,106	C#*D#*E#*F#
11	M2		0,900	35,000	0,320	0,950	9,576	C#*D#*E#*F#

TOTAL AMIDAMENT **670,819**

14 F221ÇA01 m3 Excavació i càrrega de terra per a esplanació en terreny fluix, amb mitjans mecànics, amb part proporcional de reperfilat de talussos i sota supervisió d'arqueòleg

Num.	Text	Tipus	[C]	[D]	[E]	[F]	TOTAL	Fórmula
1	SOBREEXCAVACIÓ LLERA	T	% fluix	M2	GR	% TIPUS		
2	LLOSA		0,900	901,000	0,500	0,050	20,273	C#*D#*E#*F#
4	M1		0,900	73,500	0,500	0,050	1,654	C#*D#*E#*F#
6	MURS	T	% fluix	LONG O H	M2	% TIPUS		
7	M1		0,900	17,700	1,170	0,050	0,932	C#*D#*E#*F#
8			0,900	22,500	3,630	0,050	3,675	C#*D#*E#*F#
9			0,900	2,500	73,500	0,050	8,269	C#*D#*E#*F#
11	M2		0,900	35,000	0,320	0,050	0,504	C#*D#*E#*F#

TOTAL AMIDAMENT **35,307**

15 F221Ç120 m3 Excavació i càrrega de terra en terreny de trànsit, amb mitjans mecànics

Num.	Text	Tipus	[C]	[D]	[E]	[F]	TOTAL	Fórmula

AMIDAMENTS

1	SOBREEXCAVACIÓ LLERA	T	%TRANSIT	M2	GR		
2	LLOSA		0,100	901,000	0,500	45,050	C#*D#*E#*F#
4	M1		0,100	73,500	0,500	3,675	C#*D#*E#*F#
5							C#*D#*E#*F#
6	MURS	T	%TRANSIT	LONG O H	M2		
7	M1		0,100	17,700	1,170	2,071	C#*D#*E#*F#
8			0,100	22,500	3,630	8,168	C#*D#*E#*F#
9			0,100	2,500	73,500	18,375	C#*D#*E#*F#
11	M2		0,100	35,000	0,320	1,120	C#*D#*E#*F#

TOTAL AMIDAMENT **78,459**

16 G228U020 m3 Rebliment al darrera d'alçats de murs i estreps de formigó, amb material procedent de la pròpia obra, inclòs selecció, garbellat, càrregues i transports intermedis, estesa i compactació segons condicions del Plec de Prescripcions Tècniques, mesurat sobre perfil teòric

Num.	Text	Tipus	[C]	[D]	[E]	[F]	TOTAL	Fórmula
1	MURS	T	U	LONG	M2	H		
2	M1		1,000	17,700	7,170		126,909	C#*D#*E#*F#
3	TRIANG 0.15-2.54		1,000	22,500	1,100		24,750	C#*D#*E#*F#
4			1,000	22,500	2,130		47,925	C#*D#*E#*F#
5	TRIANG		1,000	6,130	7,170		43,952	C#*D#*E#*F#
6			1,000		37,000	2,500	92,500	C#*D#*E#*F#
8	M2		1,000	35,500	10,880		386,240	C#*D#*E#*F#

TOTAL AMIDAMENT **722,276**

17 P241-SIPP m3 Transport de terres no contaminades per a reutilitzar dins de l'obra, amb camió de 12 t i temps d'espera per a la càrrega amb mitjans mecànics, mesurat sobre perfil teòric.

Num.	Text	Tipus	[C]	[D]	[E]	[F]	TOTAL	Fórmula
1	T DINS OBRA	T	U	M3				
2	TV		1,000	56,610			56,610	C#*D#*E#*F#

TOTAL AMIDAMENT **56,610**

18 P241-SIP2 m3 Transport intern de terres (vegetals i convencionals) per a reutilitzar a la pròpia obra, amb camió de 12 t i temps d'espera per a la càrrega amb mitjans mecànics, mesurat sobre perfil teòric.

Num.	Text	Tipus	[C]	[D]	[E]	[F]	TOTAL	Fórmula
1	T DINS OBRA	T	U	M3				
2	fluix		1,000	670,819			670,819	C#*D#*E#*F#
3	fluix+ arq		1,000	35,307			35,307	C#*D#*E#*F#
4	transit		1,000	78,459			78,459	C#*D#*E#*F#

TOTAL AMIDAMENT **784,585**

19 P242-SYRS m3 Càrrega amb mitjans mecànics i transport de terres no contaminades per a reutilitzar dins de l'obra, amb camió de 12 t. Mesurat sobre perfil teòric.

Num.	Text	Tipus	[C]	[D]	[E]	[F]	TOTAL	Fórmula
1	TERRES NECESSARIES	T	m3					
2	TERRES APROFITADES		722,276				722,276	C#*D#*E#*F#

TOTAL AMIDAMENT **722,276**

MODIFICACIÓ DEL PROJECTE EXECUTIU DE LES OBRES D´URBANITZACIÓ DEL SECTOR PLA DE PONENT DE GAVÀ:
ACTUALITZACIÓ DE PREUS I NORMATIVA D´EXECUCIÓ DE L´ACTUACIÓ AUTÒNOMA DELS
PARCS DE RIBERA DE CANYARS I CALAMOT

AMIDAMENTS

Capítol 01 PARC DE RIBERA DE CANYARS
Subcapítol 05 ESTRUCTURES CANYARS
Subcapítol 4 03 SOLERES PRÈVIES OBRA DE TRANSICIÓ

NUM.	CODI	UA	DESCRIPCIÓ
1	F931Ç101	m3	Base de tot-u artificial, amb estesa i piconatge del material al 95% del PM

Num.	Text	Tipus	[C]	[D]	[E]	[F]	TOTAL	Fórmula
1		T	U	M2	GR	COEF		
2	LLOSA		1,000	354,000	0,200	1,000	70,800	C#*D#*E#*F#
3	RAMPA		1,000	757,300	0,200	1,000	151,460	C#*D#*E#*F#
5	RAMPA GRAONS		1,000	68,300	0,200	1,200	16,392	C#*D#*E#*F#
6			1,000	103,900	0,200	1,200	24,936	C#*D#*E#*F#
8	TALUSSOS		1,000	361,600	0,200	1,200	86,784	C#*D#*E#*F#
9			1,000	259,800	0,200	1,200	62,352	C#*D#*E#*F#
10			1,000	227,500	0,200	1,200	54,600	C#*D#*E#*F#
11			1,000	101,000	0,200	1,200	24,240	C#*D#*E#*F#

TOTAL AMIDAMENT **491,564**

2 F450Ç001 m3 Formigó per a estructures, HA-30/B/20/XS1, de consistència tova i grandària màxima del granulat 20 mm, abocat amb qualsevol mitjà

Num.	Text	Tipus	[C]	[D]	[E]	[F]	TOTAL	Fórmula
1		T	U	M2	GR	COEF		
2	LLOSA		1,000	354,000	0,200	1,000	70,800	C#*D#*E#*F#
3	RAMPA		1,000	757,300	0,200	1,000	151,460	C#*D#*E#*F#
4	RAMPA GRAONS		1,000	68,300	0,200	1,200	16,392	C#*D#*E#*F#
5			1,000	103,900	0,200	1,200	24,936	C#*D#*E#*F#
7	TALUSSOS		1,000	361,600	0,200	1,200	86,784	C#*D#*E#*F#
8			1,000	259,800	0,200	1,200	62,352	C#*D#*E#*F#
9			1,000	227,500	0,200	1,200	54,600	C#*D#*E#*F#
10			1,000	101,000	0,200	1,200	24,240	C#*D#*E#*F#

TOTAL AMIDAMENT **491,564**

3 F32DÇ111 m2 Muntatge, desmuntatge i apuntalamanet d'encofrat amb tauler de fusta pla en parament no vist

Num.	Text	Tipus	[C]	[D]	[E]	[F]	TOTAL	Fórmula
1		T	U	LONG	GR			
2			1,000	26,000	0,200		5,200	C#*D#*E#*F#
3			1,000	179,800	0,200		35,960	C#*D#*E#*F#

TOTAL AMIDAMENT **41,160**

4 F4B0Ç222 kg Acer en barres corrugades B 500 S de límit elàstic >= 500 N/mm2, per a l'armadura d'estructures, inclos la neteja de les armadures, neteja del fons de l'encofrat, separadors, les pèrdues i increments de material corresponents a retalls, empalmaments i ganxos. el pes unitari per al seu càlcul ha de ser el teòric

Num.	Text	Tipus	[C]	[D]	[E]	[F]	TOTAL	Fórmula
1		T	M3	KG/M3				
2			491,564	35,000			17.204,740	C#*D#*E#*F#

TOTAL AMIDAMENT **17.204,740**

AMIDAMENTS

Capítol 02 PARC DE RIBERA DE CALAMOT
Subcapítol 04 ESTRUCTURES CALAMOT
Subcapítol 4 01 MURS
Subcapítol 5 01 MURS 9

NUM.	CODI	UA	DESCRIPCIÓ
1	F221Ç222	m2	Neteja i esbrossada del terreny, amb mitjans mecànics i càrrega manual o mecànica del material sobrant sobre camió, transport a l'abocador i canon d'abocament inclós

Num.	Text	Tipus	[C]	[D]	[E]	[F]	TOTAL	Fórmula
1	M9 C	T	U	LONG	AMPL			
2	T3		1,000	4,900	3,200		15,680	C#*D#*E#*F#
3	T4		1,000	9,000	2,500		22,500	C#*D#*E#*F#
4	T5		1,000	12,330	1,600		19,728	C#*D#*E#*F#
6	M9 L	T	U	LONG	AMPL			
7	T3		1,000	58,500	3,200		187,200	C#*D#*E#*F#
8	T4		1,000	22,880	2,500		57,200	C#*D#*E#*F#
						TOTAL AMIDAMENT	**302,308**	

2 F221Ç902 m3 Excavació i càrrega de terra per a rebaix en capa de terra vegetal, amb mitjans mecànics

Num.	Text	Tipus	[C]	[D]	[E]	[F]	TOTAL	Fórmula
1		T	M2	GR				
2	30CM DE TV		302,308	0,300			90,692	C#*D#*E#*F#
						TOTAL AMIDAMENT	**90,692**	

3 F221Ç100 m3 Excavació i càrrega de terra en terreny fluix, amb mitjans mecànics

Num.	Text	Tipus	[C]	[D]	[E]	[F]	TOTAL	Fórmula
1	M9 C	T	% fluix	LONG	AMPL	H		
2	T3 (L.x3) (0.52/2)=0.26		0,900	4,900	5,000	1,550	34,178	C#*D#*E#*F#
3	sobreample rasa 3/1		0,900	4,900	0,260	1,550	1,777	C#*D#*E#*F#
4	sobreample rasa 3/1		0,900	4,900	0,260	1,550	1,777	C#*D#*E#*F#
5	lat_inclos en exc esptrep -2 pont 5							
7	T4 (Lx2.3)		0,900	9,000	4,300	1,300	45,279	C#*D#*E#*F#
8	sobreample rasa 3/1 (0.43/2=0.215)		0,900	9,000	0,215	1,300	2,264	C#*D#*E#*F#
9	sobreample rasa 3/1		0,900	9,000	0,215	1,300	2,264	C#*D#*E#*F#
11	T5 (Lx 1.4) 0.37/2=0.185		0,900	12,330	3,400	1,100	41,503	C#*D#*E#*F#
12	sobreample rasa 3/1		0,900	12,330	0,185	1,100	2,258	C#*D#*E#*F#
13	sobreample rasa 3/1		0,900	12,330	0,185	1,100	2,258	C#*D#*E#*F#
14	lateral sobreample		0,900	3,400	0,185	1,100	0,623	C#*D#*E#*F#
16	M9 L	T	U	LONG	AMPL			
17	T3_58.5 0.47/2=0.235		0,900	9,000	4,000	1,400	45,360	C#*D#*E#*F#
18	sobreample rasa 3/1		0,900	9,000	0,235	1,400	2,665	C#*D#*E#*F#
19	sobreample rasa 3/1		0,900	9,000	0,235	1,400	2,665	C#*D#*E#*F#
20	lat_inclos en exc esptrep -2 pont 5							
21								C#*D#*E#*F#
22	(L.x3) 0.4/2		0,900	49,500	4,000	1,200	213,840	C#*D#*E#*F#
23	sobreample rasa 3/1		0,900	49,500	0,200	1,200	10,692	C#*D#*E#*F#
24	sobreample rasa 3/1		0,900	49,500	0,200	1,200	10,692	C#*D#*E#*F#
25								C#*D#*E#*F#
26	T4 (Lx2.3)		0,900	22,880	4,300	1,200	106,255	C#*D#*E#*F#
27	sobreample rasa 3/1		0,900	22,800	0,200	1,200	4,925	C#*D#*E#*F#
28	sobreample rasa 3/1		0,900	22,800	0,200	1,200	4,925	C#*D#*E#*F#
29	lateral sobreample		0,900	4,300	0,200	1,200	0,929	C#*D#*E#*F#

MODIFICACIÓ DEL PROJECTE EXECUTIU DE LES OBRES D´URBANITZACIÓ DEL SECTOR PLA DE PONENT DE GAVÀ:
ACTUALITZACIÓ DE PREUS I NORMATIVA D´EXECUCIÓ DE L´ACTUACIÓ AUTÒNOMA DELS
PARCS DE RIBERA DE CANYARS I CALAMOT

AMIDAMENTS

32	A DEDUIR TV		-0,900	90,692			-81,623	C#*D#*E#*F#
33	Subtotal	S					455,506	SUMSUBTOTAL(G1:G32)
34		T	U	M3				
35	a deduir prev supervisió arq		-1,000	22,775			-22,775	C#*D#*E#*F#
						TOTAL AMIDAMENT	**432,731**	

4 F221ÇA01 m3 Excavació i càrrega de terra per a esplanació en terreny fluix, amb mitjans mecànics, amb part proporcional de reperfilat de talussos i sota supervisió d'arqueòleg

Num.	Text	Tipus	[C]	[D]	[E]	[F]	TOTAL	Fórmula
1		T	m3 excavació f		% s/arqueòleg			
2	previsió 5%		455,506		0,050		22,775	C#*D#*E#*F#
						TOTAL AMIDAMENT	**22,775**	

5 F221Ç120 m3 Excavació i càrrega de terra en terreny de trànsit, amb mitjans mecànics

Num.	Text	Tipus	[C]	[D]	[E]	[F]	TOTAL	Fórmula
1	M9 C	T	% transit	LONG	AMPL	H		
2	T3 (L.x3) (0.52/2)=0.26		0,100	4,900	5,000	1,550	3,798	C#*D#*E#*F#
3	sobreample rasa 3/1		0,100	4,900	0,260	1,550	0,197	C#*D#*E#*F#
4	sobreample rasa 3/1		0,100	4,900	0,260	1,550	0,197	C#*D#*E#*F#
5	lat_inclos en exc esptrep -2 pont 5							
7	T4 (Lx2.3)		0,100	9,000	4,300	1,300	5,031	C#*D#*E#*F#
8	sobreample rasa 3/1 (0.43/2=0.215)		0,100	9,000	0,215	1,300	0,252	C#*D#*E#*F#
9	sobreample rasa 3/1		0,100	9,000	0,215	1,300	0,252	C#*D#*E#*F#
11	T5 (Lx 1.4) 0.37/2=0.185		0,100	12,330	3,400	1,100	4,611	C#*D#*E#*F#
12	sobreample rasa 3/1		0,100	12,330	0,185	1,100	0,251	C#*D#*E#*F#
13	sobreample rasa 3/1		0,100	12,330	0,185	1,100	0,251	C#*D#*E#*F#
14	lateral sobreample		0,100	3,400	0,185	1,100	0,069	C#*D#*E#*F#
16	M9 L	T	U	LONG	AMPL			
17	T3_58.5 0.47/2=0.235		0,100	9,000	4,000	1,400	5,040	C#*D#*E#*F#
18	sobreample rasa 3/1		0,100	9,000	0,235	1,400	0,296	C#*D#*E#*F#
19	sobreample rasa 3/1		0,100	9,000	0,235	1,400	0,296	C#*D#*E#*F#
20	lat_inclos en exc esptrep -2 pont 5							
21								C#*D#*E#*F#
22	(L.x3) 0.4/2		0,100	49,500	4,000	1,200	23,760	C#*D#*E#*F#
23	sobreample rasa 3/1		0,100	49,500	0,200	1,200	1,188	C#*D#*E#*F#
24	sobreample rasa 3/1		0,100	49,500	0,200	1,200	1,188	C#*D#*E#*F#
26	T4 (Lx2.3)		0,100	22,880	4,300	1,200	11,806	C#*D#*E#*F#
27	sobreample rasa 3/1		0,100	22,800	0,200	1,200	0,547	C#*D#*E#*F#
28	sobreample rasa 3/1		0,100	22,800	0,200	1,200	0,547	C#*D#*E#*F#
29	lateral sobreample		0,100	4,300	0,200	1,200	0,103	C#*D#*E#*F#
32	A DEDUIR TV		-0,100	90,692			-9,069	C#*D#*E#*F#
						TOTAL AMIDAMENT	**50,611**	

6 F305U020 m2 Capa de neteja i anivellament de 10 cm de gruix de formigó abocat amb qualsevol mitjà

Num.	Text	Tipus	[C]	[D]	[E]	[F]	TOTAL	Fórmula
1	M9 C	T	U	LONG	AMPL			
2	T3		1,000	4,900	3,200		15,680	C#*D#*E#*F#
3	T4		1,000	9,000	2,500		22,500	C#*D#*E#*F#
4	T5		1,000	12,330	1,600		19,728	C#*D#*E#*F#
6	M9 L	T	U	LONG	AMPL			
7	T3		1,000	58,500	3,200		187,200	C#*D#*E#*F#

AMIDAMENTS

8	T4		1,000	22,880	2,500		57,200	C#*D#*E#*F#

TOTAL AMIDAMENT **302,308**

7 F450Ç001 m3 Formigó per a estructures, HA-30/B/20/XS1, de consistència tova i grandària màxima del granulat 20 mm, abocat amb qualsevol mitjà

Num.	Text	Tipus	[C]	[D]	[E]	[F]	TOTAL	Fórmula
1	SABATA	T						
2	M9 C	T	U	LONG	AMPL	GR		
3	T3		1,000	4,900	3,000	0,500	7,350	C#*D#*E#*F#
4	T4		1,000	9,000	2,300	0,400	8,280	C#*D#*E#*F#
5	T5		1,000	12,330	1,400	0,300	5,179	C#*D#*E#*F#
6								C#*D#*E#*F#
7	M9 L	T	U	LONG	AMPL			
8	T3		1,000	58,500	3,000	0,500	87,750	C#*D#*E#*F#
9	T4		1,000	22,880	2,300	0,400	21,050	C#*D#*E#*F#
10	Subtotal	S					129,609	SUMSUBTOTAL(G1:G9)
11								C#*D#*E#*F#
12	MURS	T	U	LONG	H	GR		
13	M9 C	T						
14	T3		1,000	4,890	3,540	0,300	5,193	C#*D#*E#*F#
16	T4		1,000	4,500	2,700	0,300	3,645	C#*D#*E#*F#
17			1,000	4,500	2,230	0,300	3,011	C#*D#*E#*F#
19	T5		1,000	4,500	1,520	0,300	2,052	C#*D#*E#*F#
20			1,000	4,500	0,920	0,300	1,242	C#*D#*E#*F#
21			1,000	3,110	0,600	0,300	0,560	C#*D#*E#*F#
23	M9 L	T						
24	T3		1,000	9,500	3,340	0,300	9,519	C#*D#*E#*F#
25			1,000	4,500	2,870	0,300	3,875	C#*D#*E#*F#
26			1,000	45,000	2,570	0,300	34,695	C#*D#*E#*F#
28	T4		1,000	22,880	2,290	0,300	15,719	C#*D#*E#*F#
30	Subtotal	S					79,511	SUMSUBTOTAL(G11:G29)

TOTAL AMIDAMENT **209,120**

8 F4B0Ç222 kg Acer en barres corrugades B 500 S de límit elàstic >= 500 N/mm2, per a l'armadura d'estructures, inclos la neteja de les armadures, neteja del fons de l'encofrat, separadors, les pèrdues i increments de material corresponents a retalls, empalmaments i ganxos. el pes unitari per al seu càlcul ha de ser el teòric

Num.	Text	Tipus	[C]	[D]	[E]	[F]	TOTAL	Fórmula
1	M3	T	KG/M3	M3				
2			100,000	209,120			20.912,000	C#*D#*E#*F#

TOTAL AMIDAMENT **20.912,000**

9 F32DÇ111 m2 Muntatge, desmuntatge i apuntalamanet d'encofrat amb tauler de fusta pla en parament no vist

Num.	Text	Tipus	[C]	[D]	[E]	[F]	TOTAL	Fórmula
1	SABATA	T						
2	M9 C	T	U	LONG	AMPL	GR		
3	T3		1,000	4,900	3,000		14,700	C#*D#*E#*F#
4			2,000		3,000	0,500	3,000	C#*D#*E#*F#
5	T4		1,000	9,000	2,300		20,700	C#*D#*E#*F#
6			2,000		2,300	0,400	1,840	C#*D#*E#*F#
7	T5		1,000	12,330	1,400		17,262	C#*D#*E#*F#

MODIFICACIÓ DEL PROJECTE EXECUTIU DE LES OBRES D´URBANITZACIÓ DEL SECTOR PLA DE PONENT DE GAVÀ:
ACTUALITZACIÓ DE PREUS I NORMATIVA D´EXECUCIÓ DE L´ACTUACIÓ AUTÒNOMA DELS
PARCS DE RIBERA DE CANYARS I CALAMOT

AMIDAMENTS

8			3,000		1,400	0,300	1,260	C#*D#*E#*F#
9	M9 L	T	U	LONG	AMPL			
10	T3		1,000	58,500	3,000	0,500	87,750	C#*D#*E#*F#
11	T4		1,000	22,880	2,300	0,400	21,050	C#*D#*E#*F#
13	MUR_CARA NO VISTA	T	U	LONG	H	GR		
14	M9 C	T						
15	T3		1,000	4,890	3,540		17,311	C#*D#*E#*F#
16			2,000		3,540	0,300	2,124	C#*D#*E#*F#
18	T4		1,000	4,500	2,700		12,150	C#*D#*E#*F#
19			2,000		2,700	0,300	1,620	C#*D#*E#*F#
20			1,000	4,500	2,230		10,035	C#*D#*E#*F#
21			2,000		2,230	0,300	1,338	C#*D#*E#*F#
23	T5		1,000	4,500	1,520		6,840	C#*D#*E#*F#
24			1,000		1,520	0,300	0,456	C#*D#*E#*F#
25			1,000	4,500	0,920		4,140	C#*D#*E#*F#
26			1,000		0,920	0,300	0,276	C#*D#*E#*F#
27			1,000	3,110	0,600		1,866	C#*D#*E#*F#
28			1,000		0,600	0,300	0,180	C#*D#*E#*F#
29	M9 L	T						
30	T3		1,000	9,500	3,340		31,730	C#*D#*E#*F#
31			3,000		3,340	0,300	3,006	C#*D#*E#*F#
32			1,000	4,500	2,870		12,915	C#*D#*E#*F#
33			1,000		2,870	0,300	0,861	C#*D#*E#*F#
34			1,000	45,000	2,570		115,650	C#*D#*E#*F#
35			10,000		2,570	0,300	7,710	C#*D#*E#*F#
37	T4		1,000	22,880	2,290		52,395	C#*D#*E#*F#
38			5,000		2,290	0,300	3,435	C#*D#*E#*F#

TOTAL AMIDAMENT **453,600**

10 F32DÇ222 m2 Muntatge, desmuntatge i apuntalamanet d'encofrat amb tauler de fusta pla en parament vist

Num.	Text	Tipus	[C]	[D]	[E]	[F]	TOTAL	Fórmula
1	MURS	T	U	LONG	H			
2	M9 C	T						
3	T3		1,000	4,890	3,540		17,311	C#*D#*E#*F#
5	T4		1,000	4,500	2,700		12,150	C#*D#*E#*F#
6			1,000	4,500	2,230		10,035	C#*D#*E#*F#
8	T5		1,000	4,500	1,520		6,840	C#*D#*E#*F#
9			1,000	4,500	0,920		4,140	C#*D#*E#*F#
10			1,000	3,110	0,600		1,866	C#*D#*E#*F#
12	M9 L	T						
13	T3		1,000	9,500	3,340		31,730	C#*D#*E#*F#
14			1,000	4,500	2,870		12,915	C#*D#*E#*F#
15			1,000	45,000	2,570		115,650	C#*D#*E#*F#
17	T4		1,000	22,880	2,290		52,395	C#*D#*E#*F#

TOTAL AMIDAMENT **265,032**

11 F7J1Ç100 m2 Junt de dilatació amb placa de poliestirè expandit de 10 mm de gruix i densitat nominal 20 kg/m3, col·locada a l'interior en peces formigonades 'in situ'. Inclou segellat de junt amb massilla asfàltica, aplicada amb pistola manual.

Num.	Text	Tipus	[C]	[D]	[E]	[F]	TOTAL	Fórmula
1		T	U		H	AMPL		
2	M9 C	T						
3	T3		2,000		3,540	0,300	2,124	C#*D#*E#*F#
5	T4		2,000		2,700	0,300	1,620	C#*D#*E#*F#

AMIDAMENTS

6			1,000	2,230	0,300	0,669	C#*D#*E#*F#
8	T5		1,000	1,520	0,300	0,456	C#*D#*E#*F#
9			1,000	0,920	0,300	0,276	C#*D#*E#*F#
10			1,000	0,600	0,300	0,180	C#*D#*E#*F#
11						0,000	
12	M9 L	T					
13	T3		3,000	3,340	0,300	3,006	C#*D#*E#*F#
14			1,000	2,870	0,300	0,861	C#*D#*E#*F#
15			10,000	2,570	0,300	7,710	C#*D#*E#*F#
16						0,000	
17	T4		4,000	2,290	0,300	2,748	C#*D#*E#*F#
18						0,000	

TOTAL AMIDAMENT **19,650**

12 F7A1Ç010 m2 Pintura bituminosa impermeabilitzant sobre aletas i murs (ma d'obra inclosa).

Num.	Text	Tipus	[C]	[D]	[E]	[F]	TOTAL	Fórmula
1	MURS	T	U	LONG	H			
2	M9 C	T						
3	T3		1,000	4,890	3,540		17,311	C#*D#*E#*F#
5	T4		1,000	4,500	2,700		12,150	C#*D#*E#*F#
6			1,000	4,500	2,230		10,035	C#*D#*E#*F#
8	T5		1,000	4,500	1,520		6,840	C#*D#*E#*F#
9			1,000	4,500	0,920		4,140	C#*D#*E#*F#
10			1,000	3,110	0,600		1,866	C#*D#*E#*F#
12	M9 L	T						
13	T3		1,000	9,500	3,340		31,730	C#*D#*E#*F#
14			1,000	4,500	2,870		12,915	C#*D#*E#*F#
15			1,000	45,000	2,570		115,650	C#*D#*E#*F#
17	T4		1,000	22,880	2,290		52,395	C#*D#*E#*F#

TOTAL AMIDAMENT **265,032**

13 FD5AÇ001 m Drenatge amb tub de PVC de doble paret, de diàmetre 160 mm, ranurat parcial en un arc de 220º a 360º i SN 4 kN/m2, amb geotextl, inclòs col·locació

Num.	Text	Tipus	[C]	[D]	[E]	[F]	TOTAL	Fórmula
1	MURS	T	U	LONG				
2	M9 C	T						
3	T3		1,000	4,890			4,890	C#*D#*E#*F#
5	T4		1,000	4,500			4,500	C#*D#*E#*F#
6			1,000	4,500			4,500	C#*D#*E#*F#
8	T5		1,000	4,500			4,500	C#*D#*E#*F#
9			1,000	4,500			4,500	C#*D#*E#*F#
10			1,000	3,110			3,110	C#*D#*E#*F#
12	M9 L	T						
13	T3		1,000	9,500			9,500	C#*D#*E#*F#
14			1,000	4,500			4,500	C#*D#*E#*F#
15			1,000	45,000			45,000	C#*D#*E#*F#
17	T4		1,000	22,880			22,880	C#*D#*E#*F#

TOTAL AMIDAMENT **107,880**

14 F228U020 m3 Rebliment i piconatge de rasa amb graves per a drenatge (inlcou el material)

Num.	Text	Tipus	[C]	[D]	[E]	[F]	TOTAL	Fórmula
1	MURS	T	U	LONG	H	AMPL		

MODIFICACIÓ DEL PROJECTE EXECUTIU DE LES OBRES D´URBANITZACIÓ DEL SECTOR PLA DE PONENT DE GAVÀ:
ACTUALITZACIÓ DE PREUS I NORMATIVA D´EXECUCIÓ DE L´ACTUACIÓ AUTÒNOMA DELS
PARCS DE RIBERA DE CANYARS I CALAMOT

AMIDAMENTS

2	M9 C	T					
3	T3		1,000	4,890	3,540	0,500	8,655	C#*D#*E#*F#
5	T4		1,000	4,500	2,700	0,500	6,075	C#*D#*E#*F#
6			1,000	4,500	2,230	0,500	5,018	C#*D#*E#*F#
8	T5		1,000	4,500	1,520	0,500	3,420	C#*D#*E#*F#
9			1,000	4,500	0,920	0,500	2,070	C#*D#*E#*F#
10			1,000	3,110	0,600	0,500	0,933	C#*D#*E#*F#
12	M9 L	T						
13	T3		1,000	9,500	3,340	0,500	15,865	C#*D#*E#*F#
14			1,000	4,500	2,870	0,500	6,458	C#*D#*E#*F#
15			1,000	45,000	2,570	0,500	57,825	C#*D#*E#*F#
17	T4		1,000	22,880	2,290	0,500	26,198	C#*D#*E#*F#

TOTAL AMIDAMENT **132,517**

15 P241-SIPP m3 Transport de terres no contaminades per a reutilitzar dins de l'obra, amb camió de 12 t i temps d'espera per a la càrrega amb mitjans mecànics, mesurat sobre perfil teòric.

Num.	Text	Tipus	[C]	[D]	[E]	[F]	TOTAL	Fórmula
1	T DINS OBRA	T	U	M3				
2	TV		1,000	90,692			90,692	C#*D#*E#*F#

TOTAL AMIDAMENT **90,692**

16 P241-SIP2 m3 Transport intern de terres (vegetals i convencionals) per a reutilitzar a la pròpia obra, amb camió de 12 t i temps d'espera per a la càrrega amb mitjans mecànics, mesurat sobre perfil teòric.

Num.	Text	Tipus	[C]	[D]	[E]	[F]	TOTAL	Fórmula
1	T DINS OBRA	T	U	M3				
2	EXCAVACIÓ A APROFITAMENT							
3	fluix		1,000	432,731			432,731	C#*D#*E#*F#
4	fluix+ arq		1,000	22,775			22,775	C#*D#*E#*F#
5	transit		1,000	50,611			50,611	C#*D#*E#*F#

TOTAL AMIDAMENT **506,117**

17 P242-SYRS m3 Càrrega amb mitjans mecànics i transport de terres no contaminades per a reutilitzar dins de l'obra, amb camió de 12 t. Mesurat sobre perfil teòric.

Num.	Text	Tipus	[C]	[D]	[E]	[F]	TOTAL	Fórmula
1	TERRES NECESSARIES	T	m3					
2	TERRES APROFITADES		506,120				506,120	C#*D#*E#*F#
4	APORTACIÓ DE CANYARS		781,820				781,820	C#*D#*E#*F#

TOTAL AMIDAMENT **1.287,940**

18 G228U020 m3 Rebliment al darrera d'alçats de murs i estreps de formigó, amb material procedent de la pròpia obra, inclòs selecció, garbellat, càrregues i transports intermedis, estesa i compactació segons condicions del Plec de Prescripcions Tècniques, mesurat sobre perfil teòric

Num.	Text	Tipus	[C]	[D]	[E]	[F]	TOTAL	Fórmula
1	MURS	T	U	M3 o LONG	AMPL	H		
2	1) REBLERT FINS A TN							
3	TV		1,000	90,692			90,692	C#*D#*E#*F#
4	EXCAV		1,000	432,731			432,731	C#*D#*E#*F#
5			1,000	22,775			22,775	C#*D#*E#*F#
6			1,000	50,611			50,611	C#*D#*E#*F#
7	Subtotal	S					596,809	SUMSUBTOTAL(G1:G6)

AMIDAMENTS

8	A DEDUIR FONAMENT		-1,000	129,609			-129,609	C#*D#*E#*F#
9	A DEDUIR PART MURET		-1,000	26,000	0,300	0,750	-5,850	C#*D#*E#*F#
10			-1,000	80,600	0,300	0,600	-14,508	C#*D#*E#*F#
12	2) REBLERT FINS A COTA SUP MUR							
13	2) REBLERT FINS A COTA SUP MUR	T	U	LONG	M2			
14	M9 C		1,000	26,000	5,450		141,700	C#*D#*E#*F#
15	M9 L		1,000	81,800	8,550		699,390	C#*D#*E#*F#

TOTAL AMIDAMENT **1.287,932**

Obra 01 PRESSUPOST CD2_PU
Capítol 02 PARC DE RIBERA DE CALAMOT
Subcapítol 04 ESTRUCTURES CALAMOT
Subcapítol 4 01 MURS
Subcapítol 5 02 MURS 7

NUM.	CODI	UA	DESCRIPCIÓ
1	F221Ç222	m2	Neteja i esbrossada del terreny, amb mitjans mecànics i càrrega manual o mecànica del material sobrant sobre camió, transport a l'abocador i canon d'abocament inclós

Num.	Text	Tipus	[C]	[D]	[E]	[F]	TOTAL	Fórmula
1	M7 a	T	U	LONG	AMPL			
2	T3		1,000	38,350	3,200		122,720	C#*D#*E#*F#
3							0,000	
4	M7b	T	U	LONG	AMPL			
5	T4		1,000	9,550	2,500		23,875	C#*D#*E#*F#
6			1,000	9,550	2,500		23,875	C#*D#*E#*F#
7	M7c	T	U	LONG	AMPL			
8	T3		1,000	13,100	3,200		41,920	C#*D#*E#*F#
9	T4		1,000	8,470	2,500		21,175	C#*D#*E#*F#

TOTAL AMIDAMENT **233,565**

2 F221Ç902 m3 Excavació i càrrega de terra per a rebaix en capa de terra vegetal, amb mitjans mecànics

Num.	Text	Tipus	[C]	[D]	[E]	[F]	TOTAL	Fórmula
1	NETEJA	T	U	M2	GR			
2			1,000	233,565	0,300		70,070	C#*D#*E#*F#

TOTAL AMIDAMENT **70,070**

3 F305U020 m2 Capa de neteja i anivellament de 10 cm de gruix de formigó abocat amb qualsevol mitjà

Num.	Text	Tipus	[C]	[D]	[E]	[F]	TOTAL	Fórmula
1	M7 a	T	U	LONG	AMPL			
2	T3		1,000	38,350	3,200		122,720	C#*D#*E#*F#
4	M7b	T	U	LONG	AMPL			
5	T4		1,000	9,550	2,500		23,875	C#*D#*E#*F#
6			1,000	9,550	2,500		23,875	C#*D#*E#*F#
7	M7c	T	U	LONG	AMPL			
8	T3		1,000	13,100	3,200		41,920	C#*D#*E#*F#
9	T4		1,000	8,470	2,500		21,175	C#*D#*E#*F#

TOTAL AMIDAMENT **233,565**

4 F450Ç001 m3 Formigó per a estructures, HA-30/B/20/XS1, de consistència tova i grandària màxima del granulat 20 mm, abocat amb qualsevol mitjà

MODIFICACIÓ DEL PROJECTE EXECUTIU DE LES OBRES D´URBANITZACIÓ DEL SECTOR PLA DE PONENT DE GAVÀ:
ACTUALITZACIÓ DE PREUS I NORMATIVA D´EXECUCIÓ DE L´ACTUACIÓ AUTÒNOMA DELS
PARCS DE RIBERA DE CANYARS I CALAMOT

AMIDAMENTS

Num.	Text	Tipus	[C]	[D]	[E]	[F]	TOTAL	Fórmula
1	SABATA	T						
2	M7 a	T	U	LONG	AMPL			
3	T3		1,000	38,350	3,000	0,500	57,525	C#*D#*E#*F#
5	M7b	T	U	LONG	AMPL			
6	T4		1,000	9,550	2,300	0,400	8,786	C#*D#*E#*F#
7			1,000	9,550	2,300	0,400	8,786	C#*D#*E#*F#
8	M7c	T	U	LONG	AMPL			
9	T3		1,000	13,100	3,000	0,500	19,650	C#*D#*E#*F#
10	T4		1,000	8,470	2,300	0,400	7,792	C#*D#*E#*F#
12	MURS	T	U	LONG	H	GR		
13	M7 a	T						
14	T3		1,000	38,350	3,550	0,300	40,843	C#*D#*E#*F#
16	M7b	T	U	LONG				
17	T4		1,000	9,550	2,150	0,300	6,160	C#*D#*E#*F#
18			1,000	9,550	2,150	0,300	6,160	C#*D#*E#*F#
20	M7c	T	U	LONG				
21	T3_13.10		1,000	4,090	3,050	0,300	3,742	C#*D#*E#*F#
22			1,000	4,500	3,500	0,300	4,725	C#*D#*E#*F#
23			1,000	4,500	3,350	0,300	4,523	C#*D#*E#*F#
25	T4		1,000	8,470	2,900	0,300	7,369	C#*D#*E#*F#

TOTAL AMIDAMENT **176,061**

5 F4B0Ç222 kg Acer en barres corrugades B 500 S de límit elàstic >= 500 N/mm2, per a l'armadura d'estructures, inclos la neteja de les armadures, neteja del fons de l'encofrat, separadors, les pèrdues i increments de material corresponents a retalls, empalmaments i ganxos. el pes unitari per al seu càlcul ha de ser el teòric

Num.	Text	Tipus	[C]	[D]	[E]	[F]	TOTAL	Fórmula
1	M3	T	KG/M3	M3				
2			100,000	176,061			17.606,100	C#*D#*E#*F#

TOTAL AMIDAMENT **17.606,100**

6 F32DÇ111 m2 Muntatge, desmuntatge i apuntalamanet d'encofrat amb tauler de fusta pla en parament no vist

Num.	Text	Tipus	[C]	[D]	[E]	[F]	TOTAL	Fórmula
1	SABATA	T						
2	M7 a	T	U	LONG	AMPL			
3	T3		2,000	38,350		0,500	38,350	C#*D#*E#*F#
4			10,000		3,000	0,500	15,000	C#*D#*E#*F#
5	M7b	T	U	LONG	AMPL			
6	T4		2,000	9,550		0,400	7,640	C#*D#*E#*F#
7			4,000		2,300	0,400	3,680	C#*D#*E#*F#
9			2,000	9,550		0,400	7,640	C#*D#*E#*F#
10			3,000		2,300	0,400	2,760	C#*D#*E#*F#
12	M7c	T	U	LONG	AMPL			
13	T3		2,000	13,100		0,500	13,100	C#*D#*E#*F#
14			4,000		3,000	0,500	6,000	C#*D#*E#*F#
16	T4		2,000	8,470		0,400	6,776	C#*D#*E#*F#
17			2,000		2,300	0,400	1,840	C#*D#*E#*F#
19	MURS	T	U	LONG	H	GR		
20	M7 a	T						
21	T3		1,000	38,350	3,550		136,143	C#*D#*E#*F#
22			10,000		3,550	0,300	10,650	C#*D#*E#*F#
24	M7b	T	U	LONG				
25	T4		1,000	9,550	2,150		20,533	C#*D#*E#*F#

AMIDAMENTS

26				4,000		2,150	0,300	2,580 C#*D#*E#*F#
28				1,000	9,550	2,150		20,533 C#*D#*E#*F#
29				3,000		2,150	0,300	1,935 C#*D#*E#*F#
30	M7c	T	U	LONG				
31	T3_13.10		1,000	4,090	3,050			12,475 C#*D#*E#*F#
32			2,000		3,050	0,300		1,830 C#*D#*E#*F#
34			1,000	4,500	3,500			15,750 C#*D#*E#*F#
35			1,000		3,500	0,300		1,050 C#*D#*E#*F#
37			1,000	4,500	3,350			15,075 C#*D#*E#*F#
38			1,000		3,350	0,300		1,005 C#*D#*E#*F#
40	T4		1,000	8,470	2,900			24,563 C#*D#*E#*F#
41			2,000		2,900	0,300		1,740 C#*D#*E#*F#

TOTAL AMIDAMENT **368,648**

7 F32DÇ222 m2 Muntatge, desmuntatge i apuntalamanet d'encofrat amb tauler de fusta pla en parament vist

Num.	Text	Tipus	[C]	[D]	[E]	[F]	TOTAL	Fórmula
1	MURS	T	U	LONG	H	GR		
2	M7 a	T						
3	T3		1,000	38,350	3,550		136,143	C#*D#*E#*F#
5	M7b	T	U	LONG				
6	T4		1,000	9,550	2,150		20,533	C#*D#*E#*F#
8			1,000	9,550	2,150		20,533	C#*D#*E#*F#
9	M7c	T	U	LONG				
10	T3_13.10		1,000	4,090	3,050		12,475	C#*D#*E#*F#
12			1,000	4,500	3,500		15,750	C#*D#*E#*F#
14			1,000	4,500	3,350		15,075	C#*D#*E#*F#
16	T4		1,000	8,470	2,900		24,563	C#*D#*E#*F#

TOTAL AMIDAMENT **245,072**

8 F7J1Ç100 m2 Junt de dilatació amb placa de poliestirè expandit de 10 mm de gruix i densitat nominal 20 kg/m3, col·locada a l'interior en peces formigonades 'in situ'. Inclou segellat de junt amb massilla asfàltica, aplicada amb pistola manual.

Num.	Text	Tipus	[C]	[D]	[E]	[F]	TOTAL	Fórmula
1	MURS	T	U	LONG	H	GR		
2	M7 a	T						
3	T3		10,000		3,550	0,300	10,650	C#*D#*E#*F#
5	M7b	T	U	LONG				
6	T4		4,000		2,150	0,300	2,580	C#*D#*E#*F#
8			3,000		2,150	0,300	1,935	C#*D#*E#*F#
9	M7c	T	U	LONG				
10	T3_13.10		2,000		3,050	0,300	1,830	C#*D#*E#*F#
12			1,000		3,500	0,300	1,050	C#*D#*E#*F#
14			1,000		3,350	0,300	1,005	C#*D#*E#*F#
16	T4		2,000		2,900	0,300	1,740	C#*D#*E#*F#

TOTAL AMIDAMENT **20,790**

9 FD5AÇ001 m Drenatge amb tub de PVC de doble paret, de diàmetre 160 mm, ranurat parcial en un arc de 220º a 360º i SN 4 kN/m2, amb geotextil, inclòs col·locació

Num.	Text	Tipus	[C]	[D]	[E]	[F]	TOTAL	Fórmula
1	M7 a	T	U	LONG				
2	T3		1,000	38,350			38,350	C#*D#*E#*F#
3							0,000	

MODIFICACIÓ DEL PROJECTE EXECUTIU DE LES OBRES D´URBANITZACIÓ DEL SECTOR PLA DE PONENT DE GAVÀ:
ACTUALITZACIÓ DE PREUS I NORMATIVA D´EXECUCIÓ DE L´ACTUACIÓ AUTÒNOMA DELS
PARCS DE RIBERA DE CANYARS I CALAMOT

AMIDAMENTS

4	M7b	T	U	LONG				
5	T4		1,000	9,550			9,550	C#*D#*E#*F#
6			1,000	9,550			9,550	C#*D#*E#*F#
7	M7c	T	U	LONG				
8	T3		1,000	13,100			13,100	C#*D#*E#*F#
9	T4		1,000	8,470			8,470	C#*D#*E#*F#

TOTAL AMIDAMENT **79,020**

10 F228U020 m3 Rebliment i piconatge de rasa amb graves per a drenatge (inlcou el material)

Num.	Text	Tipus	[C]	[D]	[E]	[F]	TOTAL	Fórmula
1	MURS	T	U	LONG	H	AMPL		
2	M7 a	T						
3	T3		1,000	38,350	3,550	0,500	68,071	C#*D#*E#*F#
5	M7b	T	U	LONG				
6	T4		1,000	9,550	2,150	0,500	10,266	C#*D#*E#*F#
8			1,000	9,550	2,150	0,500	10,266	C#*D#*E#*F#
9	M7c	T	U	LONG				
10	T3_13.10		1,000	4,090	3,050	0,500	6,237	C#*D#*E#*F#
12			1,000	4,500	3,500	0,500	7,875	C#*D#*E#*F#
14			1,000	4,500	3,350	0,500	7,538	C#*D#*E#*F#
16	T4		1,000	8,470	2,900	0,500	12,282	C#*D#*E#*F#

TOTAL AMIDAMENT **122,535**

11 F7A1Ç010 m2 Pintura bituminosa impermeabilitzant sobre aletas i murs (ma d'obra inclosa).

Num.	Text	Tipus	[C]	[D]	[E]	[F]	TOTAL	Fórmula
1	MURS	T	U	LONG	H	GR		
2	M7 a	T						
3	T3		1,000	38,350	3,550		136,143	C#*D#*E#*F#
5	M7b	T	U	LONG				
6	T4		1,000	9,550	2,150		20,533	C#*D#*E#*F#
8			1,000	9,550	2,150		20,533	C#*D#*E#*F#
9	M7c	T	U	LONG				
10	T3_13.10		1,000	4,090	3,050		12,475	C#*D#*E#*F#
12			1,000	4,500	3,500		15,750	C#*D#*E#*F#
14			1,000	4,500	3,350		15,075	C#*D#*E#*F#
16	T4		1,000	8,470	2,900		24,563	C#*D#*E#*F#

TOTAL AMIDAMENT **245,072**

12 F221Ç100 m3 Excavació i càrrega de terra en terreny fluix, amb mitjans mecànics

Num.	Text	Tipus	[C]	[D]	[E]	[F]	TOTAL	Fórmula
1		T	% fluix	LONG	M2	% TIPUS		
2	M7a		0,900	38,400	5,330	0,950	174,995	C#*D#*E#*F#
3	M7b		0,900	19,100	3,650	0,950	59,606	C#*D#*E#*F#
4	M7c		0,900	21,600	5,330	0,950	98,434	C#*D#*E#*F#

TOTAL AMIDAMENT **333,035**

13 F221ÇA01 m3 Excavació i càrrega de terra per a esplanació en terreny fluix, amb mitjans mecànics, amb part proporcional de reperfilat de talussos i sota supervisió d'arqueòleg

Num.	Text	Tipus	[C]	[D]	[E]	[F]	TOTAL	Fórmula

AMIDAMENTS

1		T	% fluix	LONG	M2	% TIPUS		
2	M7a		0,900	38,400	5,330	0,050	9,210	C#*D#*E#*F#
3	M7b		0,900	19,100	3,650	0,050	3,137	C#*D#*E#*F#
4	M7c		0,900	21,600	5,330	0,050	5,181	C#*D#*E#*F#

TOTAL AMIDAMENT 17,528

14 F221Ç120 m3 Excavació i càrrega de terra en terreny de trànsit, amb mitjans mecànics

Num.	Text	Tipus	[C]	[D]	[E]	[F]	TOTAL	Fórmula
1		T	% TRANSIT	LONG	M2			
2	M7a		0,100	38,400	5,330		20,467	C#*D#*E#*F#
3	M7b		0,100	19,100	3,650		6,972	C#*D#*E#*F#
4	M7c		0,100	21,600	5,330		11,513	C#*D#*E#*F#

TOTAL AMIDAMENT 38,952

15 P241-SIPP m3 Transport de terres no contaminades per a reutilitzar dins de l'obra, amb camió de 12 t i temps d'espera per a la càrrega amb mitjans mecànics, mesurat sobre perfil teòric.

Num.	Text	Tipus	[C]	[D]	[E]	[F]	TOTAL	Fórmula
1	T DINS OBRA	T	U	M3				
2	TV		1,000	70,070			70,070	C#*D#*E#*F#

TOTAL AMIDAMENT 70,070

16 G228U020 m3 Rebliment al darrera d'alçats de murs i estreps de formigó, amb material procedent de la pròpia obra, inclòs selecció, garbellat, càrregues i transports intermedis, estesa i compactació segons condicions del Plec de Prescripcions Tècniques, mesurat sobre perfil teòric

Num.	Text	Tipus	[C]	[D]	[E]	[F]	TOTAL	Fórmula
1		T	U	LONG	M2			
2	M7a		1,000	38,400	17,680		678,912	C#*D#*E#*F#
3	M7b		1,000	19,100	9,710		185,461	C#*D#*E#*F#
4	M7c		1,000	21,600	15,650		338,040	C#*D#*E#*F#

TOTAL AMIDAMENT 1.202,413

17 P242-SYRS m3 Càrrega amb mitjans mecànics i transport de terres no contaminades per a reutilitzar dins de l'obra, amb camió de 12 t. Mesurat sobre perfil teòric.

Num.	Text	Tipus	[C]	[D]	[E]	[F]	TOTAL	Fórmula
1	TERRES NECESSARIES	T	m3					
2	TERRES APROFITADES		1.202,413				1.202,413	C#*D#*E#*F#

TOTAL AMIDAMENT 1.202,413

18 P241-SIP2 m3 Transport intern de terres (vegetals i convencionals) per a reutilitzar a la pròpia obra, amb camió de 12 t i temps d'espera per a la càrrega amb mitjans mecànics, mesurat sobre perfil teòric.

Num.	Text	Tipus	[C]	[D]	[E]	[F]	TOTAL	Fórmula
1	T DINS OBRA	T	U	M3				
2	EXCAVACIÓ A APROFITAMENT							
3	fluix		1,000	333,035			333,035	C#*D#*E#*F#
4	fluix+ arq		1,000	17,528			17,528	C#*D#*E#*F#
5	transit		1,000	38,952			38,952	C#*D#*E#*F#

MODIFICACIÓ DEL PROJECTE EXECUTIU DE LES OBRES D´URBANITZACIÓ DEL SECTOR PLA DE PONENT DE GAVÀ:
ACTUALITZACIÓ DE PREUS I NORMATIVA D´EXECUCIÓ DE L´ACTUACIÓ AUTÒNOMA DELS
PARCS DE RIBERA DE CANYARS I CALAMOT

AMIDAMENTS

TOTAL AMIDAMENT 389,515

Obra	01	PRESSUPOST CD2_PU
Capítol	02	PARC DE RIBERA DE CALAMOT
Subcapítol	04	ESTRUCTURES CALAMOT
Subcapítol 4	01	MURS
Subcapítol 5	03	MURS 6

NUM.	CODI	UA	DESCRIPCIÓ
1	F221Ç222	m2	Neteja i esbrossada del terreny, amb mitjans mecànics i càrrega manual o mecànica del material sobrant sobre camió, transport a l'abocador i canon d'abocament inclós

Num.	Text	Tipus	[C]	[D]	[E]	[F]	TOTAL	Fórmula
1	NETEJA	T	U	M2				
2	M6 C		1,000	142,000			142,000	C#*D#*E#*F#
3	M6 L		1,000	460,000			460,000	C#*D#*E#*F#

TOTAL AMIDAMENT 602,000

2 F221Ç902 m3 Excavació i càrrega de terra per a rebaix en capa de terra vegetal, amb mitjans mecànics

Num.	Text	Tipus	[C]	[D]	[E]	[F]	TOTAL	Fórmula
1	NETEJA	T	U	M2	GR			
2	M6 C		1,000	142,000	0,300		42,600	C#*D#*E#*F#
3	M6 L		1,000	460,000	0,300		138,000	C#*D#*E#*F#

TOTAL AMIDAMENT 180,600

3 F305U020 m2 Capa de neteja i anivellament de 10 cm de gruix de formigó abocat amb qualsevol mitjà

Num.	Text	Tipus	[C]	[D]	[E]	[F]	TOTAL	Fórmula
1	M6 C	T	U	LONG	AMPL			
2	T3		1,000	3,920	3,200		12,544	C#*D#*E#*F#
3			1,000	22,880	3,200		73,216	C#*D#*E#*F#
5	T4		1,000	22,500	2,500		56,250	C#*D#*E#*F#
7	M6 L	T	U	LONG	AMPL			
8	T1		1,000	18,000	5,200		93,600	C#*D#*E#*F#
10	T2		1,000	9,800	3,700		36,260	C#*D#*E#*F#
11			1,000	63,000	3,700		233,100	C#*D#*E#*F#
12								C#*D#*E#*F#
13	T3		1,000	13,500	3,200		43,200	C#*D#*E#*F#
15	T5		1,000	31,500	1,600		50,400	C#*D#*E#*F#

TOTAL AMIDAMENT 598,570

4 F450Ç001 m3 Formigó per a estructures, HA-30/B/20/XS1, de consistència tova i grandària màxima del granulat 20 mm, abocat amb qualsevol mitjà

Num.	Text	Tipus	[C]	[D]	[E]	[F]	TOTAL	Fórmula
1	SABATA	T						
2	M6 C	T	U	LONG	AMPL	GR		
3	T3		1,000	3,920	3,000	0,500	5,880	C#*D#*E#*F#
4			1,000	22,880	3,000	0,500	34,320	C#*D#*E#*F#
6	T4		1,000	22,500	2,300	0,400	20,700	C#*D#*E#*F#
8	M6 L	T	U	LONG	AMPL			

AMIDAMENTS

9	T1		1,000	18,000	5,000	0,500	45,000	C#*D#*E#*F#
11	T2		1,000	9,800	3,500	0,500	17,150	C#*D#*E#*F#
12			1,000	63,000	3,500	0,500	110,250	C#*D#*E#*F#
14	T3		1,000	13,500	3,000	0,500	20,250	C#*D#*E#*F#
16	T5		1,000	31,500	1,400	0,300	13,230	C#*D#*E#*F#
19	MURS	T						
20	M6 C	T	U	LONG	H	GR		
21	T3		1,000	3,920	3,450	0,300	4,057	C#*D#*E#*F#
22			1,000	22,880	3,600	0,300	24,710	C#*D#*E#*F#
24	T4		1,000	22,500	3,150	0,300	21,263	C#*D#*E#*F#
26	M6 L	T	U	LONG				
27	T1		1,000	18,000	5,200	0,400	37,440	C#*D#*E#*F#
29	T2		1,000	9,800	4,000	0,400	15,680	C#*D#*E#*F#
30			1,000	63,000	4,150	0,400	104,580	C#*D#*E#*F#
32	T3		1,000	13,500	3,350	0,300	13,568	C#*D#*E#*F#
34	T5		1,000	31,500	1,080	0,300	10,206	C#*D#*E#*F#

TOTAL AMIDAMENT **498,284**

5 F4B0Ç222 kg Acer en barres corrugades B 500 S de límit elàstic >= 500 N/mm2, per a l'armadura d'estructures, inclos la neteja de les armadures, neteja del fons de l'encofrat, separadors, les pèrdues i increments de material corresponents a retalls, empalmaments i ganxos. el pes unitari per al seu càlcul ha de ser el teòric

Num.	Text	Tipus	[C]	[D]	[E]	[F]	TOTAL	Fórmula
1	M3	T	KG/M3	M3				
2			100,000	498,284			49.828,400	C#*D#*E#*F#

TOTAL AMIDAMENT **49.828,400**

6 F32DÇ111 m2 Muntatge, desmuntatge i apuntalamanet d'encofrat amb tauler de fusta pla en parament no vist

Num.	Text	Tipus	[C]	[D]	[E]	[F]	TOTAL	Fórmula
1	SABATA	T						
2	M6 C	T	U	LONG	AMPL	GR		
3	T3		2,000	3,920		0,500	3,920	C#*D#*E#*F#
4			2,000		3,000	0,500	3,000	C#*D#*E#*F#
6			2,000	22,880		0,500	22,880	C#*D#*E#*F#
7			6,000		3,000	0,500	9,000	C#*D#*E#*F#
9	T4		2,000	22,500		0,400	18,000	C#*D#*E#*F#
10			5,000		2,300	0,400	4,600	C#*D#*E#*F#
11	M6 L	T	U	LONG	AMPL			
12	T1		2,000	18,000		0,500	18,000	C#*D#*E#*F#
13			5,000		5,000	0,500	12,500	C#*D#*E#*F#
15	T2		2,000	9,800		0,500	9,800	C#*D#*E#*F#
16			4,000		3,500	0,500	7,000	C#*D#*E#*F#
18			2,000	63,000		0,500	63,000	C#*D#*E#*F#
19			15,000		3,500	0,500	26,250	C#*D#*E#*F#
21	T3		2,000	13,500		0,500	13,500	C#*D#*E#*F#
22			5,000		3,000	0,500	7,500	C#*D#*E#*F#
24	T5		2,000	31,500		0,300	18,900	C#*D#*E#*F#
25			8,000		1,400	0,300	3,360	C#*D#*E#*F#
27	MURS	T						
28	M6 C	T	U	LONG	H	GR		
29	T3		1,000	3,920	3,450		13,524	C#*D#*E#*F#
30			2,000		3,450	0,300	2,070	C#*D#*E#*F#
32			1,000	22,880	3,600		82,368	C#*D#*E#*F#
33			6,000		3,600	0,300	6,480	C#*D#*E#*F#
35	T4		1,000	22,500	3,150		70,875	C#*D#*E#*F#

MODIFICACIÓ DEL PROJECTE EXECUTIU DE LES OBRES D´URBANITZACIÓ DEL SECTOR PLA DE PONENT DE GAVÀ:
ACTUALITZACIÓ DE PREUS I NORMATIVA D´EXECUCIÓ DE L´ACTUACIÓ AUTÒNOMA DELS
PARCS DE RIBERA DE CANYARS I CALAMOT

AMIDAMENTS

36			6,000		3,150	0,300	5,670	C#*D#*E#*F#
37	M6 L	T	U	LONG				
38	T1		1,000	18,000	5,200		93,600	C#*D#*E#*F#
39			5,000		5,200	0,400	10,400	C#*D#*E#*F#
41	T2		1,000	9,800	4,000		39,200	C#*D#*E#*F#
42			3,000		4,000	0,400	4,800	C#*D#*E#*F#
43			1,000	63,000	4,150		261,450	C#*D#*E#*F#
44			15,000		4,150	0,400	24,900	C#*D#*E#*F#
46	T3		1,000	13,500	3,350		45,225	C#*D#*E#*F#
47			4,000		3,350	0,300	4,020	C#*D#*E#*F#
49	T5		1,000	31,500	1,080		34,020	C#*D#*E#*F#
50			7,000		1,080	0,300	2,268	C#*D#*E#*F#

TOTAL AMIDAMENT **942,080**

7 F32DÇ222 m2 Muntatge, desmuntatge i apuntalamanet d'encofrat amb tauler de fusta pla en parament vist

Num.	Text	Tipus	[C]	[D]	[E]	[F]	TOTAL	Fórmula
1	MURS	T						
2	M6 C	T	U	LONG	H	GR		
3	T3		1,000	3,920	3,450		13,524	C#*D#*E#*F#
5			1,000	22,880	3,600		82,368	C#*D#*E#*F#
7	T4		1,000	22,500	3,150		70,875	C#*D#*E#*F#
8	M6 L	T	U	LONG				
9	T1		1,000	18,000	5,200		93,600	C#*D#*E#*F#
11	T2		1,000	9,800	4,000		39,200	C#*D#*E#*F#
12			1,000	63,000	4,150		261,450	C#*D#*E#*F#
14	T3		1,000	13,500	3,350		45,225	C#*D#*E#*F#
16	T5		1,000	31,500	1,080		34,020	C#*D#*E#*F#

TOTAL AMIDAMENT **640,262**

8 F7J1Ç100 m2 Junt de dilatació amb placa de poliestirè expandit de 10 mm de gruix i densitat nominal 20 kg/m3, col·locada a l'interior en peces formigonades 'in situ'. Inclou segellat de junt amb massilla asfàltica, aplicada amb pistola manual.

Num.	Text	Tipus	[C]	[D]	[E]	[F]	TOTAL	Fórmula
1	MURS	T						
2	M6 C	T	U	LONG	H	GR		
3	T3		1,000		3,450	0,300	1,035	C#*D#*E#*F#
5			5,000		3,600	0,300	5,400	C#*D#*E#*F#
7	T4		4,000		3,150	0,300	3,780	C#*D#*E#*F#
8	M6 L	T	U	LONG				
9	T1		5,000		5,200	0,400	10,400	C#*D#*E#*F#
11	T2		1,000		4,000	0,400	1,600	C#*D#*E#*F#
12			14,000		4,150	0,400	23,240	C#*D#*E#*F#
14	T3		3,000		3,350	0,300	3,015	C#*D#*E#*F#
16	T5		7,000		1,080	0,300	2,268	C#*D#*E#*F#

TOTAL AMIDAMENT **50,738**

9 FD5AÇ001 m Drenatge amb tub de PVC de doble paret, de diàmetre 160 mm, ranurat parcial en un arc de 220º a 360º i SN 4 kN/m2, amb geotextil, inclòs col·locació

Num.	Text	Tipus	[C]	[D]	[E]	[F]	TOTAL	Fórmula
1	M6 C	T	U	LONG				
2	T3		1,000	3,920			3,920	C#*D#*E#*F#
3			1,000	22,880			22,880	C#*D#*E#*F#

AMIDAMENTS

5	T4		1,000	22,500		22,500	C#*D#*E#*F#
7	M6 L	T	U	LONG			
8	T1		1,000	18,000		18,000	C#*D#*E#*F#
10	T2		1,000	9,800		9,800	C#*D#*E#*F#
11			1,000	63,000		63,000	C#*D#*E#*F#
12							C#*D#*E#*F#
13	T3		1,000	13,500		13,500	C#*D#*E#*F#
15	T5		1,000	31,500		31,500	C#*D#*E#*F#

TOTAL AMIDAMENT **185,100**

10 F228U020 m3 Rebliment i piconatge de rasa amb graves per a drenatge (inlcou el material)

Num.	Text	Tipus	[C]	[D]	[E]	[F]	TOTAL	Fórmula
1	MURS	T						
2	M6 C	T	U	LONG	H	AMPL		
3	T3		1,000	3,920	3,450	0,500	6,762	C#*D#*E#*F#
5			1,000	22,880	3,600	0,500	41,184	C#*D#*E#*F#
7	T4		1,000	22,500	3,150	0,500	35,438	C#*D#*E#*F#
8	M6 L	T	U	LONG				
9	T1		1,000	18,000	5,200	0,500	46,800	C#*D#*E#*F#
11	T2		1,000	9,800	4,000	0,500	19,600	C#*D#*E#*F#
12			1,000	63,000	4,150	0,500	130,725	C#*D#*E#*F#
14	T3		1,000	13,500	3,350	0,500	22,613	C#*D#*E#*F#
16	T5		1,000	31,500	1,080	0,500	17,010	C#*D#*E#*F#

TOTAL AMIDAMENT **320,132**

11 F7A1Ç010 m2 Pintura bituminosa impermeabilitzant sobre aletas i murs (ma d'obra inclosa).

Num.	Text	Tipus	[C]	[D]	[E]	[F]	TOTAL	Fórmula
1	MURS	T						
2	M6 C	T	U	LONG	H	GR		
3	T3		1,000	3,920	3,450		13,524	C#*D#*E#*F#
5			1,000	22,880	3,600		82,368	C#*D#*E#*F#
7	T4		1,000	22,500	3,150		70,875	C#*D#*E#*F#
8	M6 L	T	U	LONG				
9	T1		1,000	18,000	5,200		93,600	C#*D#*E#*F#
11	T2		1,000	9,800	4,000		39,200	C#*D#*E#*F#
12			1,000	63,000	4,150		261,450	C#*D#*E#*F#
14	T3		1,000	13,500	3,350		45,225	C#*D#*E#*F#
16	T5		1,000	31,500	1,080		34,020	C#*D#*E#*F#

TOTAL AMIDAMENT **640,262**

12 F221Ç100 m3 Excavació i càrrega de terra en terreny fluix, amb mitjans mecànics

Num.	Text	Tipus	[C]	[D]	[E]	[F]	TOTAL	Fórmula
1		T	% fluix	LONG	M2	% TIPUS		
2	M6 C		0,900	49,000	7,650	0,950	320,497	C#*D#*E#*F#
3	M6 C_136m		0,900	31,500	2,930	0,950	78,912	C#*D#*E#*F#
4			0,900	104,500	12,200	0,950	1.090,040	C#*D#*E#*F#

TOTAL AMIDAMENT **1.489,449**

13 F221ÇA01 m3 Excavació i càrrega de terra per a esplanació en terreny fluix, amb mitjans mecànics, amb part proporcional de reperfilat de talussos i sota supervisió d'arqueòleg

MODIFICACIÓ DEL PROJECTE EXECUTIU DE LES OBRES D´URBANITZACIÓ DEL SECTOR PLA DE PONENT DE GAVÀ:
ACTUALITZACIÓ DE PREUS I NORMATIVA D´EXECUCIÓ DE L´ACTUACIÓ AUTÒNOMA DELS
PARCS DE RIBERA DE CANYARS I CALAMOT

AMIDAMENTS

Num.	Text	Tipus	[C]	[D]	[E]	[F]	TOTAL	Fórmula
1		T	% fluix	LONG	M2	% TIPUS		
2	M6 C		0,900	49,000	7,650	0,050	16,868	C#*D#*E#*F#
3	M6 C		0,900	31,500	2,930	0,050	4,153	C#*D#*E#*F#
4			0,900	104,500	12,200	0,050	57,371	C#*D#*E#*F#

TOTAL AMIDAMENT **78,392**

14 F221Ç120 m3 Excavació i càrrega de terra en terreny de trànsit, amb mitjans mecànics

Num.	Text	Tipus	[C]	[D]	[E]	[F]	TOTAL	Fórmula
1		T	% TRANSIT	LONG	M2			
2	M6 C		0,100	49,000	7,650		37,485	C#*D#*E#*F#
3	M6 C		0,100	31,500	2,930		9,230	C#*D#*E#*F#
4			0,100	104,500	12,200		127,490	C#*D#*E#*F#

TOTAL AMIDAMENT **174,205**

15 G228U020 m3 Rebliment al darrera d'alçats de murs i estreps de formigó, amb material procedent de la pròpia obra, inclòs selecció, garbellat, càrregues i transports intermedis, estesa i compactació segons condicions del Plec de Prescripcions Tècniques, mesurat sobre perfil teòric

Num.	Text	Tipus	[C]	[D]	[E]	[F]	TOTAL	Fórmula
1		T		LONG	M2			
2	M6 C			49,000	16,370		802,130	C#*D#*E#*F#
3	M6 C			31,500	3,900		122,850	C#*D#*E#*F#
4				104,500	21,450		2.241,525	C#*D#*E#*F#

TOTAL AMIDAMENT **3.166,505**

16 P241-SIPP m3 Transport de terres no contaminades per a reutilitzar dins de l'obra, amb camió de 12 t i temps d'espera per a la càrrega amb mitjans mecànics, mesurat sobre perfil teòric.

Num.	Text	Tipus	[C]	[D]	[E]	[F]	TOTAL	Fórmula
1	T DINS OBRA	T	U	M3				
2	TV		1,000	180,600			180,600	C#*D#*E#*F#

TOTAL AMIDAMENT **180,600**

17 P241-SIP2 m3 Transport intern de terres (vegetals i convencionals) per a reutilitzar a la pròpia obra, amb camió de 12 t i temps d'espera per a la càrrega amb mitjans mecànics, mesurat sobre perfil teòric.

Num.	Text	Tipus	[C]	[D]	[E]	[F]	TOTAL	Fórmula
1	T DINS OBRA	T	U	M3				
2	EXCAVACIÓ A APROFITAMENT							
3	fluix		1,000	1.489,449			1.489,449	C#*D#*E#*F#
4	fluix+ arq		1,000	78,392			78,392	C#*D#*E#*F#
5	transit		1,000	174,205			174,205	C#*D#*E#*F#

TOTAL AMIDAMENT **1.742,046**

18 P242-SYRS m3 Càrrega amb mitjans mecànics i transport de terres no contaminades per a reutilitzar dins de l'obra, amb camió de 12 t. Mesurat sobre perfil teòric.

Num.	Text	Tipus	[C]	[D]	[E]	[F]	TOTAL	Fórmula
1	TERRES NECESSARIES	T	m3					
2	TERRES APROFITADES		3.166,505				3.166,505	C#*D#*E#*F#

AMIDAMENTS

TOTAL AMIDAMENT	**3.166,505**

2.2.4.- ESTADÍSTICA DE PARTIDES

ESTADÍSTICA DE PARTIDES

Màscara: * (Ordenació per import)

NUM.	CODI	UA	DESCRIPCIÓ	PREU	AMIDAMENT	IMPORT	%	%ACUM
1	F4B0Ç222	kg	Acer en barres corrugades B 500 S de límit elàstic >= 500 N/mm2, per a l'armadura d'estructures, inclos la neteja de les armadures, neteja del fons de l'encofrat, separadors, les pèrdues i increments de material corresponents a retalls, empalmaments i ganxos. el pes unitari per al seu càlcul ha de ser el teòric	1,93	241.347,460	465.800,60	36,11	36,11
2	F450Ç001	m3	Formigó per a estructures, HA-30/B/20/XS1, de consistència tova i grandària màxima del granulat 20 mm, abocat amb qualsevol mitjà	133,52	2.367,647	316.128,23	24,50	60,61
3	F32DÇ111	m2	Muntatge, desmuntatge i apuntalamanet d'encofrat amb tauler de fusta pla en parament no vist	44,28	3.217,525	142.472,01	11,04	71,66
4	F32DÇ222	m2	Muntatge, desmuntatge i apuntalamanet d'encofrat amb tauler de fusta pla en parament vist	55,51	2.115,079	117.408,04	9,10	80,76
5	F228U020	m3	Rebliment i piconatge de rasa amb graves per a drenatge (inlcou el material)	44,73	1.040,527	46.542,77	3,61	84,36
6	F305U020	m2	Capa de neteja i anivellament de 10 cm de gruix de formigó abocat amb qualsevol mitjà	14,09	2.732,181	38.496,43	2,98	87,35
7	G228U020	m3	Rebliment al darrera d'alçats de murs i estreps de formigó, amb material procedent de la pròpia obra, inclòs selecció, garbellat, càrregues i transports intermedis, estesa i compactació segons condicions del Plec de Prescripcions Tècniques, mesurat sobre perfil teòric	4,02	8.544,554	34.349,11	2,66	90,01
8	P242-SYRS	m3	Càrrega amb mitjans mecànics i transport de terres no contaminades per a reutilitzar dins de l'obra, amb camió de 12 t. Mesurat sobre perfil teòric.	3,67	8.544,564	31.358,55	2,43	92,44
9	F7A1Ç010	m2	Pintura bituminosa impermeabilitzant sobre aletas i murs (ma d'obra inclosa).	10,08	2.115,079	21.320,00	1,65	94,09
10	F221Ç100	m3	Excavació i càrrega de terra en terreny fluix, amb mitjans mecànics	3,27	4.878,856	15.953,86	1,24	95,33
11	F931Ç101	m3	Base de tot-u artificial, amb estesa i piconatge del material al 95% del PM	30,08	491,564	14.786,25	1,15	96,48
12	FD5AÇ001	m	Drenatge amb tub de PVC de doble paret, de diàmetre 160 mm, ranurat parcial en un arc de 220° a 360° i SN 4 kN/m2, amb geotextil, inclòs col·locació	16,73	743,410	12.437,25	0,96	97,44

MODIFICACIÓ DEL PROJECTE EXECUTIU DE LES OBRES D´URBANITZACIÓ DEL SECTOR PLA DE PONENT DE GAVÀ:
ACTUALITZACIÓ DE PREUS I NORMATIVA D´EXECUCIÓ DE L´ACTUACIÓ AUTÒNOMA DELS
PARCS DE RIBERA DE CANYARS I CALAMOT

ESTADÍSTICA DE PARTIDES

Màscara: * (Ordenació per import)

NUM.	CODI	UA	DESCRIPCIÓ	PREU	AMIDAMENT	IMPORT	%	%ACUM
13	P241-SIP2	m3	Transport intern de terres (vegetals i convencionals) per a reutilitzar a la pròpia obra, amb camió de 12 t i temps d'espera per a la càrrega amb mitjans mecànics, mesurat sobre perfil teòric.	1,80	5.706,112	10.271,00	0,80	98,24
14	F83BÇ001	m2	Aplacat de parament vertical exterior a 3,00 m d'alçària, com a màxim, amb pedra procedent de la propia obra, amb forats per a fixacions, de 20 mm, col.locada amb ganxos i morter de ciment 1:6. Inclou desplaçament del material desde zona d'apilament i el treballat de la pedra	69,67	141,000	9.823,47	0,76	99,00
15	F221Ç120	m3	Excavació i càrrega de terra en terreny de trànsit, amb mitjans mecànics	5,56	570,628	3.172,69	0,25	99,24
16	F221Ç222	m2	Neteja i esbrossada del terreny, amb mitjans mecànics i càrrega manual o mecànica del material sobrant sobre camió, transport a l'abocador i canon d'abocament inclós	1,42	1.835,033	2.605,75	0,20	99,45
17	F221ÇA01	m3	Excavació i càrrega de terra per a esplanació en terreny fluix, amb mitjans mecànics, amb part proporcional de reperfilat de talussos i sota supervisió d'arqueòleg	7,49	256,783	1.923,30	0,15	99,60
18	F221Ç902	m3	Excavació i càrrega de terra per a rebaix en capa de terra vegetal, amb mitjans mecànics	3,47	550,510	1.910,27	0,15	99,74
19	F7J523R1	m	Segellat de junt de 30 mm d'amplària i 20 mm de fondària amb massilla asfàltica, aplicada amb pistola manual	19,09	76,000	1.450,84	0,11	99,86
20	P241-SIPP	m3	Transport de terres no contaminades per a reutilitzar dins de l'obra, amb camió de 12 t i temps d'espera per a la càrrega amb mitjans mecànics, mesurat sobre perfil teòric.	1,80	550,510	990,92	0,08	99,93
21	F7J1Ç100	m2	Junt de dilatació amb placa de poliestirè expandit de 10 mm de gruix i densitat nominal 20 kg/m3, col·locada a l'interior en peces formigonades 'in situ'. Inclou segellat de junt amb massilla asfàltica, aplicada amb pistola manual.	5,43	160,142	869,57	0,07	100,00
			TOTAL:			**1.290.070,89**	**100,00**	

2.2.5.- QUADRE DE PREUS NÚMERO 1

QUADRE DE PREUS NÚMERO 1

NÚMERO	CODI	UA	DESCRIPCIÓ	PREU	
P-1	F221Ç100	m3	Excavació i càrrega de terra en terreny fluix, amb mitjans mecànics (TRES EUROS AMB VINT-I-SET CÈNTIMS)	3,27	€
P-2	F221Ç120	m3	Excavació i càrrega de terra en terreny de trànsit, amb mitjans mecànics (CINC EUROS AMB CINQUANTA-SIS CÈNTIMS)	5,56	€
P-3	F221Ç222	m2	Neteja i esbrossada del terreny, amb mitjans mecànics i càrrega manual o mecànica del material sobrant sobre camió, transport a l'abocador i canon d'abocament inclós (UN EUROS AMB QUARANTA-DOS CÈNTIMS)	1,42	€
P-4	F221Ç902	m3	Excavació i càrrega de terra per a rebaix en capa de terra vegetal, amb mitjans mecànics (TRES EUROS AMB QUARANTA-SET CÈNTIMS)	3,47	€
P-5	F221ÇA01	m3	Excavació i càrrega de terra per a esplanació en terreny fluix, amb mitjans mecànics, amb part proporcional de reperfilat de talussos i sota supervisió d'arqueòleg (SET EUROS AMB QUARANTA-NOU CÈNTIMS)	7,49	€
P-6	F228U020	m3	Rebliment i piconatge de rasa amb graves per a drenatge (inlcou el material) (QUARANTA-QUATRE EUROS AMB SETANTA-TRES CÈNTIMS)	44,73	€
P-7	F305U020	m2	Capa de neteja i anivellament de 10 cm de gruix de formigó abocat amb qualsevol mitjà (CATORZE EUROS AMB NOU CÈNTIMS)	14,09	€
P-8	F32DÇ111	m2	Muntatge, desmuntatge i apuntalamanet d'encofrat amb tauler de fusta pla en parament no vist (QUARANTA-QUATRE EUROS AMB VINT-I-VUIT CÈNTIMS)	44,28	€
P-9	F32DÇ222	m2	Muntatge, desmuntatge i apuntalamanet d'encofrat amb tauler de fusta pla en parament vist (CINQUANTA-CINC EUROS AMB CINQUANTA-UN CÈNTIMS)	55,51	€
P-10	F450Ç001	m3	Formigó per a estructures, HA-30/B/20/XS1, de consistència tova i grandària màxima del granulat 20 mm, abocat amb qualsevol mitjà (CENT TRENTA-TRES EUROS AMB CINQUANTA-DOS CÈNTIMS)	133,52	€
P-11	F4B0Ç222	kg	Acer en barres corrugades B 500 S de límit elàstic >= 500 N/mm2, per a l'armadura d'estructures, inclos la neteja de les armadures, neteja del fons de l'encofrat, separadors, les pèrdues i increments de material corresponents a retalls, empalmaments i ganxos. el pes unitari per al seu càlcul ha de ser el teòric (UN EUROS AMB NORANTA-TRES CÈNTIMS)	1,93	€
P-12	F7A1Ç010	m2	Pintura bituminosa impermeabilitzant sobre aletas i murs (ma d'obra inclosa). (DEU EUROS AMB VUIT CÈNTIMS)	10,08	€
P-13	F7J1Ç100	m2	Junt de dilatació amb placa de poliestirè expandit de 10 mm de gruix i densitat nominal 20 kg/m3, col·locada a l'interior en peces formigonades 'in situ'. Inclou segellat de junt amb massilla asfàltica, aplicada amb pistola manual. (CINC EUROS AMB QUARANTA-TRES CÈNTIMS)	5,43	€
P-14	F7J523R1	m	Segellat de junt de 30 mm d'amplària i 20 mm de fondària amb massilla asfàltica, aplicada amb pistola manual (DINOU EUROS AMB NOU CÈNTIMS)	19,09	€
P-15	F83BÇ001	m2	Aplacat de parament vertical exterior a 3,00 m d'alçària, com a màxim, amb pedra procedent de la propia obra, amb forats per a fixacions, de 20 mm, col.locada amb ganxos i morter de ciment 1:6. Inclou desplaçament del material desde zona d'apilament i el treballat de la pedra (SEIXANTA-NOU EUROS AMB SEIXANTA-SET CÈNTIMS)	69,67	€

MODIFICACIÓ DEL PROJECTE EXECUTIU DE LES OBRES D´URBANITZACIÓ DEL SECTOR PLA DE PONENT DE GAVÀ:
ACTUALITZACIÓ DE PREUS I NORMATIVA D´EXECUCIÓ DE L´ACTUACIÓ AUTÒNOMA DELS
PARCS DE RIBERA DE CANYARS I CALAMOT

QUADRE DE PREUS NÚMERO 1

NÚMERO	CODI	UA	DESCRIPCIÓ	PREU	
P-16	F931Ç101	m3	Base de tot-u artificial, amb estesa i piconatge del material al 95% del PM (TRENTA EUROS AMB VUIT CÈNTIMS)	30,08	€
P-17	FD5AÇ001	m	Drenatge amb tub de PVC de doble paret, de diàmetre 160 mm, ranurat parcial en un arc de 220º a 360º i SN 4 kN/m2, amb geotextl, inclòs col·locació (SETZE EUROS AMB SETANTA-TRES CÈNTIMS)	16,73	€
P-18	G228U020	m3	Rebliment al darrera d'alçats de murs i estreps de formigó, amb material procedent de la pròpia obra, inclòs selecció, garbellat, càrregues i transports intermedis, estesa i compactació segons condicions del Plec de Prescripcions Tècniques, mesurat sobre perfil teòric (QUATRE EUROS AMB DOS CÈNTIMS)	4,02	€
P-19	P241-SIP2	m3	Transport intern de terres (vegetals i convencionals) per a reutilitzar a la pròpia obra, amb camió de 12 t i temps d'espera per a la càrrega amb mitjans mecànics, mesurat sobre perfil teòric. (UN EUROS AMB VUITANTA CÈNTIMS)	1,80	€
P-20	P241-SIPP	m3	Transport de terres no contaminades per a reutilitzar dins de l'obra, amb camió de 12 t i temps d'espera per a la càrrega amb mitjans mecànics, mesurat sobre perfil teòric. (UN EUROS AMB VUITANTA CÈNTIMS)	1,80	€
P-21	P242-SYRS	m3	Càrrega amb mitjans mecànics i transport de terres no contaminades per a reutilitzar dins de l'obra, amb camió de 12 t. Mesurat sobre perfil teòric. (TRES EUROS AMB SEIXANTA-SET CÈNTIMS)	3,67	€

Gavà, desembre de 2024

L'autor del projecte:

Esteve Riba Genescà (OUA)
Enginyer de camins, canals i ports (Col·legiat número: 25.288)

2.2.6.- PRESSUPOSTOS PARCIALS

PRESSUPOST

Obra	01	Pressupost CD2_PU
Capítol	01	PARC DE RIBERA DE CANYARS
Subcapítol	05	ESTRUCTURES CANYARS
Subcapítol 4	01	MURS
Subcapítol 5	01	MUR 3

NUM.	CODI	UA	DESCRIPCIÓ	PREU	AMIDAMENT	IMPORT
1	F221Ç222	m2	Neteja i esbrossada del terreny, amb mitjans mecànics i càrrega manual o mecànica del material sobrant sobre camió, transport a l'abocador i canon d'abocament inclós (P - 3)	1,42	40,660	57,74
2	F221Ç902	m3	Excavació i càrrega de terra per a rebaix en capa de terra vegetal, amb mitjans mecànics (P - 4)	3,47	12,198	42,33
3	F305U020	m2	Capa de neteja i anivellament de 10 cm de gruix de formigó abocat amb qualsevol mitjà (P - 7)	14,09	40,660	572,90
4	F450Ç001	m3	Formigó per a estructures, HA-30/B/20/XS1, de consistència tova i grandària màxima del granulat 20 mm, abocat amb qualsevol mitjà (P - 10)	133,52	33,149	4.426,05
5	F4B0Ç222	kg	Acer en barres corrugades B 500 S de límit elàstic >= 500 N/mm2, per a l'armadura d'estructures, inclos la neteja de les armadures, neteja del fons de l'encofrat, separadors, les pèrdues i increments de material corresponents a retalls, empalmaments i ganxos. el pes unitari per al seu càlcul ha de ser el teòric (P - 11)	1,93	3.314,900	6.397,76
6	F32DÇ111	m2	Muntatge, desmuntatge i apuntalamanet d'encofrat amb tauler de fusta pla en parament no vist (P - 8)	44,28	80,556	3.567,02
7	F32DÇ222	m2	Muntatge, desmuntatge i apuntalamanet d'encofrat amb tauler de fusta pla en parament vist (P - 9)	55,51	49,862	2.767,84
8	F7J1Ç100	m2	Junt de dilatació amb placa de poliestirè expandit de 10 mm de gruix i densitat nominal 20 kg/m3, col·locada a l'interior en peces formigonades 'in situ'. Inclou segellat de junt amb massilla asfàltica, aplicada amb pistola manual. (P - 13)	5,43	4,194	22,77
9	FD5AÇ001	m	Drenatge amb tub de PVC de doble paret, de diàmetre 160 mm, ranurat parcial en un arc de 220º a 360º i SN 4 kN/m2, amb geotextil, inclòs col·locació (P - 17)	16,73	21,400	358,02
10	F228U020	m3	Rebliment i piconatge de rasa amb graves per a drenatge (inlcou el material) (P - 6)	44,73	24,931	1.115,16
11	F7A1Ç010	m2	Pintura bituminosa impermeabilitzant sobre aletas i murs (ma d'obra inclosa). (P - 12)	10,08	49,862	502,61
12	F221Ç100	m3	Excavació i càrrega de terra en terreny fluix, amb mitjans mecànics (P - 1)	3,27	90,021	294,37
13	F221ÇA01	m3	Excavació i càrrega de terra per a esplanació en terreny fluix, amb mitjans mecànics, amb part proporcional de reperfilat de talussos i sota supervisió d'arqueòleg (P - 5)	7,49	4,738	35,49
14	F221Ç120	m3	Excavació i càrrega de terra en terreny de trànsit, amb mitjans mecànics (P - 2)	5,56	10,529	58,54
15	G228U020	m3	Rebliment al darrera d'alçats de murs i estreps de formigó, amb material procedent de la pròpia obra, inclòs selecció, garbellat, càrregues i transports intermedis, estesa i compactació segons condicions del Plec de Prescripcions Tècniques, mesurat sobre perfil teòric (P - 18)	4,02	188,320	757,05
16	P241-SIPP	m3	Transport de terres no contaminades per a reutilitzar dins de l'obra, amb camió de 12 t i temps d'espera per a la càrrega amb mitjans mecànics, mesurat sobre perfil teòric. (P - 20)	1,80	12,198	21,96
17	P242-SYRS	m3	Càrrega amb mitjans mecànics i transport de terres no contaminades per a reutilitzar dins de l'obra, amb camió de 12 t. Mesurat sobre perfil teòric. (P - 21)	3,67	188,318	691,13
18	P241-SIP2	m3	Transport intern de terres (vegetals i convencionals) per a reutilitzar a la pròpia obra, amb camió de 12 t i temps d'espera per a la càrrega amb mitjans mecànics, mesurat sobre perfil teòric. (P - 19)	1,80	105,079	189,14

MODIFICACIÓ DEL PROJECTE EXECUTIU DE LES OBRES D´URBANITZACIÓ DEL SECTOR PLA DE PONENT DE GAVÀ:
ACTUALITZACIÓ DE PREUS I NORMATIVA D´EXECUCIÓ DE L´ACTUACIÓ AUTÒNOMA DELS
PARCS DE RIBERA DE CANYARS I CALAMOT

PRESSUPOST

TOTAL	**Subcapítol 5**	**01.01.05.01.01**	**21.877,88**

Obra	01	Pressupost CD2_PU
Capítol	01	PARC DE RIBERA DE CANYARS
Subcapítol	05	ESTRUCTURES CANYARS
Subcapítol 4	01	MURS
Subcapítol 5	02	MUR (U): 3.1_3.2_3.3

NUM.	CODI	UA	DESCRIPCIÓ	PREU	AMIDAMENT	IMPORT
1	F305U020	m2	Capa de neteja i anivellament de 10 cm de gruix de formigó abocat amb qualsevol mitjà (P - 7)	14,09	120,400	1.696,44
2	F450Ç001	m3	Formigó per a estructures, HA-30/B/20/XS1, de consistència tova i grandària màxima del granulat 20 mm, abocat amb qualsevol mitjà (P - 10)	133,52	144,801	19.333,83
3	F4B0Ç222	kg	Acer en barres corrugades B 500 S de límit elàstic >= 500 N/mm2, per a l'armadura d'estructures, inclos la neteja de les armadures, neteja del fons de l'encofrat, separadors, les pèrdues i increments de material corresponents a retalls, empalmaments i ganxos. el pes unitari per al seu càlcul ha de ser el teòric (P - 11)	1,93	23.168,160	44.714,55
4	F32DÇ111	m2	Muntatge, desmuntatge i apuntalamanet d'encofrat amb tauler de fusta pla en parament no vist (P - 8)	44,28	225,401	9.980,76
5	F32DÇ222	m2	Muntatge, desmuntatge i apuntalamanet d'encofrat amb tauler de fusta pla en parament vist (P - 9)	55,51	175,201	9.725,41
6	F7J1Ç100	m2	Junt de dilatació amb placa de poliestirè expandit de 10 mm de gruix i densitat nominal 20 kg/m3, col·locada a l'interior en peces formigonades 'in situ'. Inclou segellat de junt amb massilla asfàltica, aplicada amb pistola manual. (P - 13)	5,43	17,925	97,33
7	FD5AÇ001	m	Drenatge amb tub de PVC de doble paret, de diàmetre 160 mm, ranurat parcial en un arc de 220º a 360º i SN 4 kN/m2, amb geotextl, inclòs col·locació (P - 17)	16,73	57,020	953,94
8	F228U020	m3	Rebliment i piconatge de rasa amb graves per a drenatge (inlcou el material) (P - 6)	44,73	87,601	3.918,39
9	F7A1Ç010	m2	Pintura bituminosa impermeabilitzant sobre aletas i murs (ma d'obra inclosa). (P - 12)	10,08	175,201	1.766,03
10	G228U020	m3	Rebliment al darrera d'alçats de murs i estreps de formigó, amb material procedent de la pròpia obra, inclòs selecció, garbellat, càrregues i transports intermedis, estesa i compactació segons condicions del Plec de Prescripcions Tècniques, mesurat sobre perfil teòric (P - 18)	4,02	218,257	877,39
11	P242-SYRS	m3	Càrrega amb mitjans mecànics i transport de terres no contaminades per a reutilitzar dins de l'obra, amb camió de 12 t. Mesurat sobre perfil teòric. (P - 21)	3,67	218,257	801,00

TOTAL	**Subcapítol 5**	**01.01.05.01.02**	**93.865,07**

Obra	01	Pressupost CD2_PU
Capítol	01	PARC DE RIBERA DE CANYARS
Subcapítol	05	ESTRUCTURES CANYARS
Subcapítol 4	01	MURS
Subcapítol 5	03	MUR 4

NUM.	CODI	UA	DESCRIPCIÓ	PREU	AMIDAMENT	IMPORT
1	F221Ç222	m2	Neteja i esbrossada del terreny, amb mitjans mecànics i càrrega manual o mecànica del material sobrant sobre camió, transport a l'abocador i canon d'abocament inclós (P - 3)	1,42	307,800	437,08

PRESSUPOST

2	F221Ç902	m3	Excavació i càrrega de terra per a rebaix en capa de terra vegetal, amb mitjans mecànics (P - 4)	3,47	92,340	320,42
3	F305U020	m2	Capa de neteja i anivellament de 10 cm de gruix de formigó abocat amb qualsevol mitjà (P - 7)	14,09	292,806	4.125,64
4	F450Ç001	m3	Formigó per a estructures, HA-30/B/20/XS1, de consistència tova i grandària màxima del granulat 20 mm, abocat amb qualsevol mitjà (P - 10)	133,52	240,897	32.164,57
5	F4B0Ç222	kg	Acer en barres corrugades B 500 S de límit elàstic >= 500 N/mm2, per a l'armadura d'estructures, inclos la neteja de les armadures, neteja del fons de l'encofrat, separadors, les pèrdues i increments de material corresponents a retalls, empalmaments i ganxos. el pes unitari per al seu càlcul ha de ser el teòric (P - 11)	1,93	24.089,700	46.493,12
6	F32DÇ111	m2	Muntatge, desmuntatge i apuntalamanet d'encofrat amb tauler de fusta pla en parament no vist (P - 8)	44,28	525,440	23.266,48
7	F32DÇ222	m2	Muntatge, desmuntatge i apuntalamanet d'encofrat amb tauler de fusta pla en parament vist (P - 9)	55,51	354,240	19.663,86
8	F7J1Ç100	m2	Junt de dilatació amb placa de poliestirè expandit de 10 mm de gruix i densitat nominal 20 kg/m3, col·locada a l'interior en peces formigonades 'in situ'. Inclou segellat de junt amb massilla asfàltica, aplicada amb pistola manual. (P - 13)	5,43	23,520	127,71
9	FD5AÇ001	m	Drenatge amb tub de PVC de doble paret, de diàmetre 160 mm, ranurat parcial en un arc de 220º a 360º i SN 4 kN/m2, amb geotextl, inclòs col·locació (P - 17)	16,73	117,780	1.970,46
10	F228U020	m3	Rebliment i piconatge de rasa amb graves per a drenatge (inlcou el material) (P - 6)	44,73	177,120	7.922,58
11	F7A1Ç010	m2	Pintura bituminosa impermeabilitzant sobre aletas i murs (ma d'obra inclosa). (P - 12)	10,08	354,240	3.570,74
12	F221Ç100	m3	Excavació i càrrega de terra en terreny fluix, amb mitjans mecànics (P - 1)	3,27	1.162,850	3.802,52
13	F221ÇA01	m3	Excavació i càrrega de terra per a esplanació en terreny fluix, amb mitjans mecànics, amb part proporcional de reperfilat de talussos i sota supervisió d'arqueòleg (P - 5)	7,49	61,203	458,41
14	F221Ç120	m3	Excavació i càrrega de terra en terreny de trànsit, amb mitjans mecànics (P - 2)	5,56	136,006	756,19
15	G228U020	m3	Rebliment al darrera d'alçats de murs i estreps de formigó, amb material procedent de la pròpia obra, inclòs selecció, garbellat, càrregues i transports intermedis, estesa i compactació segons condicions del Plec de Prescripcions Tècniques, mesurat sobre perfil teòric (P - 18)	4,02	1.326,106	5.330,95
16	P241-SIPP	m3	Transport de terres no contaminades per a reutilitzar dins de l'obra, amb camió de 12 t i temps d'espera per a la càrrega amb mitjans mecànics, mesurat sobre perfil teòric. (P - 20)	1,80	92,340	166,21
17	P241-SIP2	m3	Transport intern de terres (vegetals i convencionals) per a reutilitzar a la pròpia obra, amb camió de 12 t i temps d'espera per a la càrrega amb mitjans mecànics, mesurat sobre perfil teòric. (P - 19)	1,80	1.360,113	2.448,20
18	P242-SYRS	m3	Càrrega amb mitjans mecànics i transport de terres no contaminades per a reutilitzar dins de l'obra, amb camió de 12 t. Mesurat sobre perfil teòric. (P - 21)	3,67	1.326,110	4.866,82

TOTAL Subcapítol 5 **01.01.05.01.03** **157.891,96**

Obra	01	Pressupost CD2_PU
Capítol	01	PARC DE RIBERA DE CANYARS
Subcapítol	05	ESTRUCTURES CANYARS
Subcapítol 4	01	MURS
Subcapítol 5	04	MUR 4.1

MODIFICACIÓ DEL PROJECTE EXECUTIU DE LES OBRES D´URBANITZACIÓ DEL SECTOR PLA DE PONENT DE GAVÀ:
ACTUALITZACIÓ DE PREUS I NORMATIVA D´EXECUCIÓ DE L´ACTUACIÓ AUTÒNOMA DELS
PARCS DE RIBERA DE CANYARS I CALAMOT

PRESSUPOST

NUM.	CODI	UA	DESCRIPCIÓ	PREU	AMIDAMENT	IMPORT
1	F221Ç222	m2	Neteja i esbrossada del terreny, amb mitjans mecànics i càrrega manual o mecànica del material sobrant sobre camió, transport a l'abocador i canon d'abocament inclós (P - 3)	1,42	160,000	227,20
2	F221Ç902	m3	Excavació i càrrega de terra per a rebaix en capa de terra vegetal, amb mitjans mecànics (P - 4)	3,47	48,000	166,56
3	F305U020	m2	Capa de neteja i anivellament de 10 cm de gruix de formigó abocat amb qualsevol mitjà (P - 7)	14,09	150,872	2.125,79
4	F450Ç001	m3	Formigó per a estructures, HA-30/B/20/XS1, de consistència tova i grandària màxima del granulat 20 mm, abocat amb qualsevol mitjà (P - 10)	133,52	109,665	14.642,47
5	F4B0Ç222	kg	Acer en barres corrugades B 500 S de límit elàstic >= 500 N/mm2, per a l'armadura d'estructures, inclos la neteja de les armadures, neteja del fons de l'encofrat, separadors, les pèrdues i increments de material corresponents a retalls, empalmaments i ganxos. el pes unitari per al seu càlcul ha de ser el teòric (P - 11)	1,93	10.966,500	21.165,35
6	F32DÇ111	m2	Muntatge, desmuntatge i apuntalamanet d'encofrat amb tauler de fusta pla en parament no vist (P - 8)	44,28	247,213	10.946,59
7	F32DÇ222	m2	Muntatge, desmuntatge i apuntalamanet d'encofrat amb tauler de fusta pla en parament vist (P - 9)	55,51	137,723	7.645,00
8	F7J1Ç100	m2	Junt de dilatació amb placa de poliestirè expandit de 10 mm de gruix i densitat nominal 20 kg/m3, col·locada a l'interior en peces formigonades 'in situ'. Inclou segellat de junt amb massilla asfàltica, aplicada amb pistola manual. (P - 13)	5,43	9,225	50,09
9	FD5AÇ001	m	Drenatge amb tub de PVC de doble paret, de diàmetre 160 mm, ranurat parcial en un arc de 220º a 360º i SN 4 kN/m2, amb geotextl, inclòs col·locació (P - 17)	16,73	70,880	1.185,82
10	F228U020	m3	Rebliment i piconatge de rasa amb graves per a drenatge (inlcou el material) (P - 6)	44,73	68,862	3.080,20
11	F7A1Ç010	m2	Pintura bituminosa impermeabilitzant sobre aletas i murs (ma d'obra inclosa). (P - 12)	10,08	137,723	1.388,25
12	F83BÇ001	m2	Aplacat de parament vertical exterior a 3,00 m d'alçària, com a màxim, amb pedra procedent de la propia obra, amb forats per a fixacions, de 20 mm, col.locada amb ganxos i morter de ciment 1:6. Inclou desplaçament del material desde zona d'apilament i el treballat de la pedra (P - 15)	69,67	141,000	9.823,47
13	F221Ç100	m3	Excavació i càrrega de terra en terreny fluix, amb mitjans mecànics (P - 1)	3,27	699,951	2.288,84
14	F221ÇA01	m3	Excavació i càrrega de terra per a esplanació en terreny fluix, amb mitjans mecànics, amb part proporcional de reperfilat de talussos i sota supervisió d'arqueòleg (P - 5)	7,49	36,840	275,93
15	F221Ç120	m3	Excavació i càrrega de terra en terreny de trànsit, amb mitjans mecànics (P - 2)	5,56	81,866	455,17
16	G228U020	m3	Rebliment al darrera d'alçats de murs i estreps de formigó, amb material procedent de la pròpia obra, inclòs selecció, garbellat, càrregues i transports intermedis, estesa i compactació segons condicions del Plec de Prescripcions Tècniques, mesurat sobre perfil teòric (P - 18)	4,02	432,745	1.739,63
17	P241-SIPP	m3	Transport de terres no contaminades per a reutilitzar dins de l'obra, amb camió de 12 t i temps d'espera per a la càrrega amb mitjans mecànics, mesurat sobre perfil teòric. (P - 20)	1,80	48,000	86,40
18	P241-SIP2	m3	Transport intern de terres (vegetals i convencionals) per a reutilitzar a la pròpia obra, amb camió de 12 t i temps d'espera per a la càrrega amb mitjans mecànics, mesurat sobre perfil teòric. (P - 19)	1,80	818,657	1.473,58
19	P242-SYRS	m3	Càrrega amb mitjans mecànics i transport de terres no contaminades per a reutilitzar dins de l'obra, amb camió de 12 t. Mesurat sobre perfil teòric. (P - 21)	3,67	432,745	1.588,17

PRESSUPOST

TOTAL Subcapítol 5 **01.01.05.01.04** **80.354,51**

Obra	01	Pressupost CD2_PU
Capítol	01	PARC DE RIBERA DE CANYARS
Subcapítol	05	ESTRUCTURES CANYARS
Subcapítol 4	02	OBRA DE TRANSICIÓ

NUM.	CODI	UA	DESCRIPCIÓ	PREU	AMIDAMENT	IMPORT
1	F221Ç222	m2	Neteja i esbrossada del terreny, amb mitjans mecànics i càrrega manual o mecànica del material sobrant sobre camió, transport a l'abocador i canon d'abocament inclós (P - 3)	1,42	188,700	267,95
2	F221Ç902	m3	Excavació i càrrega de terra per a rebaix en capa de terra vegetal, amb mitjans mecànics (P - 4)	3,47	56,610	196,44
3	F305U020	m2	Capa de neteja i anivellament de 10 cm de gruix de formigó abocat amb qualsevol mitjà (P - 7)	14,09	993,000	13.991,37
4	F450Ç001	m3	Formigó per a estructures, HA-30/B/20/XS1, de consistència tova i grandària màxima del granulat 20 mm, abocat amb qualsevol mitjà (P - 10)	133,52	464,106	61.967,43
5	F4B0Ç222	kg	Acer en barres corrugades B 500 S de límit elàstic >= 500 N/mm2, per a l'armadura d'estructures, inclos la neteja de les armadures, neteja del fons de l'encofrat, separadors, les pèrdues i increments de material corresponents a retalls, empalmaments i ganxos. el pes unitari per al seu càlcul ha de ser el teòric (P - 11)	1,93	74.256,960	143.315,93
6	F32DÇ111	m2	Muntatge, desmuntatge i apuntalamanet d'encofrat amb tauler de fusta pla en parament no vist (P - 8)	44,28	333,427	14.764,15
7	F32DÇ222	m2	Muntatge, desmuntatge i apuntalamanet d'encofrat amb tauler de fusta pla en parament vist (P - 9)	55,51	247,687	13.749,11
8	F7J1Ç100	m2	Junt de dilatació amb placa de poliestirè expandit de 10 mm de gruix i densitat nominal 20 kg/m3, col·locada a l'interior en peces formigonades 'in situ'. Inclou segellat de junt amb massilla asfàltica, aplicada amb pistola manual. (P - 13)	5,43	14,100	76,56
9	F7J523R1	m	Segellat de junt de 30 mm d'amplària i 20 mm de fondària amb massilla asfàltica, aplicada amb pistola manual (P - 14)	19,09	76,000	1.450,84
10	F7A1Ç010	m2	Pintura bituminosa impermeabilitzant sobre aletas i murs (ma d'obra inclosa). (P - 12)	10,08	247,687	2.496,68
11	FD5AÇ001	m	Drenatge amb tub de PVC de doble paret, de diàmetre 160 mm, ranurat parcial en un arc de 220º a 360º i SN 4 kN/m2, amb geotextl, inclòs col·locació (P - 17)	16,73	104,330	1.745,44
12	F228U020	m3	Rebliment i piconatge de rasa amb graves per a drenatge (inlcou el material) (P - 6)	44,73	106,829	4.778,46
13	F221Ç100	m3	Excavació i càrrega de terra en terreny fluix, amb mitjans mecànics (P - 1)	3,27	670,819	2.193,58
14	F221ÇA01	m3	Excavació i càrrega de terra per a esplanació en terreny fluix, amb mitjans mecànics, amb part proporcional de reperfilat de talussos i sota supervisió d'arqueòleg (P - 5)	7,49	35,307	264,45
15	F221Ç120	m3	Excavació i càrrega de terra en terreny de trànsit, amb mitjans mecànics (P - 2)	5,56	78,459	436,23
16	G228U020	m3	Rebliment al darrera d'alçats de murs i estreps de formigó, amb material procedent de la pròpia obra, inclòs selecció, garbellat, càrregues i transports intermedis, estesa i compactació segons condicions del Plec de Prescripcions Tècniques, mesurat sobre perfil teòric (P - 18)	4,02	722,276	2.903,55
17	P241-SIPP	m3	Transport de terres no contaminades per a reutilitzar dins de l'obra, amb camió de 12 t i temps d'espera per a la càrrega amb mitjans mecànics, mesurat sobre perfil teòric. (P - 20)	1,80	56,610	101,90
18	P241-SIP2	m3	Transport intern de terres (vegetals i convencionals) per a reutilitzar a la pròpia obra, amb camió de 12 t i temps d'espera per a la càrrega amb mitjans mecànics, mesurat sobre perfil teòric. (P - 19)	1,80	784,585	1.412,25

MODIFICACIÓ DEL PROJECTE EXECUTIU DE LES OBRES D´URBANITZACIÓ DEL SECTOR PLA DE PONENT DE GAVÀ:
ACTUALITZACIÓ DE PREUS I NORMATIVA D´EXECUCIÓ DE L´ACTUACIÓ AUTÒNOMA DELS
PARCS DE RIBERA DE CANYARS I CALAMOT

PRESSUPOST

19	P242-SYRS	m3	Càrrega amb mitjans mecànics i transport de terres no contaminades per a reutilitzar dins de l'obra, amb camió de 12 t. Mesurat sobre perfil teòric. (P - 21)	3,67	722,276	2.650,75

TOTAL Subcapítol 4 **01.01.05.02** **268.763,07**

Obra	01	Pressupost CD2_PU
Capítol	01	PARC DE RIBERA DE CANYARS
Subcapítol	05	ESTRUCTURES CANYARS
Subcapítol 4	03	SOLERES PRÈVIES OBRA DE TRANSICIÓ

NUM.	CODI	UA	DESCRIPCIÓ	PREU	AMIDAMENT	IMPORT
1	F931Ç101	m3	Base de tot-u artificial, amb estesa i piconatge del material al 95% del PM (P - 16)	30,08	491,564	14.786,25
2	F450Ç001	m3	Formigó per a estructures, HA-30/B/20/XS1, de consistència tova i grandària màxima del granulat 20 mm, abocat amb qualsevol mitjà (P - 10)	133,52	491,564	65.633,63
3	F32DÇ111	m2	Muntatge, desmuntatge i apuntalamanet d'encofrat amb tauler de fusta pla en parament no vist (P - 8)	44,28	41,160	1.822,56
4	F4B0Ç222	kg	Acer en barres corrugades B 500 S de límit elàstic >= 500 N/mm2, per a l'armadura d'estructures, inclos la neteja de les armadures, neteja del fons de l'encofrat, separadors, les pèrdues i increments de material corresponents a retalls, empalmaments i ganxos. el pes unitari per al seu càlcul ha de ser el teòric (P - 11)	1,93	17.204,740	33.205,15

TOTAL Subcapítol 4 **01.01.05.03** **115.447,59**

Obra	01	Pressupost CD2_PU
Capítol	02	PARC DE RIBERA DE CALAMOT
Subcapítol	04	ESTRUCTURES CALAMOT
Subcapítol 4	01	MURS
Subcapítol 5	01	MURS 9

NUM.	CODI	UA	DESCRIPCIÓ	PREU	AMIDAMENT	IMPORT
1	F221Ç222	m2	Neteja i esbrossada del terreny, amb mitjans mecànics i càrrega manual o mecànica del material sobrant sobre camió, transport a l'abocador i canon d'abocament inclós (P - 3)	1,42	302,308	429,28
2	F221Ç902	m3	Excavació i càrrega de terra per a rebaix en capa de terra vegetal, amb mitjans mecànics (P - 4)	3,47	90,692	314,70
3	F221Ç100	m3	Excavació i càrrega de terra en terreny fluix, amb mitjans mecànics (P - 1)	3,27	432,731	1.415,03
4	F221ÇA01	m3	Excavació i càrrega de terra per a esplanació en terreny fluix, amb mitjans mecànics, amb part proporcional de reperfilat de talussos i sota supervisió d'arqueòleg (P - 5)	7,49	22,775	170,58
5	F221Ç120	m3	Excavació i càrrega de terra en terreny de trànsit, amb mitjans mecànics (P - 2)	5,56	50,611	281,40
6	F305U020	m2	Capa de neteja i anivellament de 10 cm de gruix de formigó abocat amb qualsevol mitjà (P - 7)	14,09	302,308	4.259,52
7	F450Ç001	m3	Formigó per a estructures, HA-30/B/20/XS1, de consistència tova i grandària màxima del granulat 20 mm, abocat amb qualsevol mitjà (P - 10)	133,52	209,120	27.921,70
8	F4B0Ç222	kg	Acer en barres corrugades B 500 S de límit elàstic >= 500 N/mm2, per a l'armadura d'estructures, inclos la neteja de les armadures, neteja del fons de l'encofrat, separadors, les pèrdues i increments de material corresponents a retalls, empalmaments i ganxos. el pes unitari per al seu càlcul ha de ser el teòric (P - 11)	1,93	20.912,000	40.360,16

PRESSUPOST

9	F32DÇ111	m2	Muntatge, desmuntatge i apuntalamanet d'encofrat amb tauler de fusta pla en parament no vist (P - 8)	44,28	453,600	20.085,41
10	F32DÇ222	m2	Muntatge, desmuntatge i apuntalamanet d'encofrat amb tauler de fusta pla en parament vist (P - 9)	55,51	265,032	14.711,93
11	F7J1Ç100	m2	Junt de dilatació amb placa de poliestirè expandit de 10 mm de gruix i densitat nominal 20 kg/m3, col·locada a l'interior en peces formigonades 'in situ'. Inclou segellat de junt amb massilla asfàltica, aplicada amb pistola manual. (P - 13)	5,43	19,650	106,70
12	F7A1Ç010	m2	Pintura bituminosa impermeabilitzant sobre aletas i murs (ma d'obra inclosa). (P - 12)	10,08	265,032	2.671,52
13	FD5AÇ001	m	Drenatge amb tub de PVC de doble paret, de diàmetre 160 mm, ranurat parcial en un arc de 220º a 360º i SN 4 kN/m2, amb geotextl, inclòs col·locació (P - 17)	16,73	107,880	1.804,83
14	F228U020	m3	Rebliment i piconatge de rasa amb graves per a drenatge (inlcou el material) (P - 6)	44,73	132,517	5.927,49
15	P241-SIPP	m3	Transport de terres no contaminades per a reutilitzar dins de l'obra, amb camió de 12 t i temps d'espera per a la càrrega amb mitjans mecànics, mesurat sobre perfil teòric. (P - 20)	1,80	90,692	163,25
16	P241-SIP2	m3	Transport intern de terres (vegetals i convencionals) per a reutilitzar a la pròpia obra, amb camió de 12 t i temps d'espera per a la càrrega amb mitjans mecànics, mesurat sobre perfil teòric. (P - 19)	1,80	506,117	911,01
17	P242-SYRS	m3	Càrrega amb mitjans mecànics i transport de terres no contaminades per a reutilitzar dins de l'obra, amb camió de 12 t. Mesurat sobre perfil teòric. (P - 21)	3,67	1.287,940	4.726,74
18	G228U020	m3	Rebliment al darrera d'alçats de murs i estreps de formigó, amb material procedent de la pròpia obra, inclòs selecció, garbellat, càrregues i transports intermedis, estesa i compactació segons condicions del Plec de Prescripcions Tècniques, mesurat sobre perfil teòric (P - 18)	4,02	1.287,932	5.177,49

TOTAL Subcapítol 5 **01.02.04.01.01** **131.438,74**

Obra	01	Pressupost CD2_PU
Capítol	02	PARC DE RIBERA DE CALAMOT
Subcapítol	04	ESTRUCTURES CALAMOT
Subcapítol 4	01	MURS
Subcapítol 5	02	MURS 7

NUM.	CODI	UA	DESCRIPCIÓ	PREU	AMIDAMENT	IMPORT
1	F221Ç222	m2	Neteja i esbrossada del terreny, amb mitjans mecànics i càrrega manual o mecànica del material sobrant sobre camió, transport a l'abocador i canon d'abocament inclós (P - 3)	1,42	233,565	331,66
2	F221Ç902	m3	Excavació i càrrega de terra per a rebaix en capa de terra vegetal, amb mitjans mecànics (P - 4)	3,47	70,070	243,14
3	F305U020	m2	Capa de neteja i anivellament de 10 cm de gruix de formigó abocat amb qualsevol mitjà (P - 7)	14,09	233,565	3.290,93
4	F450Ç001	m3	Formigó per a estructures, HA-30/B/20/XS1, de consistència tova i grandària màxima del granulat 20 mm, abocat amb qualsevol mitjà (P - 10)	133,52	176,061	23.507,66
5	F4B0Ç222	kg	Acer en barres corrugades B 500 S de límit elàstic >= 500 N/mm2, per a l'armadura d'estructures, inclos la neteja de les armadures, neteja del fons de l'encofrat, separadors, les pèrdues i increments de material corresponents a retalls, empalmaments i ganxos. el pes unitari per al seu càlcul ha de ser el teòric (P - 11)	1,93	17.606,100	33.979,77
6	F32DÇ111	m2	Muntatge, desmuntatge i apuntalamanet d'encofrat amb tauler de fusta pla en parament no vist (P - 8)	44,28	368,648	16.323,73
7	F32DÇ222	m2	Muntatge, desmuntatge i apuntalamanet d'encofrat amb tauler de fusta pla en parament vist (P - 9)	55,51	245,072	13.603,95

MODIFICACIÓ DEL PROJECTE EXECUTIU DE LES OBRES D´URBANITZACIÓ DEL SECTOR PLA DE PONENT DE GAVÀ:
ACTUALITZACIÓ DE PREUS I NORMATIVA D´EXECUCIÓ DE L´ACTUACIÓ AUTÒNOMA DELS
PARCS DE RIBERA DE CANYARS I CALAMOT

PRESSUPOST

8	F7J1Ç100	m2	Junt de dilatació amb placa de poliestirè expandit de 10 mm de gruix i densitat nominal 20 kg/m3, col·locada a l'interior en peces formigonades 'in situ'. Inclou segellat de junt amb massilla asfàltica, aplicada amb pistola manual. (P - 13)	5,43	20,790	112,89
9	FD5AÇ001	m	Drenatge amb tub de PVC de doble paret, de diàmetre 160 mm, ranurat parcial en un arc de 220º a 360º i SN 4 kN/m2, amb geotextl, inclòs col·locació (P - 17)	16,73	79,020	1.322,00
10	F228U020	m3	Rebliment i piconatge de rasa amb graves per a drenatge (inlcou el material) (P - 6)	44,73	122,535	5.480,99
11	F7A1Ç010	m2	Pintura bituminosa impermeabilitzant sobre aletas i murs (ma d'obra inclosa). (P - 12)	10,08	245,072	2.470,33
12	F221Ç100	m3	Excavació i càrrega de terra en terreny fluix, amb mitjans mecànics (P - 1)	3,27	333,035	1.089,02
13	F221ÇA01	m3	Excavació i càrrega de terra per a esplanació en terreny fluix, amb mitjans mecànics, amb part proporcional de reperfilat de talussos i sota supervisió d'arqueòleg (P - 5)	7,49	17,528	131,28
14	F221Ç120	m3	Excavació i càrrega de terra en terreny de trànsit, amb mitjans mecànics (P - 2)	5,56	38,952	216,57
15	P241-SIPP	m3	Transport de terres no contaminades per a reutilitzar dins de l'obra, amb camió de 12 t i temps d'espera per a la càrrega amb mitjans mecànics, mesurat sobre perfil teòric. (P - 20)	1,80	70,070	126,13
16	G228U020	m3	Rebliment al darrera d'alçats de murs i estreps de formigó, amb material procedent de la pròpia obra, inclòs selecció, garbellat, càrregues i transports intermedis, estesa i compactació segons condicions del Plec de Prescripcions Tècniques, mesurat sobre perfil teòric (P - 18)	4,02	1.202,413	4.833,70
17	P242-SYRS	m3	Càrrega amb mitjans mecànics i transport de terres no contaminades per a reutilitzar dins de l'obra, amb camió de 12 t. Mesurat sobre perfil teòric. (P - 21)	3,67	1.202,413	4.412,86
18	P241-SIP2	m3	Transport intern de terres (vegetals i convencionals) per a reutilitzar a la pròpia obra, amb camió de 12 t i temps d'espera per a la càrrega amb mitjans mecànics, mesurat sobre perfil teòric. (P - 19)	1,80	389,515	701,13

TOTAL Subcapítol 5 **01.02.04.01.02** **112.177,74**

Obra	01	Pressupost CD2_PU
Capítol	02	PARC DE RIBERA DE CALAMOT
Subcapítol	04	ESTRUCTURES CALAMOT
Subcapítol 4	01	MURS
Subcapítol 5	03	MURS 6

NUM.	CODI	UA	DESCRIPCIÓ	PREU	AMIDAMENT	IMPORT
1	F221Ç222	m2	Neteja i esbrossada del terreny, amb mitjans mecànics i càrrega manual o mecànica del material sobrant sobre camió, transport a l'abocador i canon d'abocament inclós (P - 3)	1,42	602,000	854,84
2	F221Ç902	m3	Excavació i càrrega de terra per a rebaix en capa de terra vegetal, amb mitjans mecànics (P - 4)	3,47	180,600	626,68
3	F305U020	m2	Capa de neteja i anivellament de 10 cm de gruix de formigó abocat amb qualsevol mitjà (P - 7)	14,09	598,570	8.433,85
4	F450Ç001	m3	Formigó per a estructures, HA-30/B/20/XS1, de consistència tova i grandària màxima del granulat 20 mm, abocat amb qualsevol mitjà (P - 10)	133,52	498,284	66.530,88
5	F4B0Ç222	kg	Acer en barres corrugades B 500 S de límit elàstic >= 500 N/mm2, per a l'armadura d'estructures, inclos la neteja de les armadures, neteja del fons de l'encofrat, separadors, les pèrdues i increments de material corresponents a retalls, empalmaments i ganxos. el pes unitari per al seu càlcul ha de ser el teòric (P - 11)	1,93	49.828,400	96.168,81
6	F32DÇ111	m2	Muntatge, desmuntatge i apuntalamanet d'encofrat amb tauler de fusta pla en parament no vist (P - 8)	44,28	942,080	41.715,30

PRESSUPOST

7	F32DÇ222	m2	Muntatge, desmuntatge i apuntalamanet d'encofrat amb tauler de fusta pla en parament vist (P - 9)	55,51	640,262	35.540,94
8	F7J1Ç100	m2	Junt de dilatació amb placa de poliestirè expandit de 10 mm de gruix i densitat nominal 20 kg/m3, col·locada a l'interior en peces formigonades 'in situ'. Inclou segellat de junt amb massilla asfàltica, aplicada amb pistola manual. (P - 13)	5,43	50,738	275,51
9	FD5AÇ001	m	Drenatge amb tub de PVC de doble paret, de diàmetre 160 mm, ranurat parcial en un arc de 220º a 360º i SN 4 kN/m2, amb geotextil, inclòs col·locació (P - 17)	16,73	185,100	3.096,72
10	F228U020	m3	Rebliment i piconatge de rasa amb graves per a drenatge (inlcou el material) (P - 6)	44,73	320,132	14.319,50
11	F7A1Ç010	m2	Pintura bituminosa impermeabilitzant sobre aletas i murs (ma d'obra inclosa). (P - 12)	10,08	640,262	6.453,84
12	F221Ç100	m3	Excavació i càrrega de terra en terreny fluix, amb mitjans mecànics (P - 1)	3,27	1.489,449	4.870,50
13	F221ÇA01	m3	Excavació i càrrega de terra per a esplanació en terreny fluix, amb mitjans mecànics, amb part proporcional de reperfilat de talussos i sota supervisió d'arqueòleg (P - 5)	7,49	78,392	587,16
14	F221Ç120	m3	Excavació i càrrega de terra en terreny de trànsit, amb mitjans mecànics (P - 2)	5,56	174,205	968,58
15	G228U020	m3	Rebliment al darrera d'alçats de murs i estreps de formigó, amb material procedent de la pròpia obra, inclòs selecció, garbellat, càrregues i transports intermedis, estesa i compactació segons condicions del Plec de Prescripcions Tècniques, mesurat sobre perfil teòric (P - 18)	4,02	3.166,505	12.729,35
16	P241-SIPP	m3	Transport de terres no contaminades per a reutilitzar dins de l'obra, amb camió de 12 t i temps d'espera per a la càrrega amb mitjans mecànics, mesurat sobre perfil teòric. (P - 20)	1,80	180,600	325,08
17	P241-SIP2	m3	Transport intern de terres (vegetals i convencionals) per a reutilitzar a la pròpia obra, amb camió de 12 t i temps d'espera per a la càrrega amb mitjans mecànics, mesurat sobre perfil teòric. (P - 19)	1,80	1.742,046	3.135,68
18	P242-SYRS	m3	Càrrega amb mitjans mecànics i transport de terres no contaminades per a reutilitzar dins de l'obra, amb camió de 12 t. Mesurat sobre perfil teòric. (P - 21)	3,67	3.166,505	11.621,07
TOTAL	**Subcapítol 5**		**01.02.04.01.03**			**308.254,29**

2.2.7.- RESUM DE PRESSUPOST

MODIFICACIÓ DEL PROJECTE EXECUTIU DE LES OBRES D´URBANITZACIÓ DEL SECTOR PLA DE PONENT DE GAVÀ:
ACTUALITZACIÓ DE PREUS I NORMATIVA D´EXECUCIÓ DE L´ACTUACIÓ AUTÒNOMA DELS
PARCS DE RIBERA DE CANYARS I CALAMOT

RESUM DE PRESSUPOST

NIVELL 2: Capítol			Import
Capítol	01.01	PARC DE RIBERA DE CANYARS	738.200,08
Capítol	01.02	PARC DE RIBERA DE CALAMOT	551.870,77
Obra	**01**	**Pressupost CD2_PU**	**1.290.070,85**
			1.290.070,85

NIVELL 1: Obra			Import
Obra	01	Pressupost CD2_PU	1.290.070,85
			1.290.070,85

2.2.8.- PRESSUPOST D'EXECUCIÓ PER CONTRACTE (PRESSUPOST B)

PRESSUPOST D'EXECUCIÓ PER CONTRACTE

PRESSUPOST D'EXECUCIÓ MATERIAL.....	1.290.070,85
6 % Benefici Industrial SOBRE 1.290.070,85.....	77.404,25
13 % Despeses generals SOBRE 1.290.070,85.....	167.709,21

PRESSUPOST D'EXECUCIÓ PER CONTRACTE 1.535.184,31

21 % IVA SOBRE 1.535.184,31.....	322.388,71

TOTAL PRESSUPOST PER CONTRACTE AMB IVA INCLÒS 1.857.573,02

Aquest pressupost d'execució per contracte (IVA inclòs) puja a

un milió vuit-cents cinquanta-set mil cinc-cents setanta-tres euros amb dos cèntims

Gavà, desembre de 2024

L'autor del projecte:

Esteve Riba Genescà (OUA)
Enginyer de camins, canals i ports (Col·legiat número: 25.288)

3. OBRES AVANÇADES I OBRES PROVISIONALS

3.1.- ANNEX 18 (NOU)
ACTUACIONS AVANÇADES

3.1.1.- MEMÒRIA DE LES OBRES AVANÇADES

3.1.1.- MEMÒRIA DE LES OBRES AVANÇADES

0 INTRODUCCIÓ

El projecte executiu de les obres d'urbanització del sector del "*Pla de Ponent*" de Gavà va ser aprovat definitivament en data 16 de desembre de 2008, on també es va aprovar en aquesta mateixa data el projecte dels parcs de ribera de Canyars i Calamot.

Per altre part, l'Informe de l'ACA *UDPH2008001351* respecte *l'Avantprojecte d'obres d'urbanització del Pla de Ponent de Gavà*, signat en data 15 de març de 2011, exposa en la seva tercera conclusió: *"Pel que fa a la inundabilitat, que l'avantprojecte del Pla Ponent contempla totes les actuacions previstes per tal d'evitar que el sector s'inundi. Caldrà, malgrat això donada la importància de les actuacions proposades és necessari dur-les a terme prèviament a l'execució dels treballs d'urbanització".*

Així doncs, per donar compliment a l'esmentada prescripció de l'ACA, és necessari avançar les obres dels parcs de ribera amb anterioritat a les obres d'urbanització.

Aquesta singularitat d'avançar les obres dels parcs de ribera, genera la necessitat d'haver d'avançar l'execució d'algunes de les obres previstes en el projecte d'urbanització del sector del *Pla de Ponent* de Gavà, necessàries per a poder fer efectiu l'endegament de Canyars i Calamot, i que no estaven previstes en el projecte vigent de 2008, perquè allà s'executaven les obres dels parcs en el mateix moment que les obres de la urbanització. En concret es tracta de les següents:

- Fonament de la pila, estrep 1, aleta 1 i aleta 2 del pont 2 (Riera de Canyars)
- Estrep 1 i estrep 2 del pont 5 (Torrent de Calamot)
- Una part de les canonades i instal·lacions d'aigua potable en el punt de control *Pou Gavà IV* d'*AGBAR*, en el seu creuament amb la llera de la *Riera de Canyars*.

Aquestes obres quedaran com a definitives, i s'acabaran de completar quan s'executin la resta de les obres del projecte d'urbanització.

1 PONT 2 A LA *RIERA DE CANYARS*: FONAMENT DE LA PILA, ESTREP 1 I ALETES 1 I 2

Dins del conjunt de les obres bàsiques del parc de Ribera de Canyars es contempla la construcció d'un conjunt de murs per al nou endegament de la llera i per construir noves rampes d'accés a la riera. De tots aquests murs, es dona la particularitat de que part del mur 3 i dels murs 3.1 i 3.3 comparteixen la sabata amb l'estrep 1 del pont 2 i amb l'aleta lateral 2 del projecte d'urbanització del sector *Pla de Ponent* de Gavà, de manera que caldrà construir aquestes estructures dins les obres que formen part del present projecte dels parcs de ribera, per no haver de fer estructures provisionals que posteriorment caldria enderrocar.

També hi ha una zona al costat del pont 2 on el projecte d'urbanització preveu la construcció de l'aleta 1, que caldrà construir dins les obres que formen part del present projecte per assegurar la correcta formació de la llera de la riera i de la rampa d'accés que hi ha en aquesta zona.

De manera similar passa amb la construcció del mur 4, en el que la seva fonamentació coincideix en un petit tram amb la fonamentació de la pila central del pont 2, de manera que caldrà construir-la en la mateixa fase d'obra per evitar haver d'enderrocar estructures construïdes recentment.

L'estrep 1 del pont 2 està format per un mur de formigó armat amb fonamentació mitjançant pilots. L'alçada del mur de l'estrep a la zona de recolzament del taulell és de 3,95m, incrementant aquesta fins als 5,62m en els laterals; el gruix de l'alçat és de 1,45m. L'amplada de l'estrep és de 14m, coincidint amb l'amplada del taulell. Pel que fa a l'encepat de la fonamentació, té una amplada total de 6m i un cantell de 1,50m. Els pilots tenen un diàmetre de 1m, una profunditat de 12,5m i en total n'hi ha 10 per a l'estrep 1.

Pel que fa a la fonamentació de la pila central, està formada per un encepat de 9x9m en planta, un cantell de 1,50m i 9 pilots de 1m de diàmetre i 12,5m de longitud. En el moment de la construcció de la fonamentació de la pila caldrà deixar previstes les esperes de l'armadura vertical de la pila, que neix amb una secció circular de 1,80m de diàmetre però va incrementant aquesta dimensió fins arribar als 2,20m de diàmetre a la coronació, per tant les esperes s'han deixar tenint en compte la inclinació del fust de la pila.

L'aleta 1 està formada per un mur de 72m de longitud i té una alçada que va decreixent entre els 6,65m i els 5,20m. L'aleta 2 està formada per un mur de 16,81m de longitud i té una alçada constant de 6,65m. Per a la definició d'aquestes aletes es distingeix entre 3 tipologies de murs, amb una amplada de l'encepat variable entre 4,80m i 4,40m, i un cantell de 0,80. El gruix de l'alçat del mur és de 0,50m per a les 3 tipologies. La fonamentació està formada per pilots de 1,20m de diàmetre en els murs tipus 1 i de 1m de diàmetre en els murs tipus 2 i 3, tots ells de 12,50m de profunditat.

2 PONT 5 EN EL *TORRENT DEL CALAMOT*: ESTREP 1 I ESTREP 2

Dins del conjunt de les obres bàsiques del parc de Ribera de Calamot es contempla la construcció d'un conjunt de murs per al nou endegament de la llera i per construir noves rampes d'accés a la riera. De tots aquests murs, es dona la particularitat de que els murs 6 i 9 no són continus, sinó que tenen una discontinuïtat per poder construir els estreps del pont 5 de les obres d'urbanització del sector *Pla de Ponent* de Gavà. Per tal de poder donar continuïtat a la llera del *Torrent del Calamot*, i per facilitar la construcció tant dels murs com dels estreps, es contempla l'execució dels estreps del pont 5 dins les obres que formen part del present projecte dels parcs de ribera.

Es tracta de dos estreps formats per murs de formigó armat, amb fonamentació superficial mitjançant una sabata de 5,50m d'amplada i 1,25m de cantell. L'alçat del mur és de 1,55m de gruix i una alçada màxima de 6,34m. L'amplada del pont és de 14m i coincideix amb l'amplada de l'alçat de l'estrep, mentre que l'amplada de la sabata en la direcció transversal al pont és de 14,60m.

3 SERVEIS URBANÍSTICS AFECTATS PER L'AVANÇAMENT DE LES OBRES: CANONADES D'AIGUA POTABLE EN EL *POU GAVÀ IV D'AGBAR*

Actualment existeix un conjunt d'instal·lacions i canonades que creuen la llera de la *Riera de Canyars* a la zona propera a la carretera C-245, en l'anomenat punt de control *Pou Gavà IV* d'*AGBAR*.

Per a poder executar les obres de la nova llera de la riera i l'obra de transició caldrà desviar aquestes canonades, tal i com es preveu en l'assessorament que ha facilitat la pròpia companyia en data 8 d'abril de 2021.

En concret, els treballs que s'hauran de fer i que ja seran definitius, son els següents:

- Noves connexions i muntatges hidràulics en el punt de control que executa la companyia. Amb un pressupost de 49.631,79 € (abans d'IVA) que s'haurà d'actualitzar i considerar dins del PCA.

- Disposició d'un tram de canonada de fosa de DN=800mm, que passarà per la part exterior de la solera de formigó de l'obra de transició i es connectarà en els seus extrems situats fora de la *Riera de Canyars* amb la canonada de DN=800mm existent, i que durant les obres d'urbanització s'haurà d'allargar fins tornar-se a connectar amb la futura canonada de DN=800mm que es col·locarà a la vorera de la urbanització. En el tram de riera es posarà un contra-tub de DN=1.500mm.

- Disposició d'un tram de canonada de fosa de DN=600mm, que també passarà per la part exterior de la solera de formigó de l'obra de transició i es connectarà en els seus extrems situats fora de la *Riera de Canyars* amb la canonada de DN=300mm existent, i que durant les obres d'urbanització s'haurà de tornar a connectar amb una nova canonada de fosa de DN=600mm que es disposarà per la nova vorera de la carrera C-245 i diferents carrers del barri de Canyars sud. En el tram de riera es posarà un contra-tub de DN=1.000mm.

Aquests dos tubs que creuen la llera (DN=800mm i DN=600mm) ho fan per sota una futura solera de formigó no estructural que hi haurà just per damunt l'obra de transició. No es considera un problema, donat que aquesta solera pot considerar-se com un paviment, que inclús ajudarà a protegir els tubs front possibles soscavacions de la riera.

4 REBLIMENTS DE LA FUTURA URBANITZACIÓ AMB EL VOLUM DE TERRES SOBRANTS

Les excavacions del nou endegament projectat a la *Riera de Canyars* i *Torrent del Calamot*, juntament amb l'excavació de les basses de laminació 1 i 2, generen un excedent de terres de bona qualitat de 65.199 m^3.

Per evitar tenir que portar aquest volum tant important de terres a l'abocador, s'ha previst col·locar-les en dos emplaçaments del futur barri de Canyars sud, adjacents amb la *Riera de Canyars*, en un cas, al costat del carrer anomenat B, i en un altre cas, adjacent amb el carrer 3.

Dos emplaçaments que ja es consideren definitius, donat que les futures obres de la urbanització ja es trobaran aquests terraplens i explanades executats.

Caldrà fer una excavació de la terra vegetal existent en un gruix mig de 35cm, disposar les esmentades terres de bona qualitat sobrants per capes de 30cm ben compactades i de manera que quedin enrassades amb la coronació de la mota d'endegament i amb l'explanada del carrer adjacent que ja deixarem feta, per finalment depositar al seu damunt la terra vegetal que havíem excavat i que ajudi a poder fer una renaturalització d'aquests espais amb l'aplicació d'una hidrosembra final.

Per altre part, els carrers adjacents amb aquests rebliments, que son el carrer B i el carrer 3, es deixaran pavimentats amb una capa de 15cm de tot-ú artificial per a permetre el pas de maquinaria d'obra, tant per a poder fer amb comoditat la gestió de residus com per a poder accedir a l'obra dels endegaments, i també per a poder fer el volteig i correcte manteniment de les terres vegetals acopiades provisionalment.

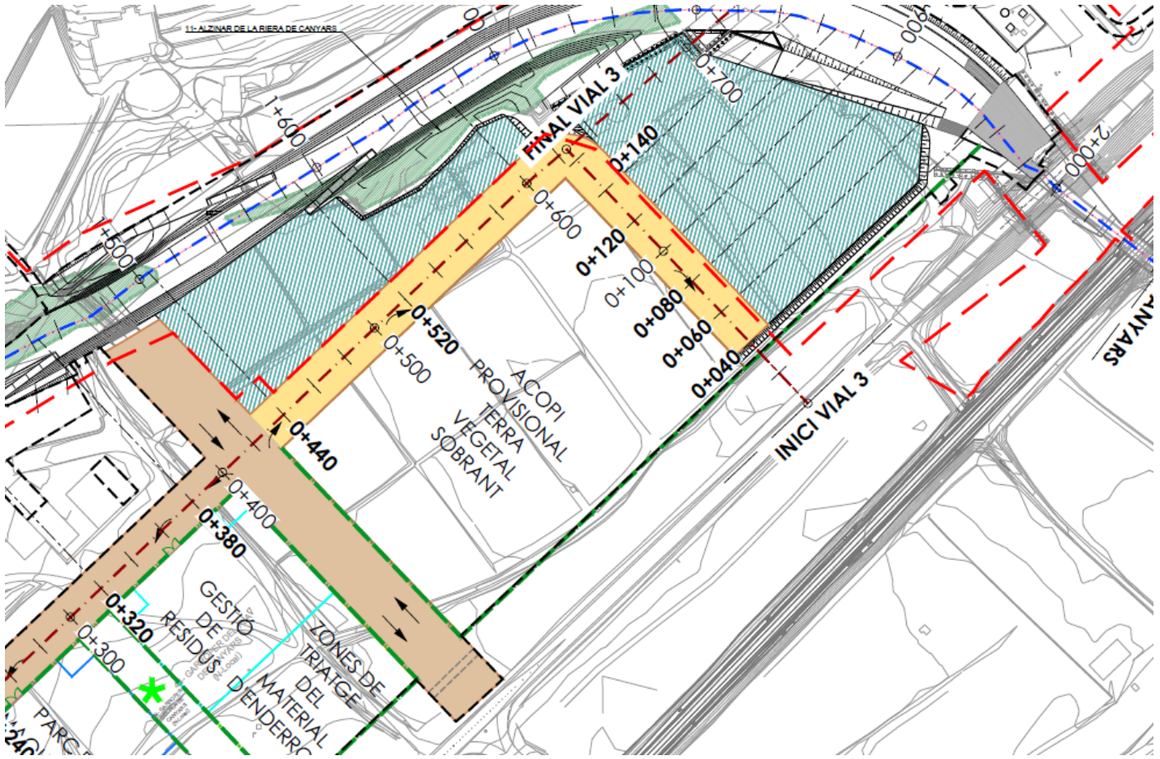

Imatge 1.- De color blau-verdós, els dos espais on s'ha previst acumular de manera definitiva les terres de bona qualitat sobrants en els dos parcs de ribera.

En el cas concret de la plataforma adjacent amb el vial 3, en un futur s'hi faran les obres definitives del parc urbà amb els acabats i les plantacions previstes en el projecte dels parcs de ribera. En aquesta fase inicial, el que s'hi farà es re-plantar una part dels arbres trasplantats dels parcs de ribera, així com la hidrosembra esmentada, que serà provisional fins el dia en que es facin les plantacions definitives previstes.

I la plataforma adjacent amb el carrer B, toca pel seu extrem amb una arbreda catalogada, amb el que s'ha deixat tot un espai sense emplenar de terres i amb una distancia de separació raonable per no afectar-la i on també s'hi ha previst una delimitació de protecció.

Per altre part, el "*Pla de tasques de tala, trasplantament i gestió forestal*" haurà d'analitzar en fase prèvia a les obres, les possibles afeccions d'arbrat en aquest espai que ocuparan les dues plataformes de terres definitives.

La justificació del volum de terres sobrants en el conjunt dels dos parcs de ribera es la següent:

ANÀLISI MOVIMENT TERRES PARCS DE RIBERA CANYARS I CALAMOT		
	PARC DE RIBERA DE CANYARS	
Concepte:	***UM:***	***Amidaments detallats***
Neteja i esbrossada	m2	
Riera		48.952
Bassa 1		26.709
Bassa 2		10.458
Estructures obres bàsiques		697
Actuacions avançades definitives		32.678
Actuacions provisionals		43.702
Parcel·les de gestió de reidus (2 ut)		20.340
Suma:		***183.536***
Excavació de terra vegetal	m3	
Riera		14.683
Bassa 1		8.013
Bassa 2		3.137
Estructures obres bàsiques		209
Actuacions avançades definitives		225
Actuacions provisionals		4.613
Parcel·les de gestió de reidus (2 ut)		7.119
Suma:		***37.999***
Reutilizar terra vegetal	m3	
Riera		0
Bassa 1 (e=50cm)		12.970
Bassa 2 (e=50cm)		5.383
Estructures obres bàsiques		0
Actuacions avançades definitives		0
Actuacions provisionals		0
Suma:		***18.353***
Excavació de terres	m3	
Riera		28.693
Bassa 1		75.369
Bassa 2		11.417
Estructures obres bàsiques		3.069
Actuacions avançades definitives		4.996
Actuacions provisionals		8.020
Suma:		***131.564***
Rebliments i terraplens	m3	
Riera		28.230
Bassa 1 (tierras)		5.416
Bassa 1 (arcilla)		4.798
Bassa 2 (tierras)		5.084
Bassa 2 (arcilla)		4.713
Estructures obres bàsiques		2.888
Actuacions avançades definitives		2.531
Actuacions provisionals		7.411
Suma:		***61.071***
Sobrant terra vegetal	m3	***19.646***
Sobrant terres	m3	***70.493***
Terres de fora	m3	***0***

Taula 1.- Detall del balanç de terres en el parc de ribera de Canyars.

ANÀLISI MOVIMENT TERRES PARCS DE RIBERA CANYARS I CALAMOT		
	PARC DE RIBERA DEL CALAMOT	
Concepte:	***UM:***	***Amidaments detallats***
Neteja i esbrossada	m2	
Torrent		8.050
Estructures obres bàsiques		1.138
Actuacions avançades definitives		364
Actuacions provisionals		1.010
Suma:		***10.562***
Excavació de terra vegetal	m3	
Torrent		2.415
Estructures obres bàsiques		341
Actuacions avançades definitives		109
Actuacions provisionals		229
Suma:		***3.094***
Reutilizar terra vegetal	m3	
Torrent		0
Estructures obres bàsiques		0
Actuacions avançades definitives		0
Actuacions provisionals		0
Suma:		***0***
Excavació de terres	m3	
Torrent		2.987
Estructures obres bàsiques		2.638
Actuacions avançades definitives		624
Actuacions provisionals		1.379
Suma:		***7.628***
Rebliments i terraplens	m3	
Torrent		5.590
Estructures obres bàsiques		5.657
Actuacions avançades definitives		374
Actuacions provisionals		1.301
Suma:		***12.922***
Sobrant terra vegetal	m3	***3.094***
Sobrant terres	m3	***-5.294***
Terres de fora (de Canyars)	m3	***5.294***

Taula 2.- Detall del balanç de terres en el parc de ribera del Calamot.

On efectivament, hi ha un sobrant de terres de 70.493 m^3 (parc de ribera de Canyars) – 5.294 m^3 (parc de ribera del Calamot on hi manca terra) = 65.199 m^3.

Per altre part, aquests terres sobrants, es portaran a l'emplaçament que s'ha previst, on tal com es pot veure amb els perfils transversals que s'adjunten en els plànols, aporten el següent amidament:

COSTAT VIAL B			
PK: Inici	172,13	11	1.893
PK: 0+440	172,13	80	8.217
PK: 0+520	33,29	80	4.589
PK: 0+600	81,44	14,5	1.181
PK: Final	81,44		
Suma vial B (m3):		***185,5***	***15.880***
COSTAT VIAL 3			
PK: Inici	253,39	4	1.014
PK: 0+040	253,39	20	4.669
PK: 0+060	213,54	20	4.393
PK: 0+080	225,71	20	4.613
PK: 0+100	235,63	20	4.705
PK: 0+120	234,88	20	4.597
PK: 0+140	224,85	35	7.870
PK: Final	224,86		
Suma vial 3 (m3):		***135***	***31.861***
	SUMA FINAL (m3):		***47.741***

Taula 3.- Amidament del volum de terres que com a màxim pot cabre en els dos emplaçaments que s'han destinat a rebliments definitius de terres sobrants.

On a més, caldria sumar les terres que caldrà usar per a la formació de la rampa que permeti accedir als vials B i 3, que envolten la zona d'acopi de la terra vegetal a partir del camí provisional d'accés a l'obra situat a la zona de gestió de residus, que està situat a una cota inferior.

29,5m x 21,5m x 1,8m = 1.142 m^3
30,0m x 1,8m x ½ x 29,5m x 2ut = 1.593 m^3
30,0m x 1,8m x ½ x 21,5m = 580 m^3

Suma = 3.315 m^3

El que suposa un total d'emplaçaments on poder col·locar la terra de bona qualitat de: 47.741 + 3.315 = 51.026 m^3.

El que suposa que hi ha un sobrant de terres de: 65.199 m^3 – 51.026 m^3 = 14.173 m^3, que s'hauran de portar a l'abocador, al no disposar de cap altre lloc on poder-les acopiar en bones condicions.

On per altre part, seria poc realista suposar que la totalitat de les terres excavades son de qualitat i que serveixen per a poder confeccionar terraplens. Sempre hi ha un cert percentatge de tot el volum d'excavació, que no te la qualitat suficient i que cal portar-ho a un abocador.

3.1.2.- PLÀNOLS ANNEX 18 (NOU). ACTUACIONS AVANÇADES

PONT 2
MUR 4.1
FONAMENT PILA
MUR 3
MUR 3.1
MUR 4
ESTREP 1
ALETA 1
MUR 3.2
ALETA 2
MUR 3.3
MUR 2
LLOSA D'OBRA DE TRANSICIÓ
MUR 1
PROTECCIÓ PROVISIONAL DELS TALUS AMB PEDRES D'ESCULLERA
PONT 1.2
PONT 1.1
N

DETALL REBLIMENTS PROVISIONALS EN MURS I ESTREPS

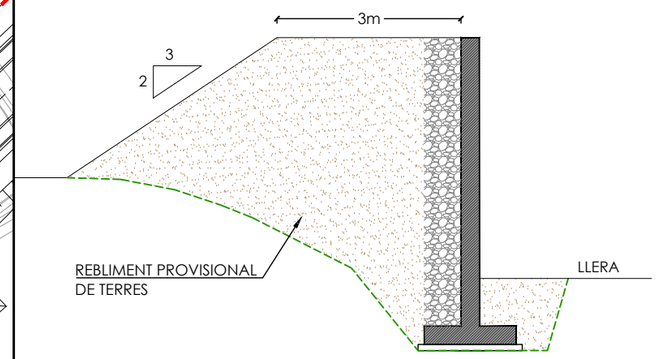

LLEGENDA

- ESTRUCTURES RIERA CANYARS A EXECUTAR
- ESTRUCTURES D'OBRES AVANÇADES
- OBRES A EXECUTAR EN UNA FASE FUTURA (URBANITZACIÓ)

LLEGENDA

- ÀMBIT DE PROJECTE (Sector E Canyars i sector F Calamot)
- ÀMBIT D'ACTUACIÓ

Ajuntament de Gavà

CONSULTING: ARUP OUA

L'ENGINYER AUTOR DEL PROJECTE:
ESTEVE RIBA GENESCÀ (OUA)
Eccp, Num Col: 25288

ESCALES:
DIN A3: 1/1000
DIN A1: 1/500

TÍTOL DEL PROJECTE:
MODIFICACIÓ DEL PROJECTE EXECUTIU DE LES OBRES D'URBANITZACIÓ DEL SECTOR PLA DE PONENT DE GAVÀ: ACTUALITZACIÓ DE PREUS I NORMATIVA D'EXECUCIÓ DE L'ACTUACIÓ AUTÒNOMA DELS PARCS DE RIBERA DE CANYARS I CALAMOT

NOM DEL PLÀNOL:
ANNEX 18 (NOU). OBRES AVANÇADES
ESTRUCTURES RIERA CANYARS
PLANTA CONJUNT

DATA: DESEMBRE 2024

NOM DEL DIBUIX:

PLÀNOL Núm.: A18.0

FULL 1 DE 1

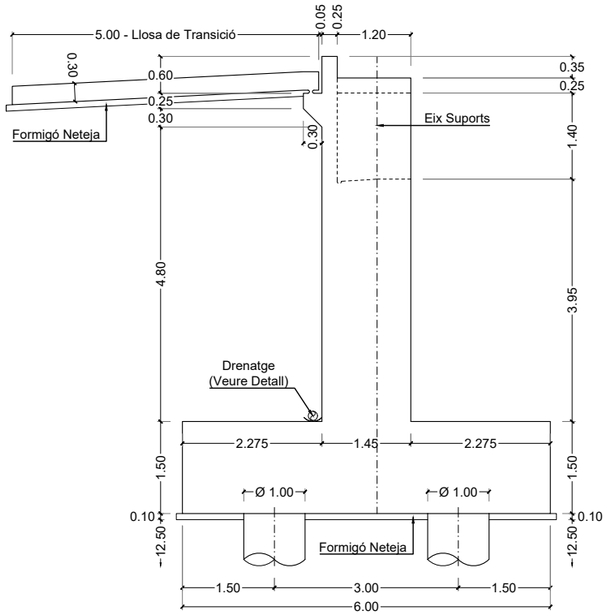

ALÇAT LONGITUDINAL E1 (Vist per A)
ESCALA 1:100 (cotes en m.)

"A"

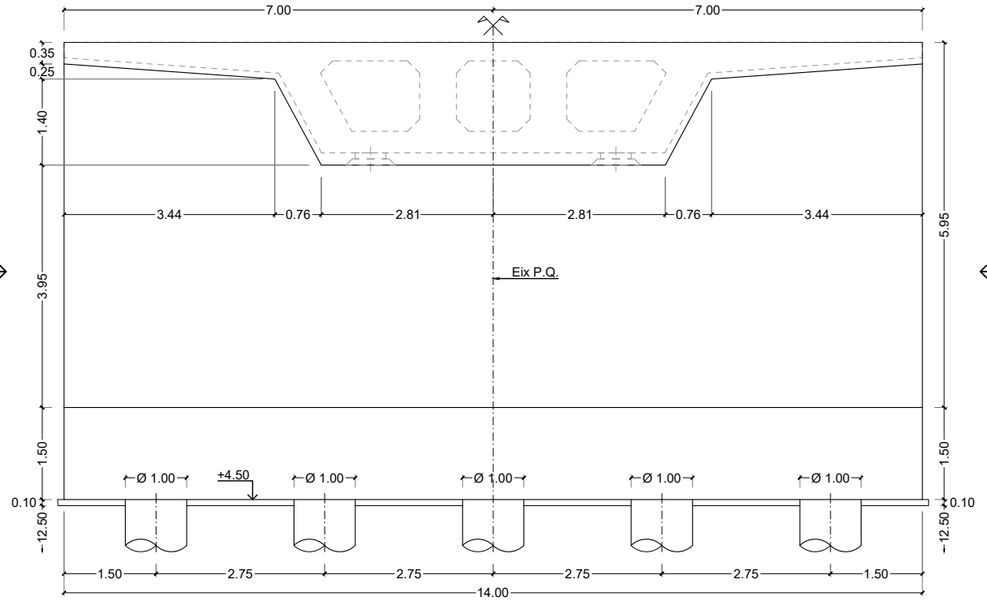

ALÇAT E1
ESCALA 1:100 (cotes en m.)

"B"

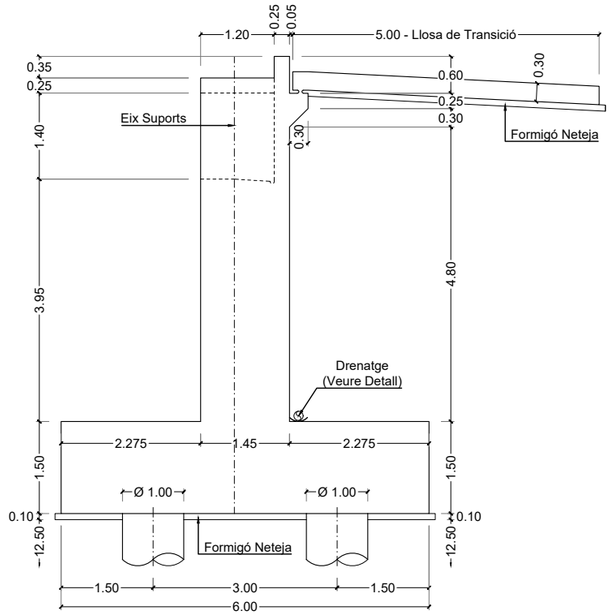

ALÇAT LONGITUDINAL E1 (Vist per B)
ESCALA 1:100 (cotes en m.)

Disseny de la fonamentació d'acord amb la informació recollida a l'Annex 2, Geologia i Geotècnia del projecte. Haurà de ser validada durant l'execució de l'estrep.

CUADRO DE REPLANTEO		
PUNTO	X	Y
R1	415773.946	4571811.124
R2	415764.904	4571821.812
R3	415778.527	4571814.998
R4	415769.485	4571825.687

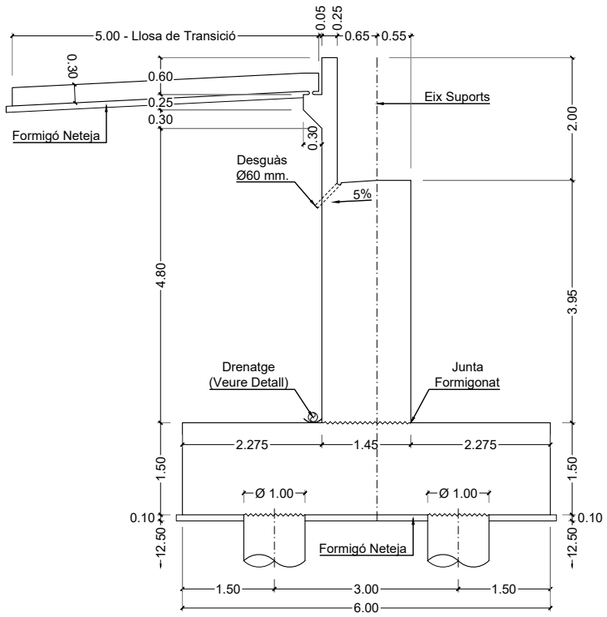

SECCIÓ LONGITUDINAL E1 (Eix P.Q.)
ESCALA 1:100 (cotes en m.)

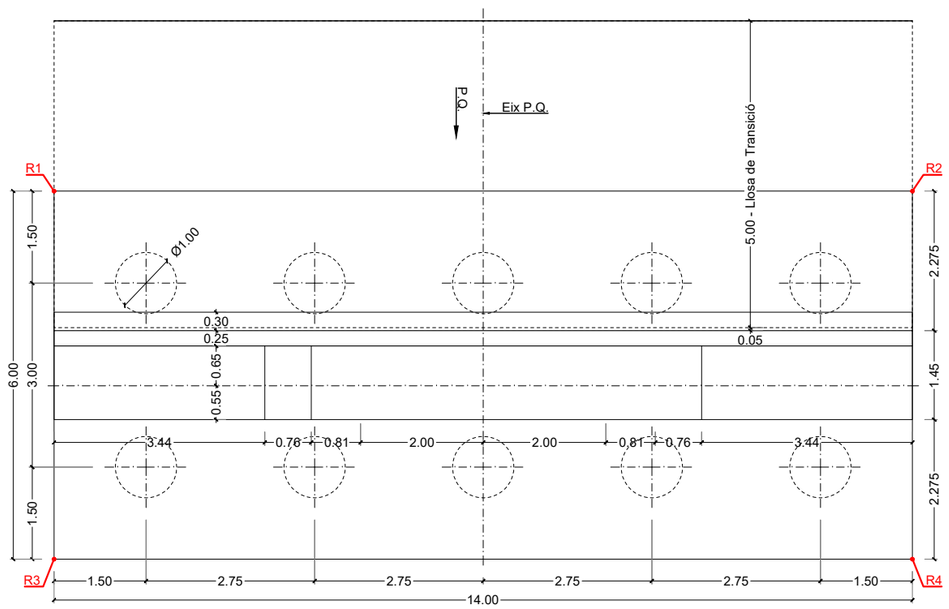

PLANTA E1
ESCALA 1:100 (cotes en m.)

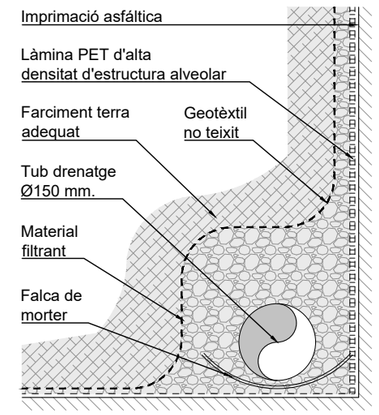

DETALL DRENATGE
S/E

Ajuntament de Gavà	CONSULTING: ARUP OUA	L'ENGINYER AUTOR DEL PROJECTE: ESTEVE RIBA GENESCÀ (OUA) Eccp, Num Col: 25288	ESCALES: DIN A3: INDICADES DIN A1: INDICADES	TÍTOL DEL PROJECTE: MODIFICACIÓ DEL PROJECTE EXECUTIU DE LES OBRES D'URBANITZACIÓ DEL SECTOR PLA DE PONENT DE GAVÀ: ACTUALITZACIÓ DE PREUS I NORMATIVA D'EXECUCIÓ DE L'ACTUACIÓ AUTÒNOMA DELS PARCS DE RIBERA DE CANYARS I CALAMOT	NOM DEL PLÀNOL: ANNEX 18 (NOU). OBRES AVANÇADES PONT 2: ESTREP 1 DEFINICIÓ GEOMÈTRICA I DETALLS	DATA: DESEMBRE 2024 NOM DEL DIBUIX: A18	PLÀNOL Núm.: A18.1 FULL 1 DE 2

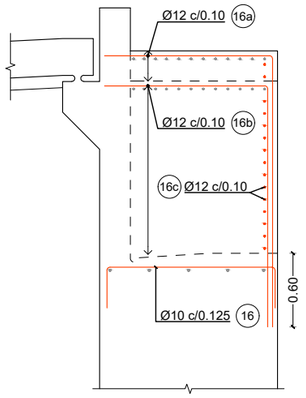

ARMAT LATERAL MUR
ESCALA 1:50 (cotes en m.)

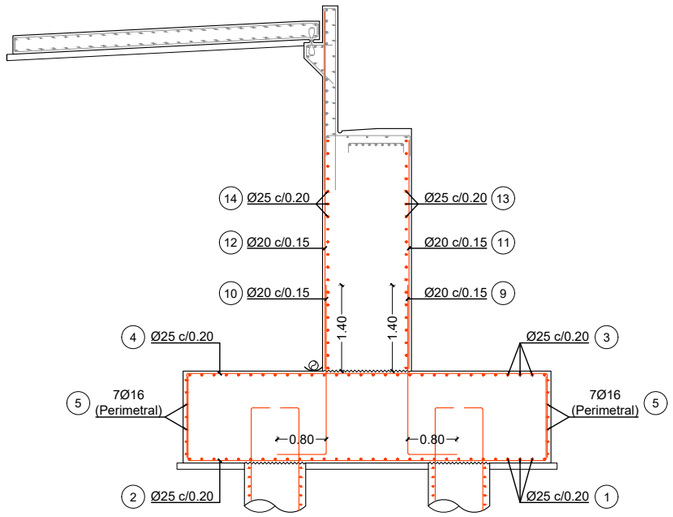

SECCIÓ LONGITUDINAL E1 (Eix P.Q.)
ESCALA 1:100 (cotes en m.)

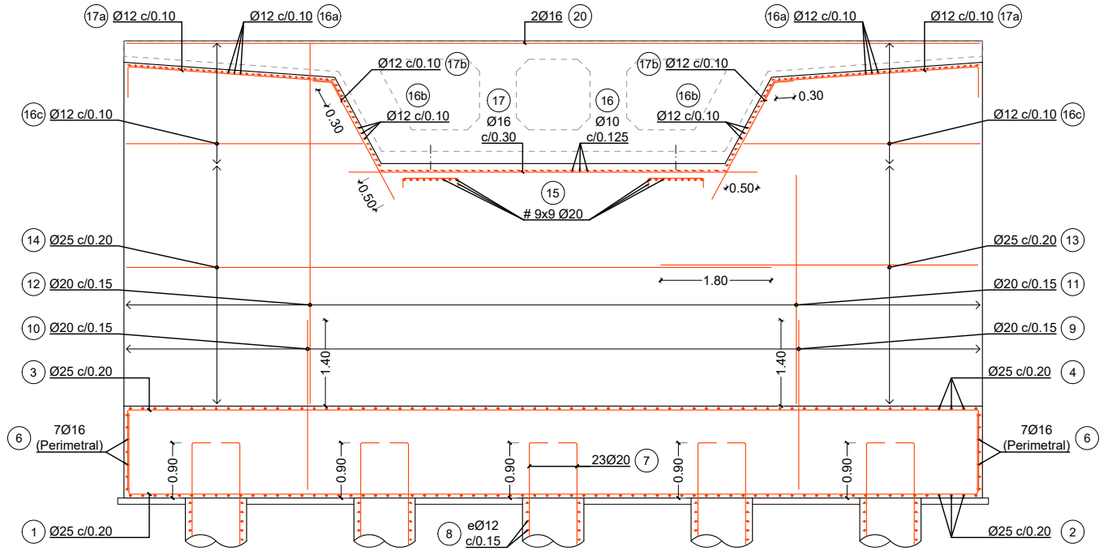

ALÇAT. ARMAT E1
ESCALA 1:100 (cotes en m.)

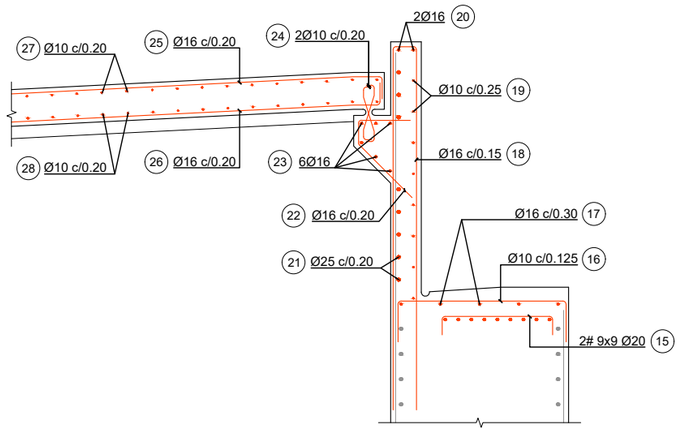

DETALL ESPATLLÓ I LLOSA DE TRANSICIÓ
ESCALA 1:50 (cotes en m.)

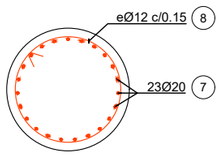

SECCIÓ PILOT
ESCALA 1:50 (cotes en m.)

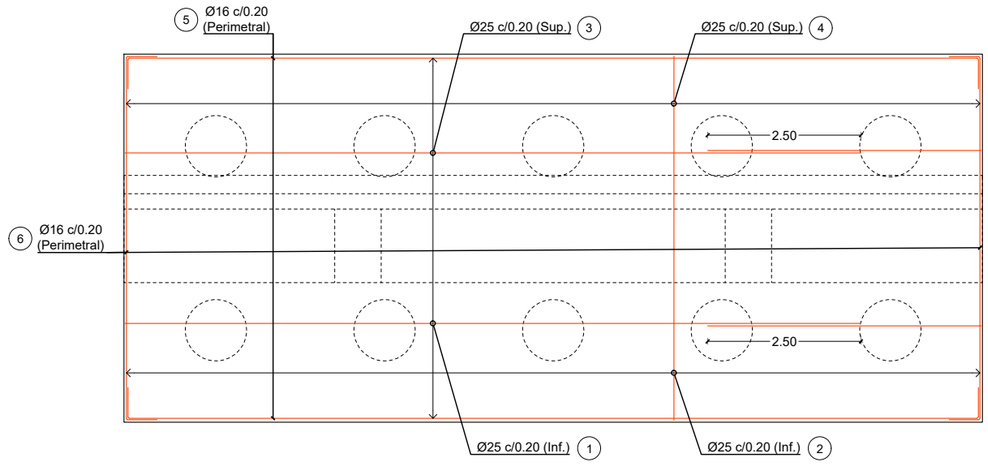

PLANTA FONAMENTACIÓ. ARMAT E1
ESCALA 1:100 (cotes en m.)

CUADRO DE MATERIALES

MATERIAL	ELEMENTO	DESIGNACIÓN T-R / C / TM / A (3) (6)	RESISTENCIA CARACTERÍSTICA N/mm²	NIVEL DE CONTROL	COEFICIENTES PARCIALES DE SEGURIDAD	RECUBRIMIENTO NOMINAL mm. (4)	MÁXIMA RELACIÓN a/c	CONTENIDO MIN. CEMENTO kg/m³
HORMIGÓN IN-SITU (3)	LIMPIEZA Y NIVELACIÓN (2)	HL-150/B/20	-	HORMIGÓN NO ESTRUCTURAL	-	-	-	150
	PILOTES	HA-30/B/12/XC2+XA1	$f_{ck} \geq 30$ N/mm²	ESTADÍSTICO	$\gamma_c = 1.50$	70	0.50	325
	CIMENTACIONES	HA-30/B/20/XC2+XA1	$f_{ck} \geq 30$ N/mm²	ESTADÍSTICO	$\gamma_c = 1.50$	60	0.50	325
	ESTRIBOS Y PILA	HA-30/B/20/XS1	$f_{ck} \geq 30$ N/mm²	ESTADÍSTICO	$\gamma_c = 1.50$	40	0.50	300
	LOSA ALIGERADA	HP-45/F/12/XS1	$f_{ck} \geq 45$ N/mm²	ESTADÍSTICO	$\gamma_c = 1.50$	40	0.45	300
ACERO PASIVO (5)	TODOS ELEMENTOS	B 500 S	$f_{yk} \geq 500$ N/mm²	NORMAL	$\gamma_s = 1.15$	-	-	-
ACERO ACTIVO	TODOS ELEMENTOS	Y 1860 S7	$f_{max} \geq 1860$ N/mm²	NORMAL	$\gamma_s = 1.15$	-	-	-
A. NEOPRENOS	TODOS ELEMENTOS	S-235	$f_{yk} \geq 235$ N/mm²	NORMAL	$\gamma_s = 1.15$	-	-	-
EJECUCIÓN	SEGÚN IAP-11, EUROCÓDIGOS Y CÓDIGO ESTRUCTURAL			NIVEL DE CONTROL / CLASE DE EJECUCIÓN (7)	$\gamma_G = 1.35$ $\gamma_{G^*} = 1.35$ $\gamma_s = 1.50$	-	-	-
				INTENSO / CLASE 3 o 4	$\gamma_s = 1.00$			

(1) - LOS COEFICIENTES PARCIALES DE SEGURIDAD DE MAYORACIÓN DE ACCIONES REFERIDAS AL CUADRO SON LOS CORRESPONDIENTES A EL EFECTO DESFAVORABLE DE CADA ACCIÓN.
- EL VALOR DEL COEFICIENTE PARCIAL DE SEGURIDAD DE LAS ACCIONES PERMANENTES DE VALOR NO CONSTANTE SERÁ G* = 1 PARA PRETENSADO, 1,35 PARA ACCIONES GEOLÓGICAS Y 1,5 PARA ACCIONES DEL TERRENO.
(2) - DEFINIDO SEGÚN ANEJO 10 - HORMIGONES DE LIMPIEZA DEL CÓDIGO ESTRUCTURAL.
(3) - VER CONDICIONES ESTABLECIDAS EN EL PPTP RELATIVAS A LA UTILIZACIÓN DE SUPERFLUIDIFICANTES Y LA POSIBLE MODIFICACIÓN DE LAS CONSISTENCIAS ESTABLECIDAS EN EL CUADRO.
(4) - LOS RECUBRIMIENTOS INDICADOS CORRESPONDEN A LA CLASE DE EXPOSICIÓN DEFINIDA EN LA DESIGNACIÓN DEL HORMIGÓN. PARA AMBIENTES XS1 Y XA1, SE EMPLEARÁN CEMENTOS CEM II/B-S, B-P.
(5) - ACERO PASIVO B 500 S / B 500 SD SEGÚN TABLA 34.2.a DEL CÓDIGO ESTRUCTURAL
(6) - SE DEBERÁN SEGUIR LAS RECOMENDACIONES DEFINIDAS EN EL ANEJO 6 DEL CÓDIGO ESTRUCTURAL.
(7) - SEGÚN EL AR´TICULO 14.3 DEL CÓDIGO ESTRUCTURAL

Ajuntament de Gavà

CONSULTING: ARUP OUA

L'ENGINYER AUTOR DEL PROJECTE:
ESTEVE RIBA GENESCÀ (OUA)
Eccp, Num Col: 25288

ESCALES:
DIN A3: INDICADES
DIN A1: INDICADES

TÍTOL DEL PROJECTE:
MODIFICACIÓ DEL PROJECTE EXECUTIU DE LES OBRES D'URBANITZACIÓ DEL SECTOR PLA DE PONENT DE GAVÀ: ACTUALITZACIÓ DE PREUS I NORMATIVA D'EXECUCIÓ DE L'ACTUACIÓ AUTÒNOMA DELS PARCS DE RIBERA DE CANYARS I CALAMOT

NOM DEL PLÀNOL:
ANNEX 18 (NOU). OBRES AVANÇADES
PONT 2: ESTREP 1
DEFINICIÓ ARMAT I DETALLS

DATA: DESEMBRE 2024

PLÀNOL Núm.: A18.1

NOM DEL DIBUIX: A18

FULL 2 DE 2

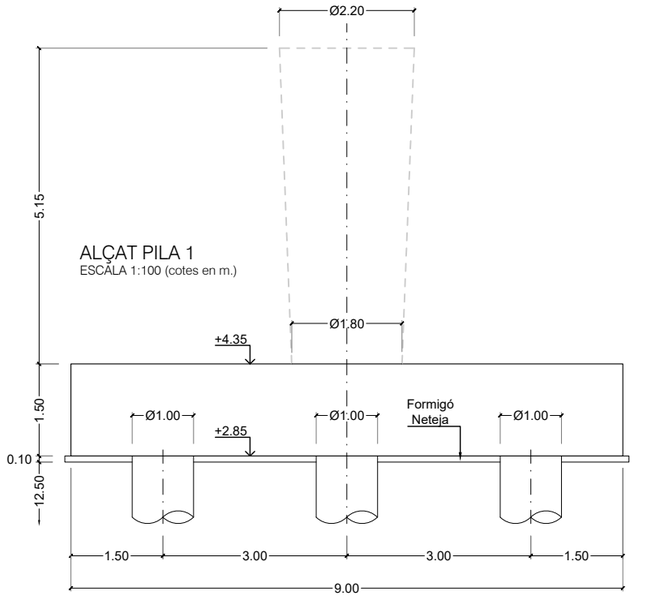

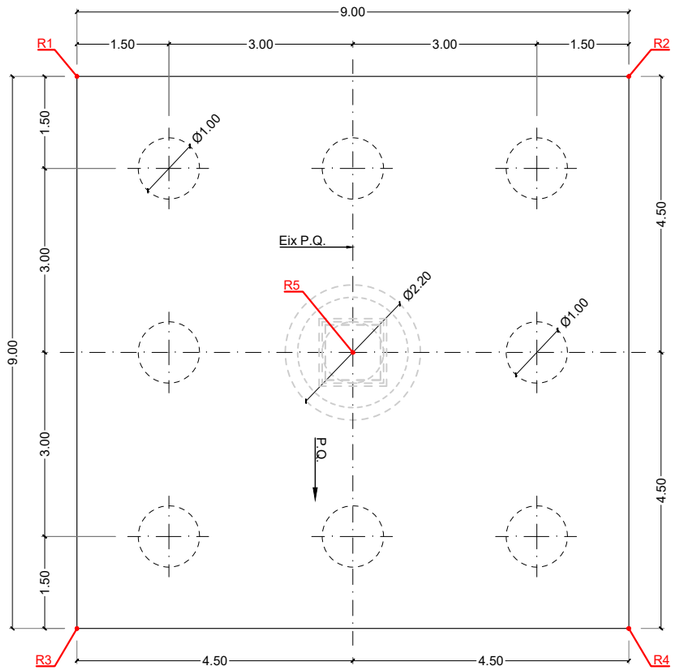

PLANTA PILA 1
ESCALA 1:100 (cotes en m.)

Disseny de la fonamentació d'acord amb la informació recollida a l'Annex 2, Geologia i Geotècnia del projecte. Haurà de ser validada durant l'execució de l'estrep.

CUADRO DE REPLANTEO		
PUNTO	X	Y
R1	415803.043	4571839.010
R2	415797.231	4571845.882
R3	415809.914	4571844.822
R4	415804.102	4571851.694
R5	415803.573	4571845.352

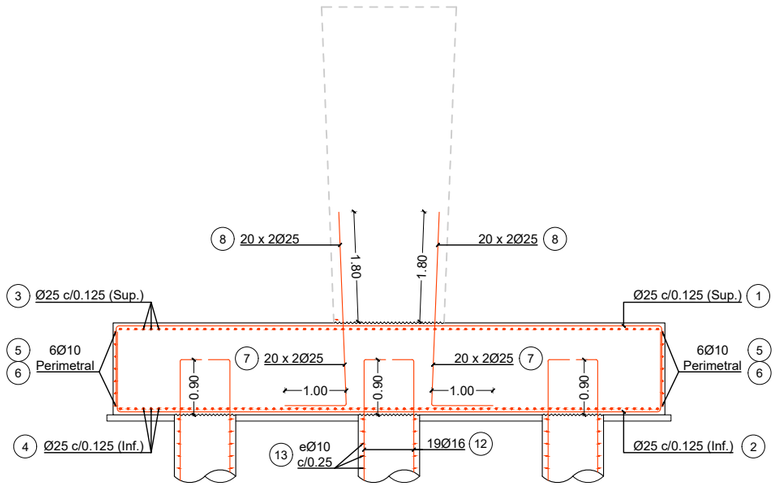

SECCIÓ PILA 1. ARMAT
ESCALA 1:100 (cotes en m.)

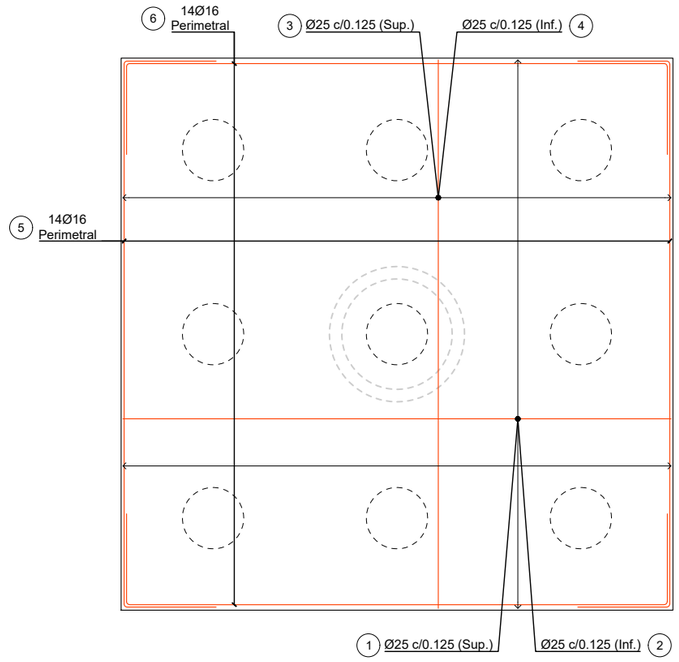

PLANTA FONAMENTACIÓ PILA 1. ARMAT
ESCALA 1:100 (cotes en m.)

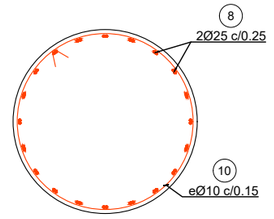

SECCIÓ PILA. ARMAT
ESCALA 1:60 (cotes en m.)

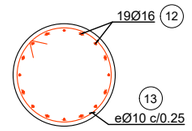

SECCIÓ PILOT. ARMAT
ESCALA 1:60 (cotes en m.)

CUADRO DE MATERIALES								
MATERIAL	**ELEMENTO**	**DESIGNACIÓN T-R / C / TM / A (3) (6)**	**RESISTENCIA CARACTERÍSTICA N/mm²**	**NIVEL DE CONTROL**	**COEFICIENTES PARCIALES DE SEGURIDAD**	**RECUBRIMIENTO NOMINAL mm. (4)**	**MÁXIMA RELACIÓN a/c**	**CONTENIDO MIN. CEMENTO kg/m³**
HORMIGÓN IN-SITU (3)	LIMPIEZA Y NIVELACIÓN (2)	HL-150/B/20	-	HORMIGÓN NO ESTRUCTURAL	-	-	-	150
	PILOTES	HA-30/B/12/XC2+XA1	$f_{ck} \geq 30$ N/mm²	ESTADÍSTICO	$\gamma_c = 1.50$	70	0.50	325
	CIMENTACIONES	HA-30/B/20/XC2+XA1	$f_{ck} \geq 30$ N/mm²	ESTADÍSTICO	$\gamma_c = 1.50$	60	0.50	325
	ESTRIBOS Y PILA	HA-30/B/20/XS1	$f_{ck} \geq 30$ N/mm²	ESTADÍSTICO	$\gamma_c = 1.50$	40	0.50	300
	LOSA ALIGERADA	HP-45/F/12/XS1	$f_{ck} \geq 45$ N/mm²	ESTADÍSTICO	$\gamma_c = 1.50$	40	0.45	300
ACERO PASIVO (5)	TODOS ELEMENTOS	B 500 S	$f_{yk} \geq 500$ N/mm²	NORMAL	$\gamma_s = 1.15$	-	-	-
ACERO ACTIVO	TODOS ELEMENTOS	Y 1860 S7	$f_{max} \geq 1860$ N/mm²	NORMAL	$\gamma_s = 1.15$	-	-	-
A. NEOPRENOS	TODOS ELEMENTOS	S-235	$f_{yk} \geq 235$ N/mm²	NORMAL	$\gamma_s = 1.15$	-	-	-
EJECUCIÓN	SEGÚN IAP-11, EUROCÓDIGOS Y CÓDIGO ESTRUCTURAL			**NIVEL DE CONTROL / CLASE DE EJECUCIÓN (7)**	$\gamma_G = 1.35$ $\gamma_{G^*} = 1.35$ $\gamma_s = 1.50$	-	-	-
				INTENSO / CLASE 3 o 4	$\gamma_s = 1.00$			

(1) - LOS COEFICIENTES PARCIALES DE SEGURIDAD DE MAYORACIÓN DE ACCIONES REFERIDAS AL CUADRO SON LOS CORRESPONDIENTES A EL EFECTO DESFAVORABLE DE CADA ACCIÓN.
- EL VALOR DEL COEFICIENTE PARCIAL DE SEGURIDAD DE LAS ACCIONES PERMANENTES DE VALOR NO CONSTANTE SERÁ G* = 1 PARA PRETENSADO, 1,35 PARA ACCIONES GEOLÓGICAS Y 1,5 PARA ACCIONES DEL TERRENO.
(2) - DEFINIDO SEGÚN ANEJO 10 - HORMIGONES DE LIMPIEZA DEL CÓDIGO ESTRUCTURAL.
(3) - VER CONDICIONES ESTABLECIDAS EN EL PPTP RELATIVAS A LA UTILIZACIÓN DE SUPERFLUIDIFICANTES Y LA POSIBLE MODIFICACIÓN DE LAS CONSISTENCIAS ESTABLECIDAS EN EL CUADRO.
(4) - LOS RECUBRIMIENTOS INDICADOS CORRESPONDEN A LA CLASE DE EXPOSICIÓN DEFINIDA EN LA DESIGNACIÓN DEL HORMIGÓN. PARA AMBIENTES XS1 Y XA1, SE EMPLEARÁN CEMENTOS CEM II/B-S, B-P.
(5) - ACERO PASIVO B 500 S / B 500 SD SEGÚN TABLA 34.2.a DEL CÓDIGO ESTRUCTURAL
(6) - SE DEBERÁN SEGUIR LAS RECOMENDACIONES DEFINIDAS EN EL ANEJO 6 DEL CÓDIGO ESTRUCTURAL.
(7) - SEGÚN EL AR´TICULO 14.3 DEL CÓDIGO ESTRUCTURAL

Ajuntament de Gavà

CONSULTING: ARUP OUA

L'ENGINYER AUTOR DEL PROJECTE:
ESTEVE RIBA GENESCÀ (OUA)
Eccp, Num Col: 25288

ESCALES:
DIN A3: INDICADES
DIN A1: INDICADES

TÍTOL DEL PROJECTE:
MODIFICACIÓ DEL PROJECTE EXECUTIU DE LES OBRES D'URBANITZACIÓ DEL SECTOR PLA DE PONENT DE GAVÀ: ACTUALITZACIÓ DE PREUS I NORMATIVA D'EXECUCIÓ DE L'ACTUACIÓ AUTÒNOMA DELS PARCS DE RIBERA DE CANYARS I CALAMOT

NOM DEL PLÀNOL:
ANNEX 18 (NOU). OBRES AVANÇADES
PONT 2 FONAMENTACIÓ PILA
DEFINICIÓ GEOMÈTRICA I ARMAT.

DATA: DESEMBRE 2024
PLÀNOL Núm.: A18.2
NOM DEL DIBUIX: A18
FULL 1 DE 1

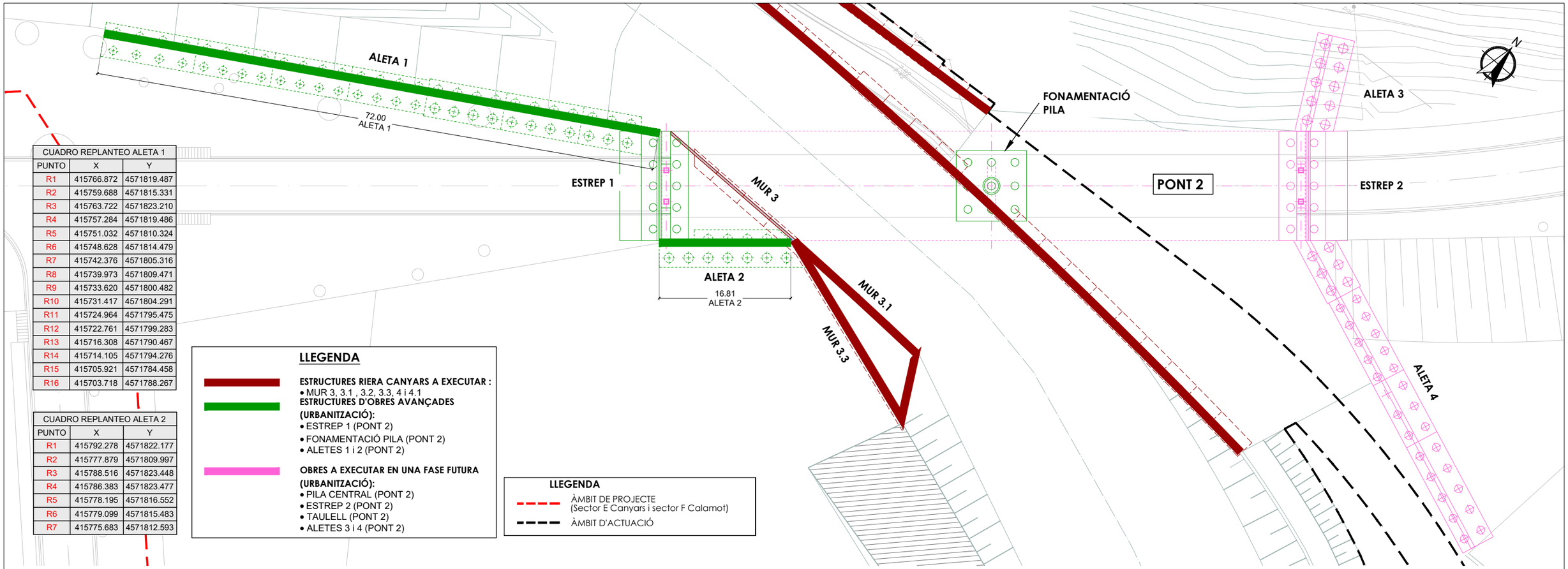

CUADRO REPLANTEO ALETA 1		
PUNTO	X	Y
R1	415766.872	4571819.487
R2	415759.688	4571815.331
R3	415763.722	4571823.210
R4	415757.284	4571819.486
R5	415751.032	4571810.324
R6	415748.628	4571814.479
R7	415742.376	4571805.316
R8	415739.973	4571809.471
R9	415733.620	4571800.482
R10	415731.417	4571804.291
R11	415724.964	4571795.475
R12	415722.761	4571799.283
R13	415716.308	4571790.467
R14	415714.105	4571794.276
R15	415705.921	4571784.458
R16	415703.718	4571788.267

CUADRO REPLANTEO ALETA 2		
PUNTO	X	Y
R1	415792.278	4571822.177
R2	415777.879	4571809.997
R3	415788.516	4571823.448
R4	415786.383	4571823.477
R5	415778.195	4571816.552
R6	415779.099	4571815.483
R7	415775.683	4571812.593

LLEGENDA

ESTRUCTURES RIERA CANYARS A EXECUTAR :
- MUR 3, 3.1 , 3.2, 3.3, 4 i 4.1

ESTRUCTURES D'OBRES AVANÇADES (URBANITZACIÓ):
- ESTREP 1 (PONT 2)
- FONAMENTACIÓ PILA (PONT 2)
- ALETES 1 i 2 (PONT 2)

OBRES A EXECUTAR EN UNA FASE FUTURA (URBANITZACIÓ):
- PILA CENTRAL (PONT 2)
- ESTREP 2 (PONT 2)
- TAULELL (PONT 2)
- ALETES 3 i 4 (PONT 2)

LLEGENDA
- ÀMBIT DE PROJECTE (Sector E Canyars i sector F Calamot)
- ÀMBIT D'ACTUACIÓ

PLANTA GENERAL ALETAS
ESCALA 1:500 (cotes en m.)

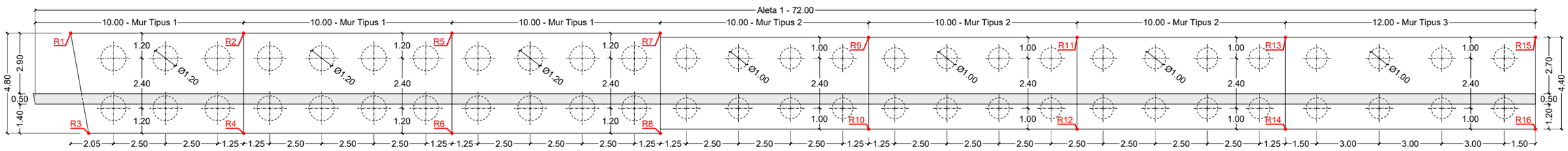

PLANTA ALETA 1
ESCALA 1:200 (cotes en m.)

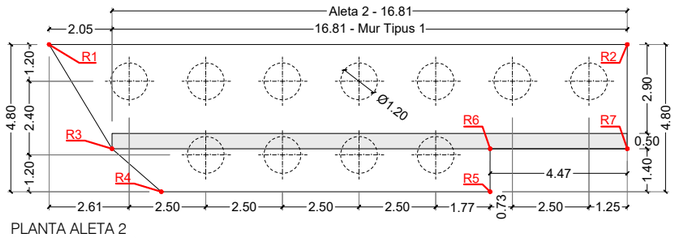

PLANTA ALETA 2
ESCALA 1:200 (cotes en m.)

CUADRO DE MATERIALES

MATERIAL	ELEMENTO	DESIGNACIÓN T-R / C / TM / A (3) (6)	RESISTENCIA CARACTERÍSTICA N/mm²	NIVEL DE CONTROL	COEFICIENTES PARCIALES DE SEGURIDAD	RECUBRIMIENTO NOMINAL mm. (4)	MÁXIMA RELACIÓN a/c	CONTENIDO MIN. CEMENTO kg/m³
HORMIGÓN IN-SITU (3)	LIMPIEZA Y NIVELACIÓN (2)	HL-150/B/20	-	HORMIGÓN NO ESTRUCTURAL	-	-	-	150
	PILOTES	HA-30/B/12/XC2+XA1	$f_{ck} \geq 30$ N/mm²	ESTADÍSTICO	$\gamma_c = 1.50$	70	0.50	325
	CIMENTACIONES	HA-30/B/20/XC2+XA1	$f_{ck} \geq 30$ N/mm²	ESTADÍSTICO	$\gamma_c = 1.50$	60	0.50	325
	ESTRIBOS Y PILA	HA-30/B/20/XS1	$f_{ck} \geq 30$ N/mm²	ESTADÍSTICO	$\gamma_c = 1.50$	40	0.50	300
	LOSA ALIGERADA	HP-45/F/12/XS1	$f_{ck} \geq 45$ N/mm²	ESTADÍSTICO	$\gamma_c = 1.50$	40	0.45	300
ACERO PASIVO (5)	TODOS ELEMENTOS	B 500 S	$f_{yk} \geq 500$ N/mm²	NORMAL	$\gamma_s = 1.15$	-	-	-
ACERO ACTIVO	TODOS ELEMENTOS	Y 1860 S7	$f_{max} \geq 1860$ N/mm²	NORMAL	$\gamma_s = 1.15$	-	-	-
A. NEOPRENOS	TODOS ELEMENTOS	S-235	$f_{yk} \geq 235$ N/mm²	NORMAL	$\gamma_s = 1.15$	-	-	-
EJECUCIÓN	SEGÚN IAP-11, EUROCÓDIGOS Y CÓDIGO ESTRUCTURAL			NIVEL DE CONTROL / CLASE DE EJECUCIÓN (7)	$\gamma_G = 1.35$ $\gamma_{G^*} = 1.35$ $\gamma_s = 1.50$	-	-	-
				INTENSO / CLASE 3 o 4	$\gamma_s = 1.00$			

(1) - LOS COEFICIENTES PARCIALES DE SEGURIDAD DE MAYORACIÓN DE ACCIONES REFERIDAS AL CUADRO SON LOS CORRESPONDIENTES A EL EFECTO DESFAVORABLE DE CADA ACCIÓN.
- EL VALOR DEL COEFICIENTE PARCIAL DE SEGURIDAD DE LAS ACCIONES PERMANENTES DE VALOR NO CONSTANTE SERÁ G* = 1 PARA PRETENSADO, 1,35 PARA ACCIONES GEOLÓGICAS Y 1,5 PARA ACCIONES DEL TERRENO.
(2) - DEFINIDO SEGÚN ANEJO 10 - HORMIGONES DE LIMPIEZA DEL CÓDIGO ESTRUCTURAL.
(3) - VER CONDICIONES ESTABLECIDAS EN EL PPTP RELATIVAS A LA UTILIZACIÓN DE SUPERFLUIDIFICANTES Y LA POSIBLE MODIFICACIÓN DE LAS CONSISTENCIAS ESTABLECIDAS EN EL CUADRO.
(4) - LOS RECUBRIMIENTOS INDICADOS CORRESPONDEN A LA CLASE DE EXPOSICIÓN DEFINIDA EN LA DESIGNACIÓN DEL HORMIGÓN. PARA AMBIENTES XS1 Y XA1, SE EMPLEARÁN CEMENTOS CEM II/B-S, B-P.
(5) - ACERO PASIVO B 500 S / B 500 SD SEGÚN TABLA 34.2.a DEL CÓDIGO ESTRUCTURAL
(6) - SE DEBERÁN SEGUIR LAS RECOMENDACIONES DEFINIDAS EN EL ANEJO 6 DEL CÓDIGO ESTRUCTURAL.
(7) - SEGÚN EL ARˇTICULO 14.3 DEL CÓDIGO ESTRUCTURAL

Ajuntament de Gavà

CONSULTING: ARUP OUA

L'ENGINYER AUTOR DEL PROJECTE:
ESTEVE RIBA GENESCÀ (OUA)
Eccp, Num Col: 25288

ESCALES:
DIN A3: INDICADES
DIN A1: INDICADES

TÍTOL DEL PROJECTE:
MODIFICACIÓ DEL PROJECTE EXECUTIU DE LES OBRES D'URBANITZACIÓ DEL SECTOR PLA DE PONENT DE GAVÀ: ACTUALITZACIÓ DE PREUS I NORMATIVA D'EXECUCIÓ DE L'ACTUACIÓ AUTÒNOMA DELS PARCS DE RIBERA DE CANYARS I CALAMOT

NOM DEL PLÀNOL:
ANNEX 18 (NOU). OBRES AVANÇADES
PONT 2 ALESTES 1 i 2
MURS ALETES. DEFINICIÓ GEOMÈTRICA

DATA: DESEMBRE 2024

PLÀNOL Núm.: A18.3

NOM DEL DIBUIX: A18

FULL 1 DE 2

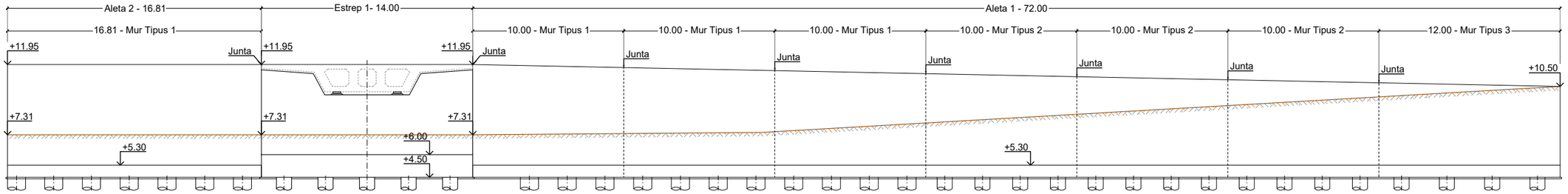

ALÇAT ALETES 1 Y 2
ESCALA 1:300 (cotes en m.)

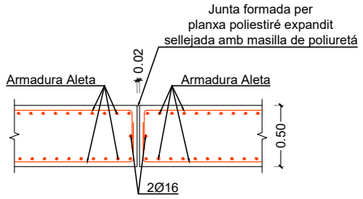

DETALL DE JUNTA VERTICAL DE MUR
ESCALA 1:50 (cotes en m.)

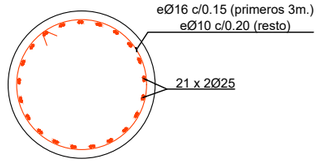

SECCIÓ PILOT Ø1.20m.
ESCALA 1:50 (cotes en m.)

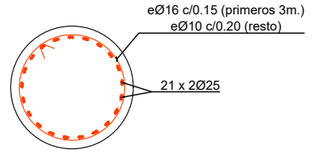

SECCIÓ PILOT Ø1.00m.
ESCALA 1:50 (cotes en m.)

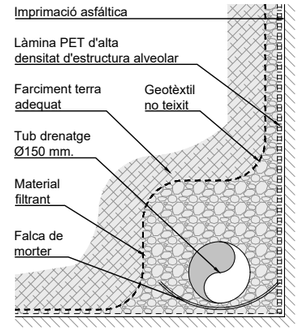

DETALL DRENATGE
S/E

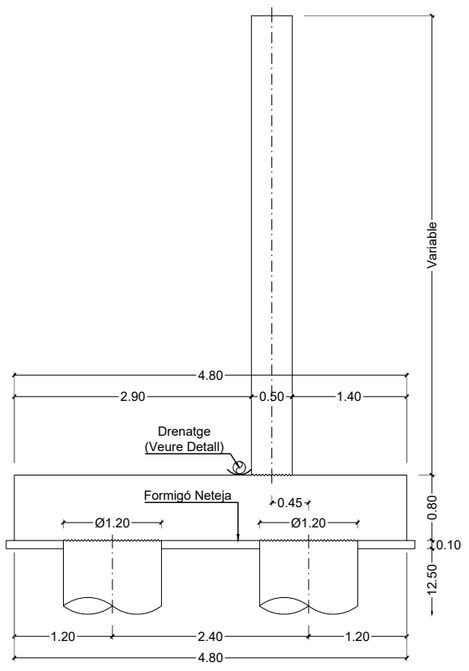

SECCIÓ TRANVERSAL MUR TIPUS 1
ESCALA 1:75 (cotes en m.)

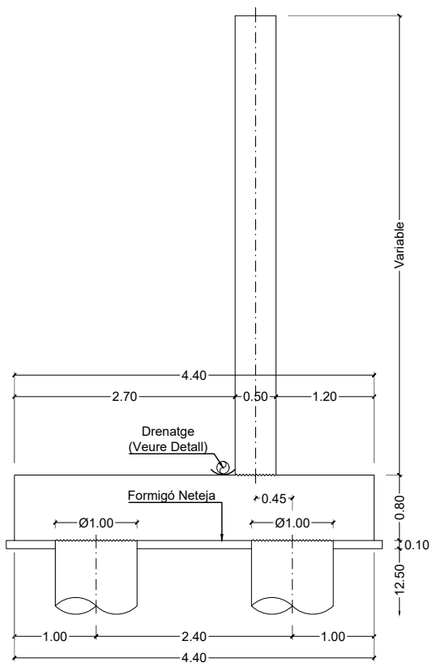

SECCIÓ TRANVERSAL MUR TIPUS 2 Y 3
ESCALA 1:75 (cotes en m.)

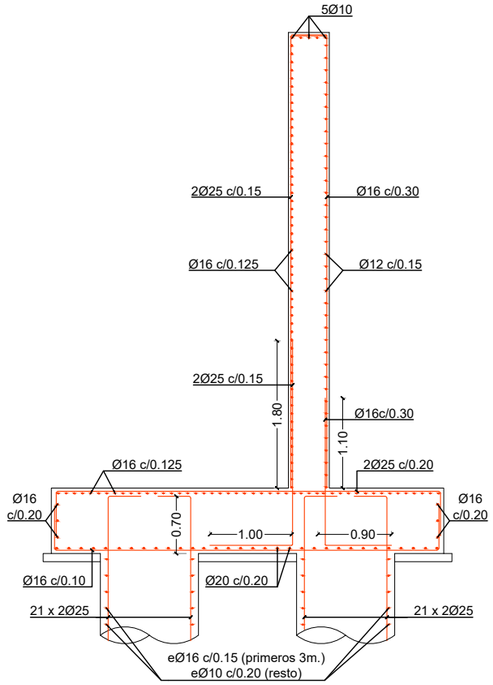

SECCIÓ TRANVERSAL MUR TIPUS 1. ARMAT
ESCALA 1:75 (cotes en m.)

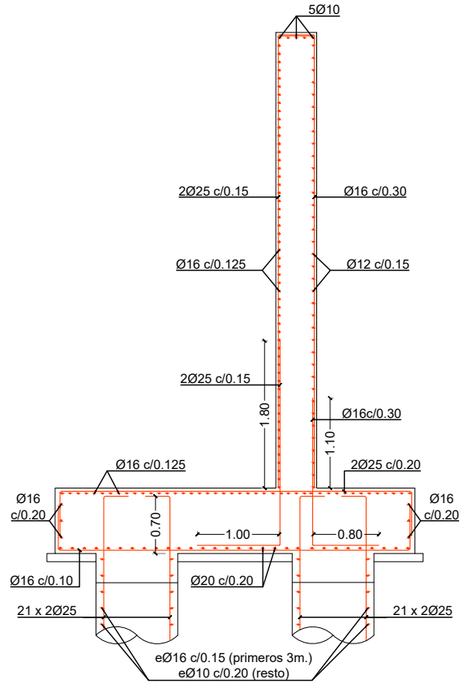

SECCIÓ TRANVERSAL MUR TIPUS 2 Y 3. ARMAT
ESCALA 1:75 (cotes en m.)

Ajuntament de Gavà

CONSULTING: ARUP OUA

L'ENGINYER AUTOR DEL PROJECTE:
ESTEVE RIBA GENESCÀ (OUA)
Eccp, Num Col: 25288

ESCALES:
DIN A3: INDICADES
DIN A1: INDICADES

TÍTOL DEL PROJECTE:
MODIFICACIÓ DEL PROJECTE EXECUTIU DE LES OBRES D'URBANITZACIÓ DEL SECTOR PLA DE PONENT DE GAVÀ: ACTUALITZACIÓ DE PREUS I NORMATIVA D'EXECUCIÓ DE L'ACTUACIÓ AUTÒNOMA DELS PARCS DE RIBERA DE CANYARS I CALAMOT

NOM DEL PLÀNOL:
ANNEX 18 (NOU). OBRES AVANÇADES
PONT 2 ALESTES 1 i 2
DEFINICIÓ GEOMÈTRICA I ARMAT

DATA: DESEMBRE 2024

PLÀNOL Núm.: A18.3

NOM DEL DIBUIX: A18

FULL 2 DE 2

DETALL REBLIMENTS PROVISIONALS EN MURS I ESTREPS

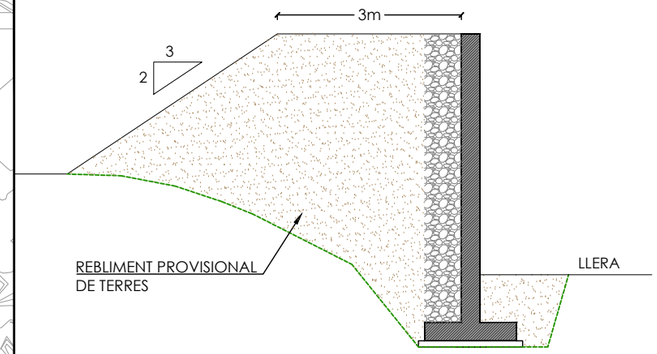

LLEGENDA

ÀMBIT DE PROJECTE
(Sector E Canyars i sector F Calamot)

ÀMBIT D'ACTUACIÓ

LLEGENDA

ESTRUCTURES TORRENT DE CALAMOT A EXECUTAR :
- MUR m6, EXCEPTE TRAM ORTOGONAL A LA LLERA
- MUR m7a, m7b i m7c
- MUR m9

ESTRUCTURES D'OBRES AVANÇADES

OBRES A EXECUTAR EN UNA FASE FUTURA:
- MUR m10, mH, mF
- TRAM MUR m6 NO EXECUTAT
- OBRA DE DRENATGE CALAMOT

MUR m9
MUR m9
ESTREP 2
PONT F
MUR m6
MUR m9
ESTREP 1
MUR m7.a
MUR m7.b
MUR m7.c
MUR m6
OBRA DE DRENATGE CALAMOT

Ajuntament de Gavà

CONSULTING: ARUP OUA

L'ENGINYER AUTOR DEL PROJECTE:
ESTEVE RIBA GENESCÀ (OUA)
Eccp, Num Col: 25288

ESCALES:
DIN A3: 1/1.500
DIN A1: 1/750

TÍTOL DEL PROJECTE:
MODIFICACIÓ DEL PROJECTE EXECUTIU DE LES OBRES D'URBANITZACIÓ DEL SECTOR PLA DE PONENT DE GAVÀ: ACTUALITZACIÓ DE PREUS I NORMATIVA D'EXECUCIÓ DE L'ACTUACIÓ AUTÒNOMA DELS PARCS DE RIBERA DE CANYARS I CALAMOT

NOM DEL PLÀNOL:
ANNEX 18 (NOU). OBRES AVANÇADES
ESTRUCTURES TORRENT DE CALAMOT
PLANTA CONJUNT

DATA: DESEMBRE 2024
NOM DEL DIBUIX: A18.4
PLÀNOL Núm.: A18.4
FULL 1 DE 1

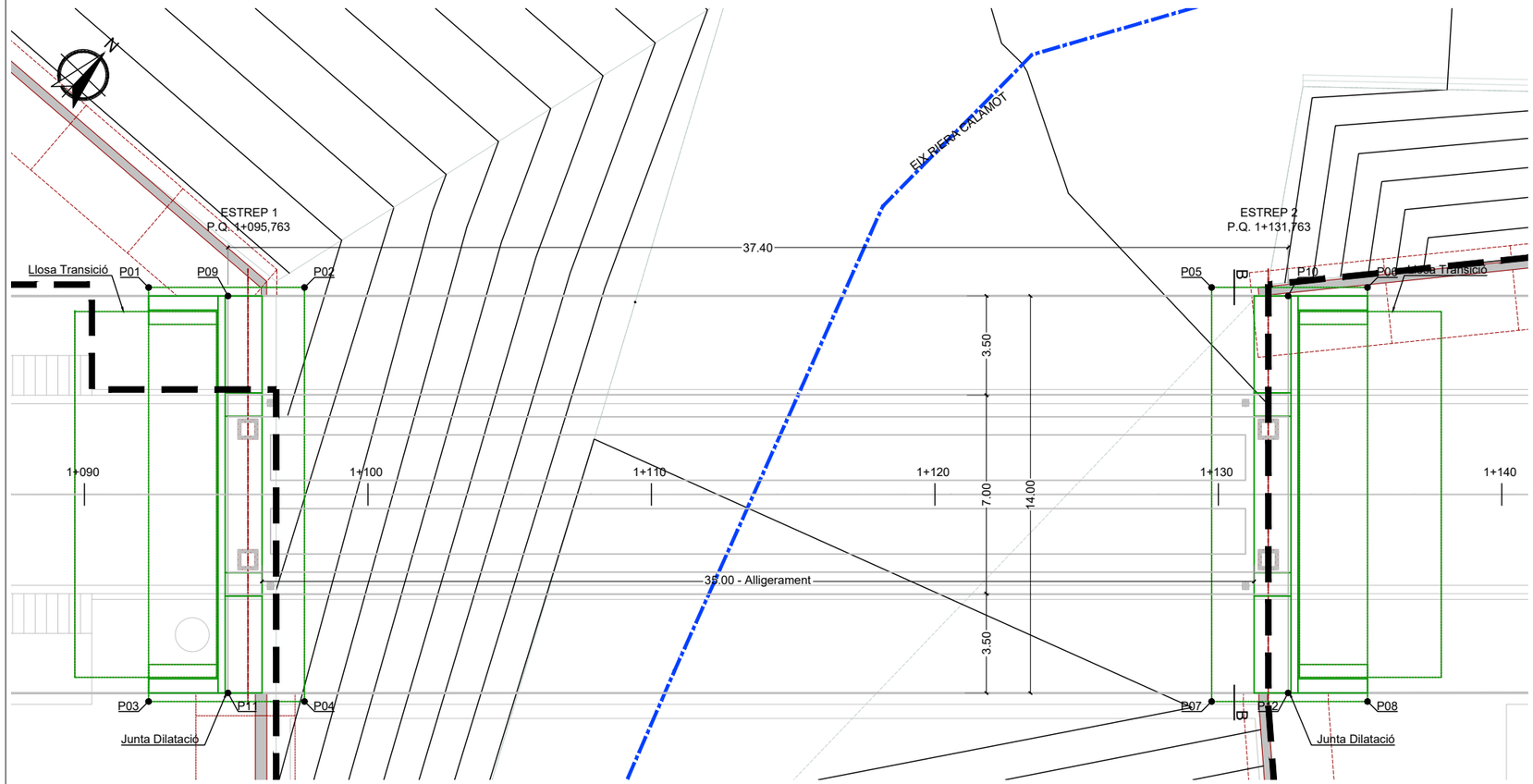

PLANTA
ESCALA 1:200 (cotes en m.)

LLEGENDA

ÀMBIT PARC DE RIBERA DE CALAMOT

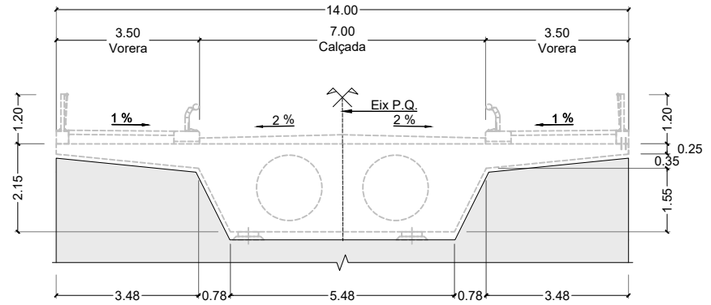

SECCIÓ B-B
ESCALA 1:150 (cotes en m.)

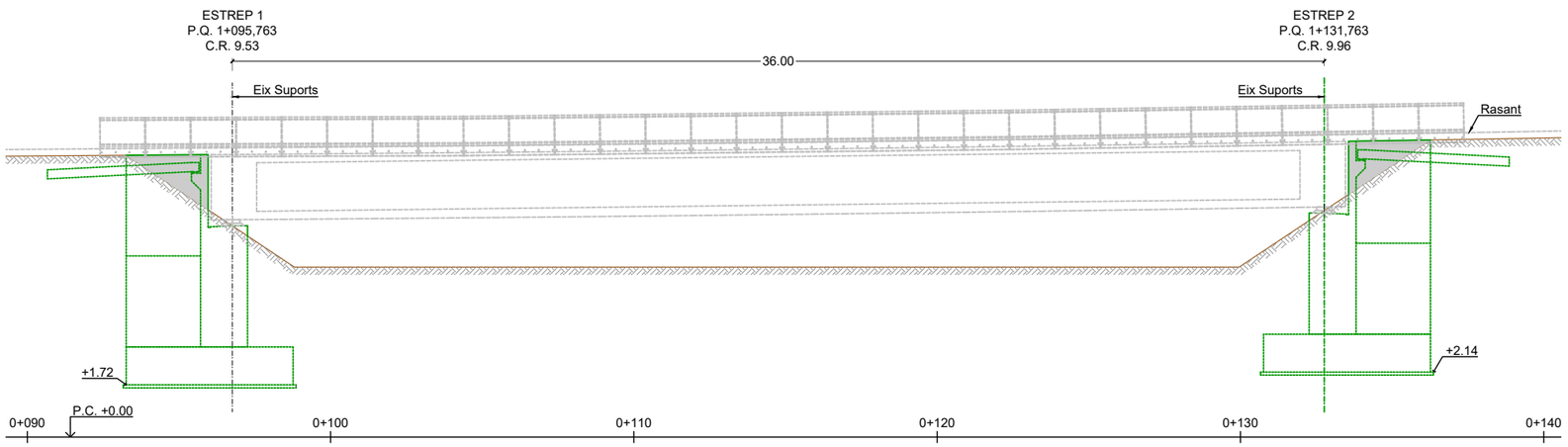

ALÇAT LONGITUDINAL
ESCALA 1:200 (cotes en m.)

CUADRO DE MATERIALES

MATERIAL	ELEMENTO	DESIGNACIÓN T-R / C / TM / A (3) (6)	RESISTENCIA CARACTERÍSTICA N/mm²	NIVEL DE CONTROL	COEFICIENTES PARCIALES DE SEGURIDAD	RECUBRIMIENTO NOMINAL mm. (4)	MÁXIMA RELACIÓN a/c	CONTENIDO MIN. CEMENTO kg/m³
HORMIGÓN IN-SITU (3)	LIMPIEZA Y NIVELACIÓN (2)	HL-150/B/20	-	HORMIGÓN NO ESTRUCTURAL	-	-	-	150
	CIMENTACIONES	HA-30/B/20/XC2+XA1	$f_{ck} \geq 30$ N/mm²	ESTADÍSTICO	$\gamma_c = 1.50$	60	0.50	325
	ESTRIBOS	HA-30/B/20/XS1	$f_{ck} \geq 30$ N/mm²	ESTADÍSTICO	$\gamma_c = 1.50$	40	0.50	300
	LOSA ALIGERADA	HP-35/F/12/XS1	$f_{ck} \geq 35$ N/mm²	ESTADÍSTICO	$\gamma_c = 1.50$	40	0.45	300
ACERO PASIVO (5)	TODOS ELEMENTOS	B 500 S	$f_{yk} \geq 500$ N/mm²	NORMAL	$\gamma_s = 1.15$	-	-	-
ACERO ACTIVO	TODOS ELEMENTOS	Y 1860 S7	$f_{max} \geq 1860$ N/mm²	NORMAL	$\gamma_s = 1.15$	-	-	-
A. NEOPRENOS	TODOS ELEMENTOS	S-235	$f_{yk} \geq 235$ N/mm²	NORMAL	$\gamma_s = 1.15$	-	-	-
EJECUCIÓN	SEGÚN IAP-11, EUROCÓDIGOS Y CÓDIGO ESTRUCTURAL			NIVEL DE CONTROL / CLASE DE EJECUCIÓN (7)	$\gamma_G = 1.35$ $\gamma_{G^*} = 1.35$ $\gamma_s = 1.50$	-	-	-
				INTENSO / CLASE 3 o 4	$\gamma_s = 1.00$			

(1) - LOS COEFICIENTES PARCIALES DE SEGURIDAD DE MAYORACIÓN DE ACCIONES REFERIDAS AL CUADRO SON LOS CORRESPONDIENTES A EL EFECTO DESFAVORABLE DE CADA ACCIÓN.
- EL VALOR DEL COEFICIENTE PARCIAL DE SEGURIDAD DE LAS ACCIONES PERMANENTES DE VALOR NO CONSTANTE SERÁ G* = 1 PARA PRETENSADO, 1,35 PARA ACCIONES GEOLÓGICAS Y 1,5 PARA ACCIONES DEL TERRENO.
(2) - DEFINIDO SEGÚN ANEJO 10 - HORMIGONES DE LIMPIEZA DEL CÓDIGO ESTRUCTURAL.
(3) - VER CONDICIONES ESTABLECIDAS EN EL PPTP RELATIVAS A LA UTILIZACIÓN DE SUPERFLUIDIFICANTES Y LA POSIBLE MODIFICACIÓN DE LAS CONSISTENCIAS ESTABLECIDAS EN EL CUADRO.
(4) - LOS RECUBRIMIENTOS INDICADOS CORRESPONDEN A LA CLASE DE EXPOSICIÓN DEFINIDA EN LA DESIGNACIÓN DEL HORMIGÓN. PARA AMBIENTES XS1 Y XA1, SE EMPLEARÁN CEMENTOS CEM II/B-S, B-P.
(5) - ACERO PASIVO B 500 S / B 500 SD SEGÚN TABLA 34.2.a DEL CÓDIGO ESTRUCTURAL
(6) - SE DEBERÁN SEGUIR LAS RECOMENDACIONES DEFINIDAS EN EL ANEJO 6 DEL CÓDIGO ESTRUCTURAL.
(7) - SEGÚN EL ARˇTICULO 14.3 DEL CÓDIGO ESTRUCTURAL

Ajuntament de Gavà	CONSULTING: ARUP OUA	L'ENGINYER AUTOR DEL PROJECTE: ESTEVE RIBA GENESCÀ (OUA) Eccp, Num Col: 25288	ESCALES: DIN A3: INDICADES DIN A1: INDICADES	TÍTOL DEL PROJECTE: MODIFICACIÓ DEL PROJECTE EXECUTIU DE LES OBRES D'URBANITZACIÓ DEL SECTOR PLA DE PONENT DE GAVÀ: ACTUALITZACIÓ DE PREUS I NORMATIVA D'EXECUCIÓ DE L'ACTUACIÓ AUTÒNOMA DELS PARCS DE RIBERA DE CANYARS I CALAMOT	NOM DEL PLÀNOL: ANNEX 18 (NOU). OBRES AVANÇADES PONT 5 ESTREPS DEFINICIÓ GENERAL	DATA: DESEMBRE 2024 NOM DEL DIBUIX: A18.5	PLÀNOL Núm.: A18.5 FULL 1 DE 5

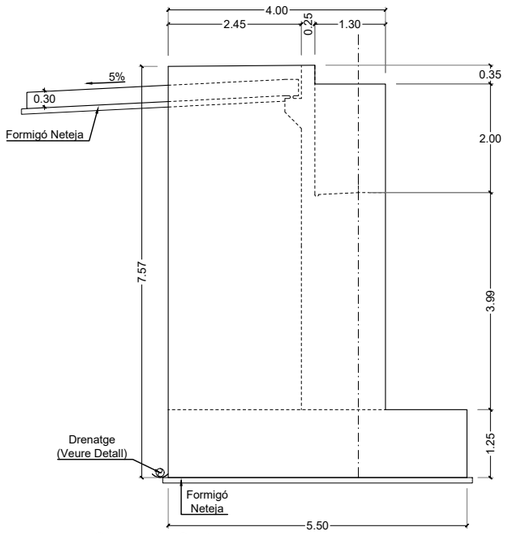

ALÇAT ALETES E1
ESCALA 1:100 (cotes en m.)

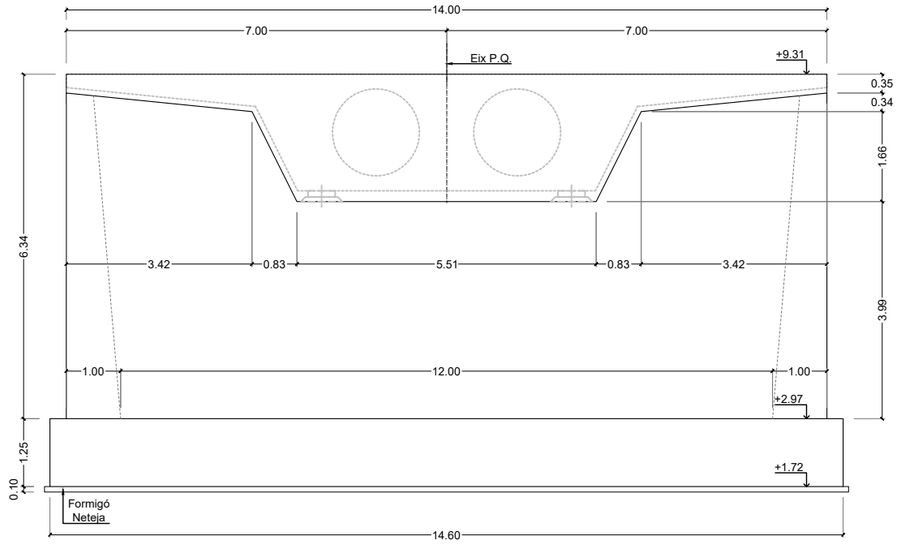

ALÇAT E1 (Vist per A)
ESCALA 1:100 (cotes en m.)

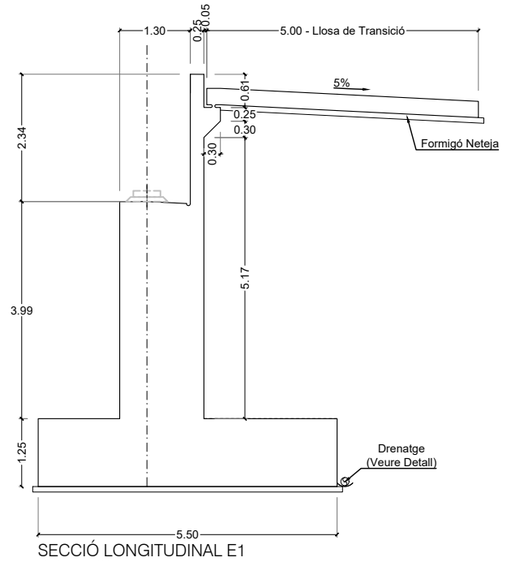

SECCIÓ LONGITUDINAL E1
ESCALA 1:100 (cotes en m.)

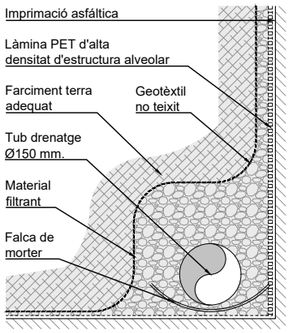

DETALL DRENATJE
S/E

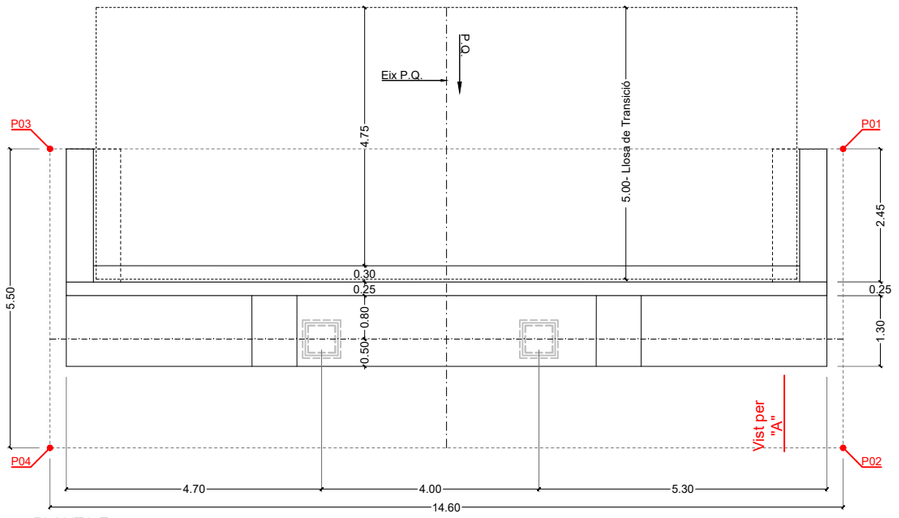

PLANTA E1
ESCALA 1:100 (cotes en m.)

PUNTS DE REPLANTEJAMENT PONT 5 - ESTREP 1		
PUNTO	X	Y
P01	416043.836	4572095.031
P02	416047.823	4572098.819
P03	416053.892	4572084.446
P04	416057.879	4572088.234

Ajuntament de Gavà

CONSULTING: ARUP OUA

L'ENGINYER AUTOR DEL PROJECTE:
ESTEVE RIBA GENESCÀ (OUA)
Eccp, Num Col: 25288

ESCALES:
DIN A3: INDICADES
DIN A1: INDICADES

TÍTOL DEL PROJECTE:
MODIFICACIÓ DEL PROJECTE EXECUTIU DE LES OBRES D'URBANITZACIÓ DEL SECTOR PLA DE PONENT DE GAVÀ: ACTUALITZACIÓ DE PREUS I NORMATIVA D'EXECUCIÓ DE L'ACTUACIÓ AUTÒNOMA DELS PARCS DE RIBERA DE CANYARS I CALAMOT

NOM DEL PLÀNOL:
ANNEX 18 (NOU). ACTUACIONS AVANÇADES DEFINTIVES PONT 5 ESTREPS
DEFINICIÓ GEOMÈTRICA ESTREP 1 I DETALLS

DATA: DESEMBRE 2024

NOM DEL DIBUIX: A18.5

PLÀNOL Núm.: A18.5

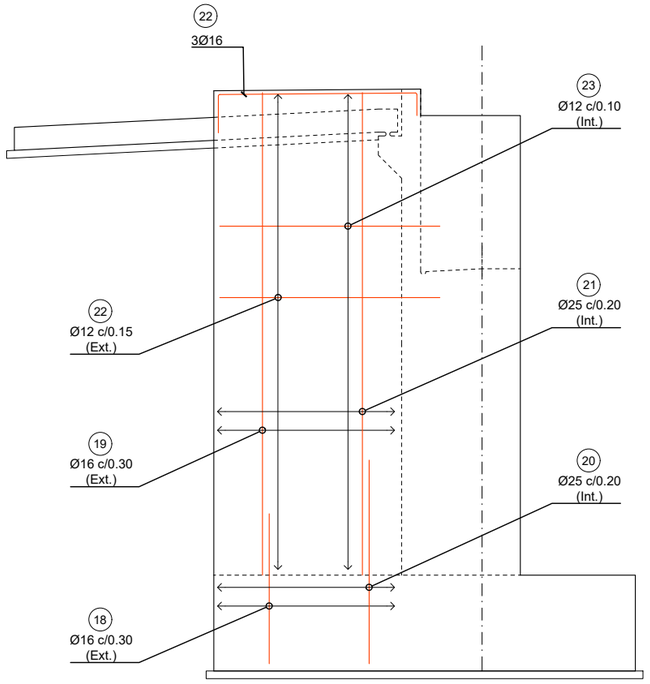

ALÇAT ALETES E1
ESCALA 1:80 (cotes en m.)

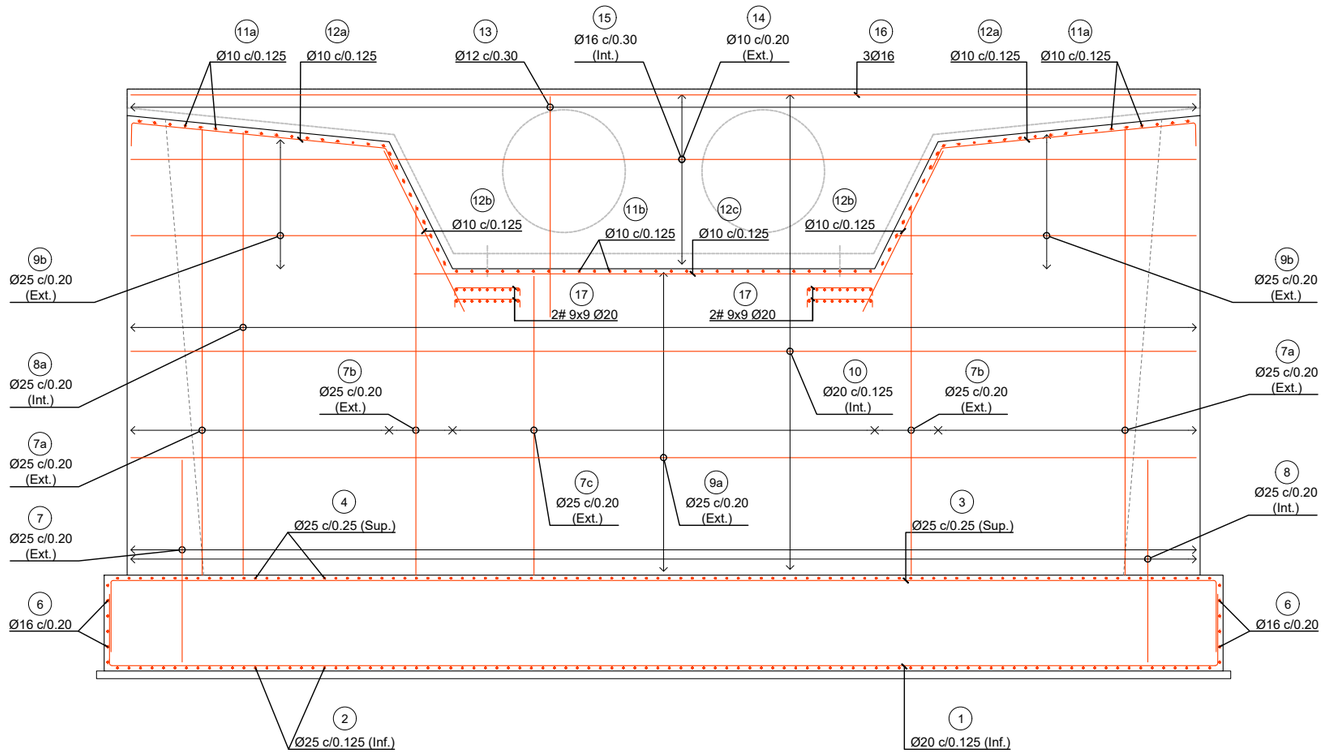

ALÇAT E1 (Vist per A)
ESCALA 1:80 (cotes en m.)

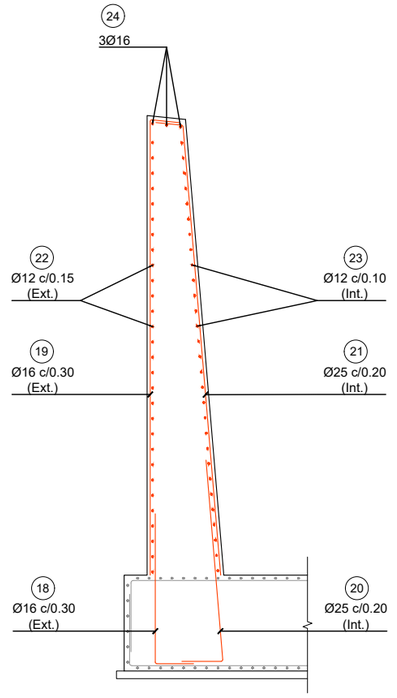

SECCIÓ ALETE
ESCALA 1:80 (cotes en m.)

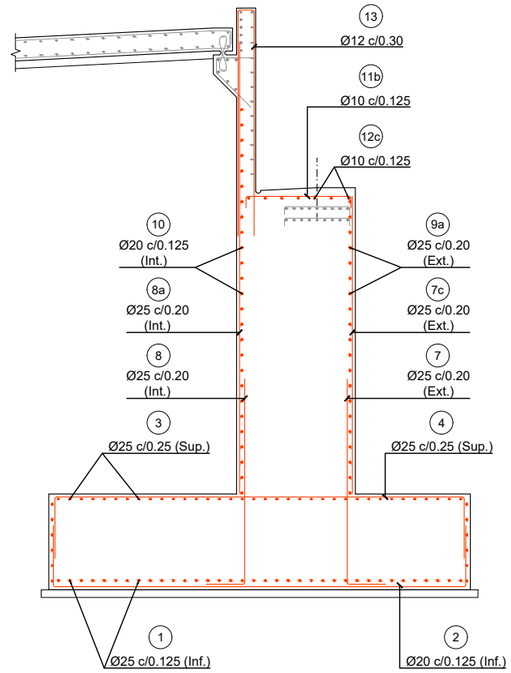

ALÇAT ALETES E1
ESCALA 1:80 (cotes en m.)

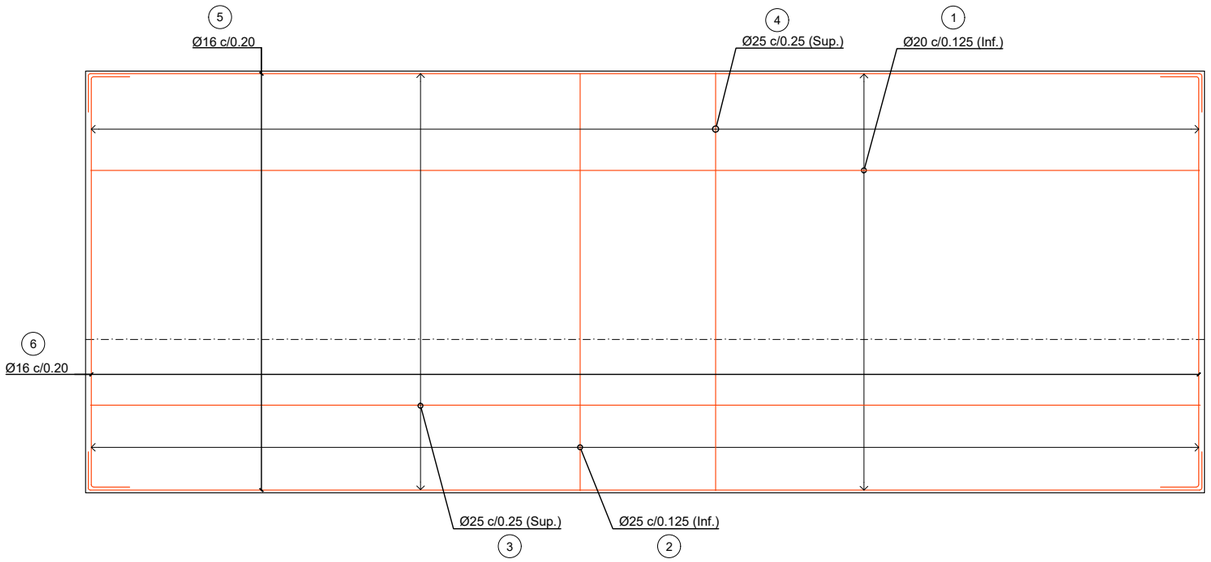

PLANTA E1
ESCALA 1:80 (cotes en m.)

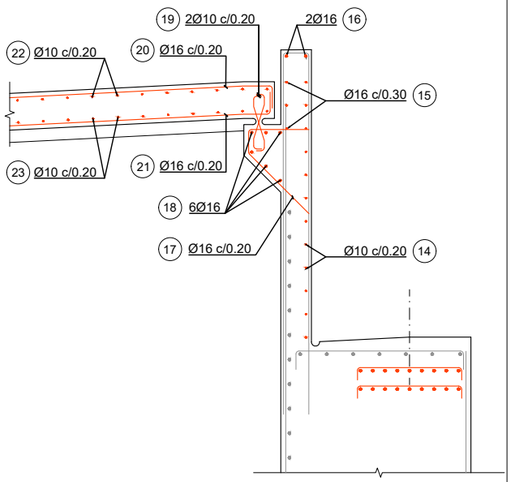

DETALL ESPATLLÓ I LLOSA DE TRANSICIÓ
ESCALA 1:50 (cotes en m.)

Ajuntament de Gavà	CONSULTING: ARUP OUA	L'ENGINYER AUTOR DEL PROJECTE: ESTEVE RIBA GENESCÀ (OUA) Eccp, Num Col: 25288	ESCALES: DIN A3: INDICADES DIN A1: INDICADES	TÍTOL DEL PROJECTE: MODIFICACIÓ DEL PROJECTE EXECUTIU DE LES OBRES D'URBANITZACIÓ DEL SECTOR PLA DE PONENT DE GAVÀ: ACTUALITZACIÓ DE PREUS I NORMATIVA D'EXECUCIÓ DE L'ACTUACIÓ AUTÒNOMA DELS PARCS DE RIBERA DE CANYARS I CALAMOT	NOM DEL PLÀNOL: ANNEX 18 (NOU). OBRES AVANÇADES PONT 5 ESTREPS DEFINICIÓ ARMAT ESTREP 1 I DETALLS	DATA: DESEMBRE 2024 NOM DEL DIBUIX: A18.5	PLÀNOL Núm.: A18.5 FULL 3 DE 5

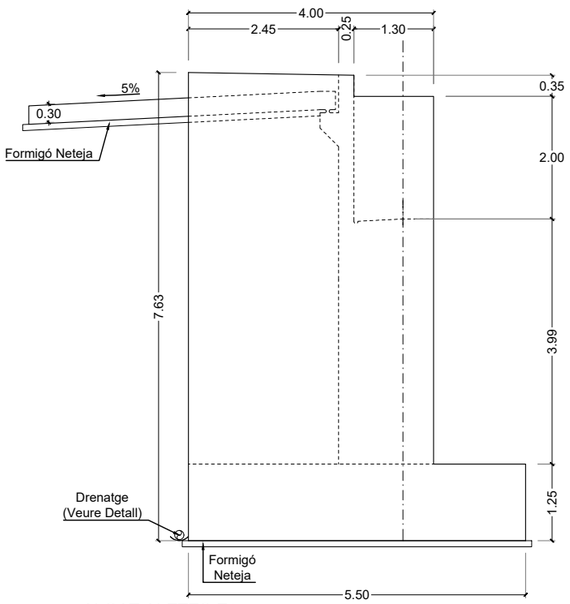

ALÇAT ALETES E2
ESCALA 1:100 (cotes en m.)

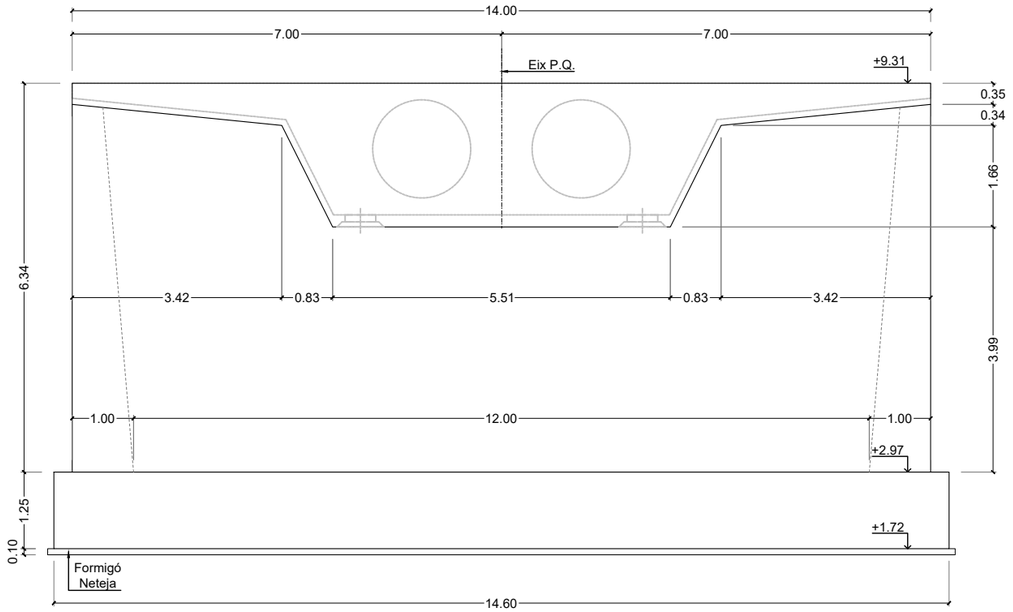

ALÇAT E2 (Vist per A)
ESCALA 1:100 (cotes en m.)

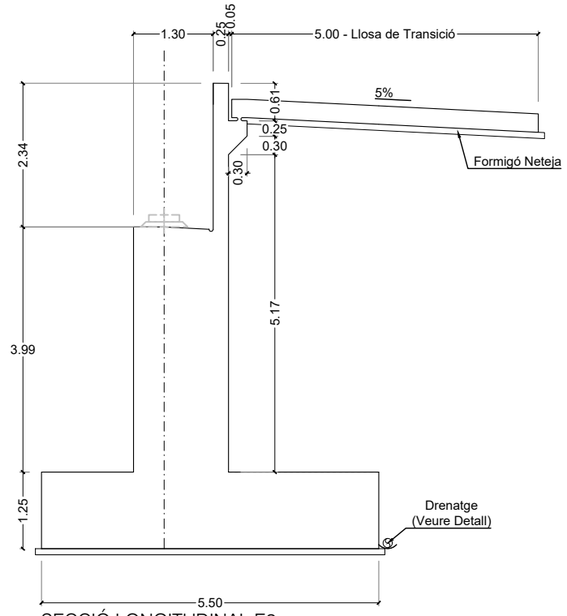

SECCIÓ LONGITUDINAL E2
ESCALA 1:100 (cotes en m.)

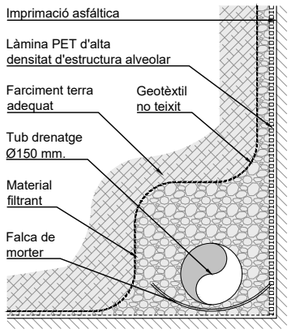

DETALL DRENATJE
S/E

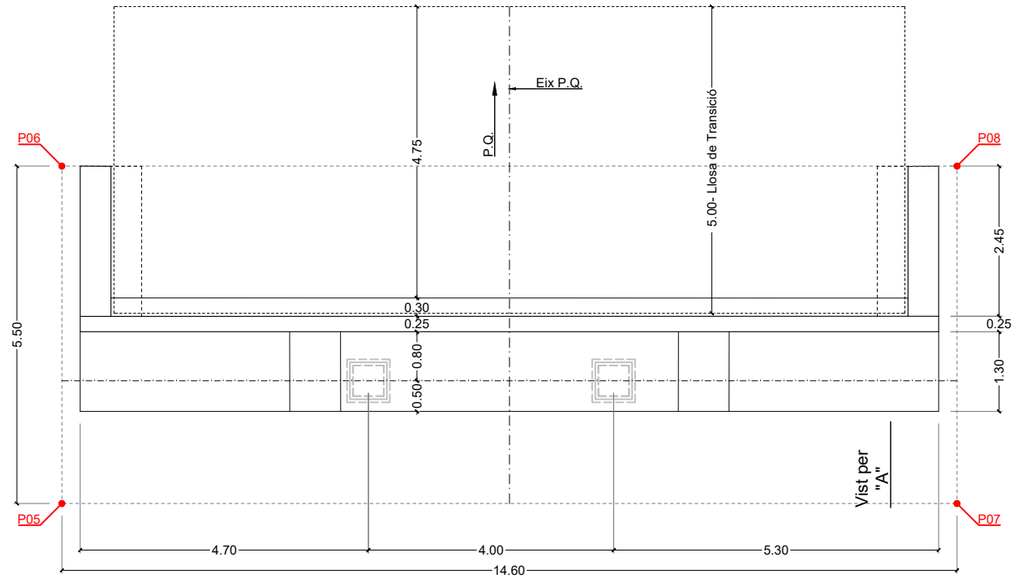

PLANTA E2
ESCALA 1:100 (cotes en m.)

PUNTS DE REPLANTEJAMENT PONT 5 - ESTREP 2		
PUNTO	X	Y
P05	416071.023	4572120.859
P06	416075.010	4572124.647
P07	416081.079	4572110.274
P08	416085.066	4572114.062

Ajuntament de Gavà

CONSULTING: ARUP OUA

L'ENGINYER AUTOR DEL PROJECTE:
ESTEVE RIBA GENESCÀ (OUA)
Eccp, Num Col: 25288

ESCALES:
DIN A3: INDICADES
DIN A1: INDICADES

TÍTOL DEL PROJECTE:
MODIFICACIÓ DEL PROJECTE EXECUTIU DE LES OBRES D'URBANITZACIÓ DEL SECTOR PLA DE PONENT DE GAVÀ: ACTUALITZACIÓ DE PREUS I NORMATIVA D'EXECUCIÓ DE L'ACTUACIÓ AUTÒNOMA DELS PARCS DE RIBERA DE CANYARS I CALAMOT

NOM DEL PLÀNOL:
ANNEX 18 (NOU). OBRES AVANÇADES
PONT 5 ESTREPS
DEFINICIÓ GEOMÈTRICA ESTREP 2 I DETALLS

DATA: DESEMBRE 2024

NOM DEL DIBUIX: A18.5

PLÀNOL Núm.: A18.5

FULL 4 DE 5

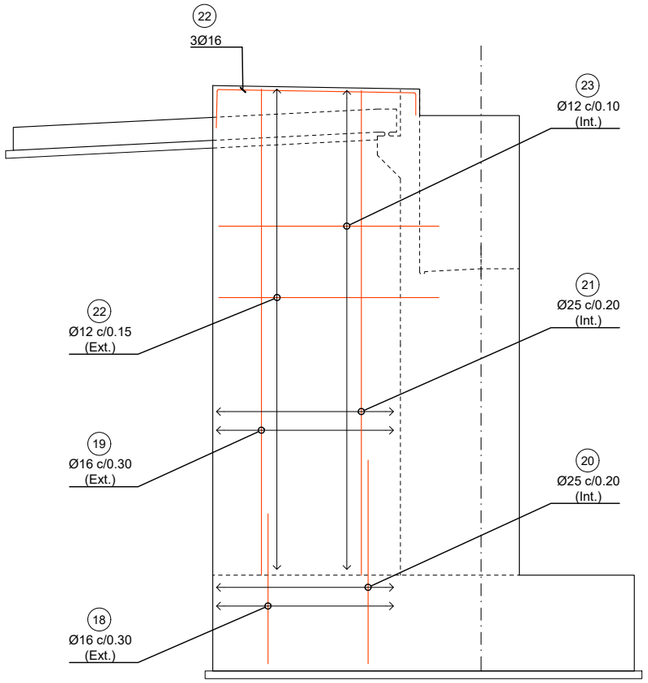

ALÇAT ALETES E2
ESCALA 1:80 (cotes en m.)

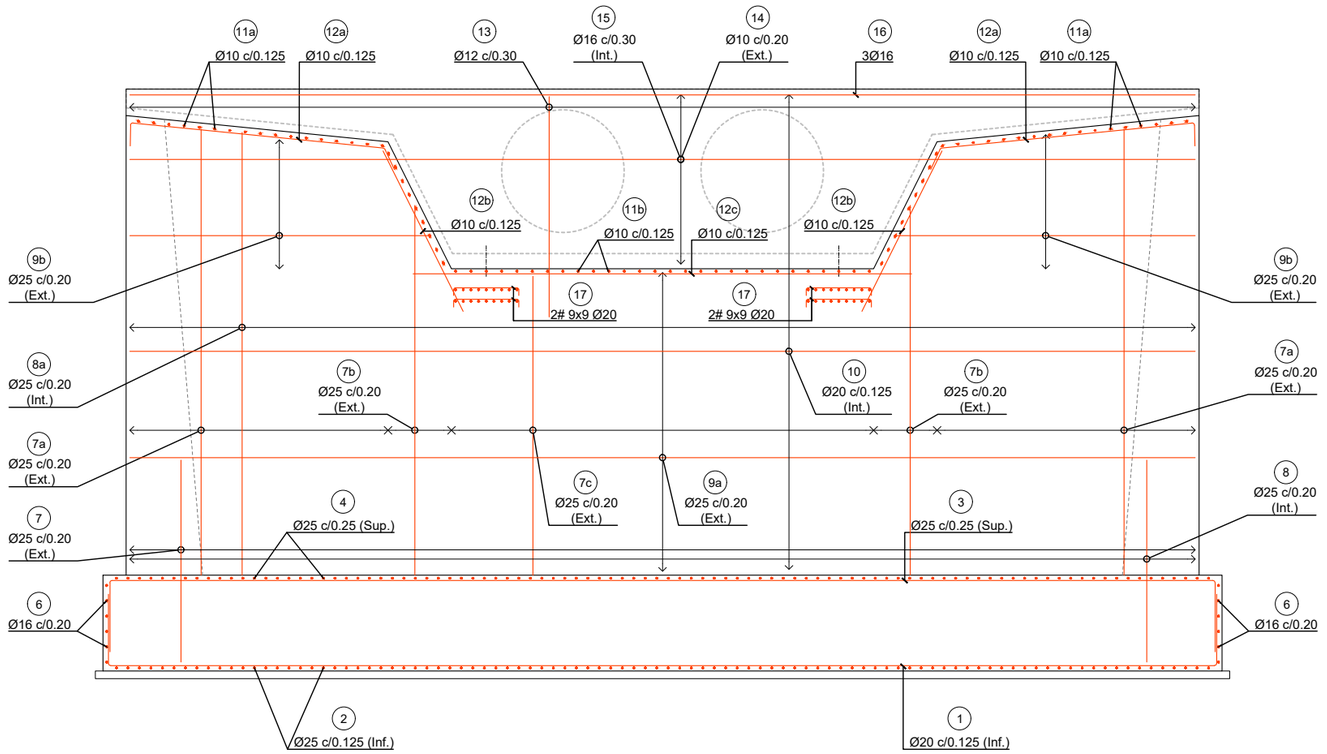

ALÇAT E2 (Vist per A)
ESCALA 1:80 (cotes en m.)

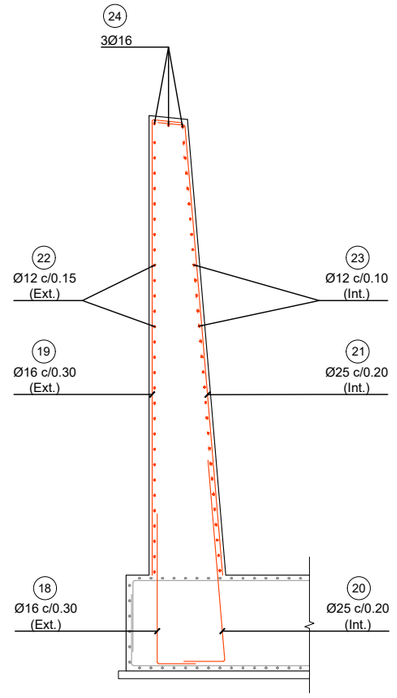

SECCIÓ ALETE
ESCALA 1:80 (cotes en m.)

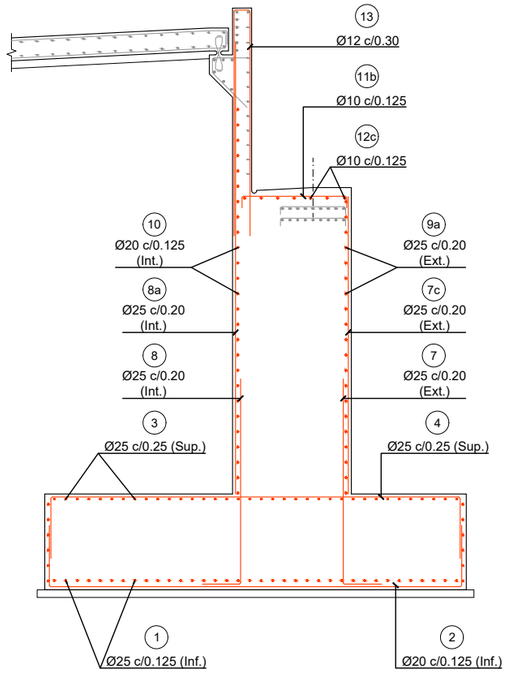

ALÇAT ALETES E2
ESCALA 1:80 (cotes en m.)

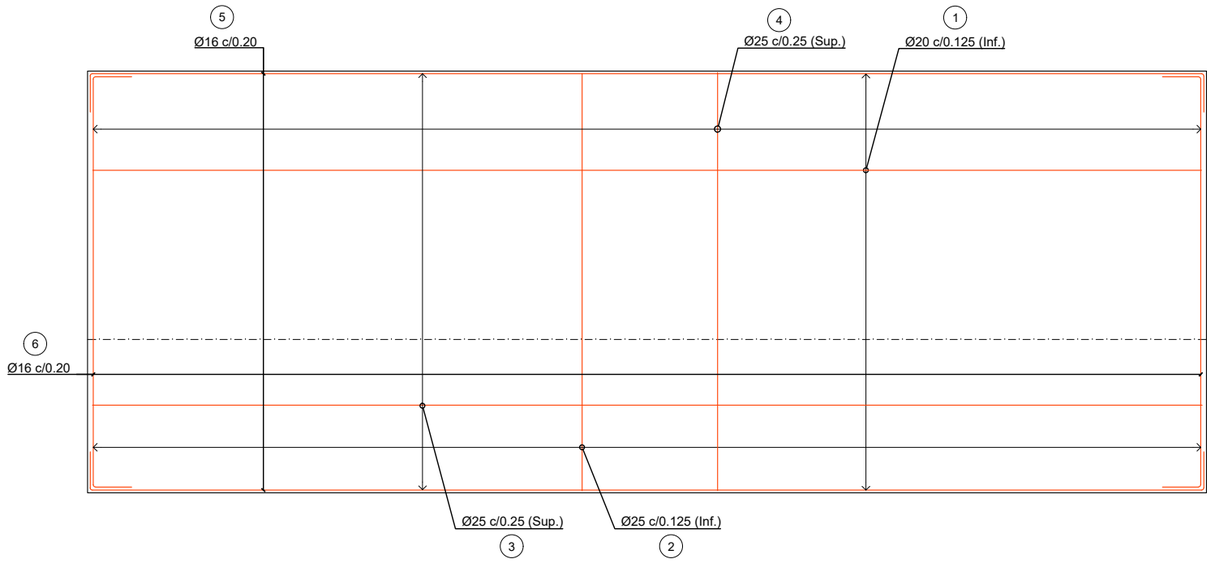

PLANTA E2
ESCALA 1:80 (cotes en m.)

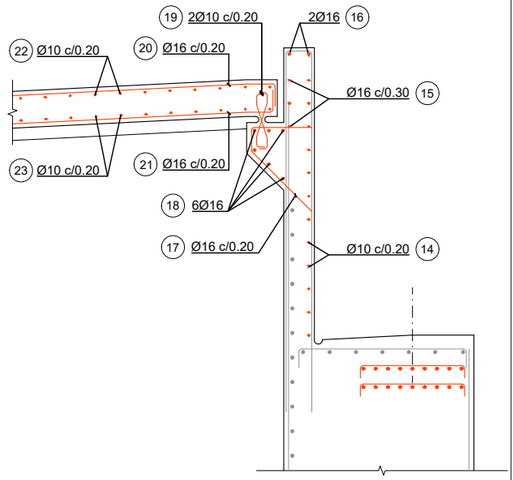

DETALL ESPATLLÓ I LLOSA DE TRANSICIÓ
ESCALA 1:50 (cotes en m.)

Ajuntament de Gavà	CONSULTING: ARUP OUA	L'ENGINYER AUTOR DEL PROJECTE: ESTEVE RIBA GENESCÀ (OUA) Eccp, Num Col: 25288	ESCALES: DIN A3: INDICADES DIN A1: INDICADES	TÍTOL DEL PROJECTE: MODIFICACIÓ DEL PROJECTE EXECUTIU DE LES OBRES D'URBANITZACIÓ DEL SECTOR PLA DE PONENT DE GAVÀ: ACTUALITZACIÓ DE PREUS I NORMATIVA D'EXECUCIÓ DE L'ACTUACIÓ AUTÒNOMA DELS PARCS DE RIBERA DE CANYARS I CALAMOT	NOM DEL PLÀNOL: ANNEX 18 (NOU). OBRES AVANÇADES PONT 5 ESTREPS DEFINICIÓ ARMAT ESTREP 2 I DETALLS	DATA: DESEMBRE 2024 NOM DEL DIBUIX: A18.5	PLÀNOL Núm.: A18.5 FULL 5 DE 5

LLEGENDA

- ÀMBIT DE PROJECTE (Sector E Canyars i sector F Calamot)
- ÀMBIT D'ACTUACIÓ

LLEGENDA XARXA D'AIGUA POTABLE: SERVEIS EXISTENTS, REPOSICIONS i XARXES NOVES

- XARXA D'AIGUA EXISTENT A RESPECTAR
- XARXA D'AIGUA EXISTENT A ELIMINAR
- NOVA CANONADA FD DN-600mm (ACTUACIÓ DEFINITIVA EN EL CREUAMENT DE LLERA)
- NOVA CANONADA FD DN-800mm (ACTUACIÓ DEFINITIVA EN EL CREUAMENT DE LLERA)
- NOVA CANONADA PE-100 DN-200mm (ACTUACIÓ PROVISIONAL EN COSTAT DRET DEL NOU ENDEGAMENT)
- NOVA CANONADA FD DN-300mm (ACTUACIÓ PROVISIONAL SOTA SOLERA OBRA DE TRANSICIÓ)
- PUNT DE CONNEXIÓ A XARXA EXISTENT

FONT DELS SERVEIS EXISTENTS:
ACEFAT infraestructures de serveis públics (https://ewise.acefat.com).

NOTA:
EL TRAÇAT DE LES LÍNIES EXISTENTS TÉ CARÀCTER ORIENTATIU. CALDRÀ COMPROVAR LA SEVA EXACTA LOCALITZACIÓ A L'INICI D'OBRA MITJANÇANT L'EXECUCIÓ DE CALES MANUALS.

VEURE PLANTA DETALL

DN200 PE-100, PN16 (ACTUACIÓ PROVISIONAL)

DESVIAMENT TUB Ø200 (PROVISIONAL)

CONNEXIÓ A XARXA EXISTENT

Ajuntament de Gavà

CONSULTING: ARUP OUA

L'ENGINYER AUTOR DEL PROJECTE:
ESTEVE RIBA GENESCÀ (OUA)
Eccp, Num Col: 25288

ESCALES:
DIN A3: 1/4.000
DIN A1: 1/2.000

TÍTOL DEL PROJECTE:
MODIFICACIÓ DEL PROJECTE EXECUTIU DE LES OBRES D'URBANITZACIÓ DEL SECTOR PLA DE PONENT DE GAVÀ: ACTUALITZACIÓ DE PREUS I NORMATIVA D'EXECUCIÓ DE L'ACTUACIÓ AUTÒNOMA DELS PARCS DE RIBERA DE CANYARS I CALAMOT

NOM DEL PLÀNOL:
ANNEX 18 (NOU). ACTUACIONS PROVISIONALS SERVEIS URBANÍSTICS AFECTATS PER L'AVANÇAMENT DE LES OBRES
XARXA D'AIGUA. PLANTA GENERAL

DATA: DESEMBRE 2024

NOM DEL DIBUIX:

PLÀNOL Núm.: A18.6

FULL 1 DE 2

LLEGENDA

- ÀMBIT DE PROJECTE (Sector E Canyars i sector F Calamot)
- ÀMBIT D'ACTUACIÓ

LLEGENDA XARXA D'AIGUA POTABLE: SERVEIS EXISTENTS, REPOSICIONS i XARXES NOVES

- XARXA D'AIGUA EXISTENT A RESPECTAR
- XARXA D'AIGUA EXISTENT A ELIMINAR
- NOVA CANONADA FD DN-600mm (ACTUACIÓ DEFINITIVA EN EL CREUAMENT DE LLERA)
- NOVA CANONADA FD DN-800mm (ACTUACIÓ DEFINITIVA EN EL CREUAMENT DE LLERA)
- NOVA CANONADA PE-100 DN-200mm (ACTUACIÓ PROVISIONAL EN COSTAT DRET DEL NOU ENDEGAMENT)
- NOVA CANONADA FD DN-300mm (ACTUACIÓ PROVISIONAL SOTA SOLERA OBRA DE TRANSICIÓ)
- PUNT DE CONNEXIÓ A XARXA EXISTENT

FONT DELS SERVEIS EXISTENTS:
ACEFAT infraestructures de serveis públics (https://ewise.acefat.com).

NOTA:
EL TRAÇAT DE LES LÍNIES EXISTENTS TÉ CARÀCTER ORIENTATIU. CALDRÀ COMPROVAR LA SEVA EXACTA LOCALITZACIÓ A L'INICI D'OBRA MITJANÇANT L'EXECUCIÓ DE CALES MANUALS.

DN200 PE-100, PN16 (ACTUACIÓ PROVISIONAL)

CONNEXIÓ A XARXA EXISTENT

PUNT DE CONTROL POU GAVÀ IV A RESPECTAR

600FD AMB CONTRATUB Ø1000

800FD AMB CONTRATUB Ø1500

300FD (PROVISIONAL)

CONNEXIÓ PROVISIONAL A TUB DE Ø300 B

Ajuntament de Gavà	CONSULTING: ARUP OUA	L'ENGINYER AUTOR DEL PROJECTE: ESTEVE RIBA GENESCÀ (OUA) Eccp, Num Col: 25288	ESCALES: DIN A3: 1/4.000 DIN A1: 1/2.000	TÍTOL DEL PROJECTE: MODIFICACIÓ DEL PROJECTE EXECUTIU DE LES OBRES D'URBANITZACIÓ DEL SECTOR PLA DE PONENT DE GAVÀ: ACTUALITZACIÓ DE PREUS I NORMATIVA D'EXECUCIÓ DE L'ACTUACIÓ AUTÒNOMA DELS PARCS DE RIBERA DE CANYARS I CALAMOT	NOM DEL PLÀNOL: ANNEX 18 (NOU). ACTUACIONS PROVISIONALS SERVEIS URBANÍSTICS AFECTATS PER L'AVANÇAMENT DE LES OBRES XARXA D'AIGUA. PLANTA GENERAL	DATA: DESEMBRE 2024 NOM DEL DIBUIX:	PLÀNOL Núm.: A18.6 FULL 2 DE 2

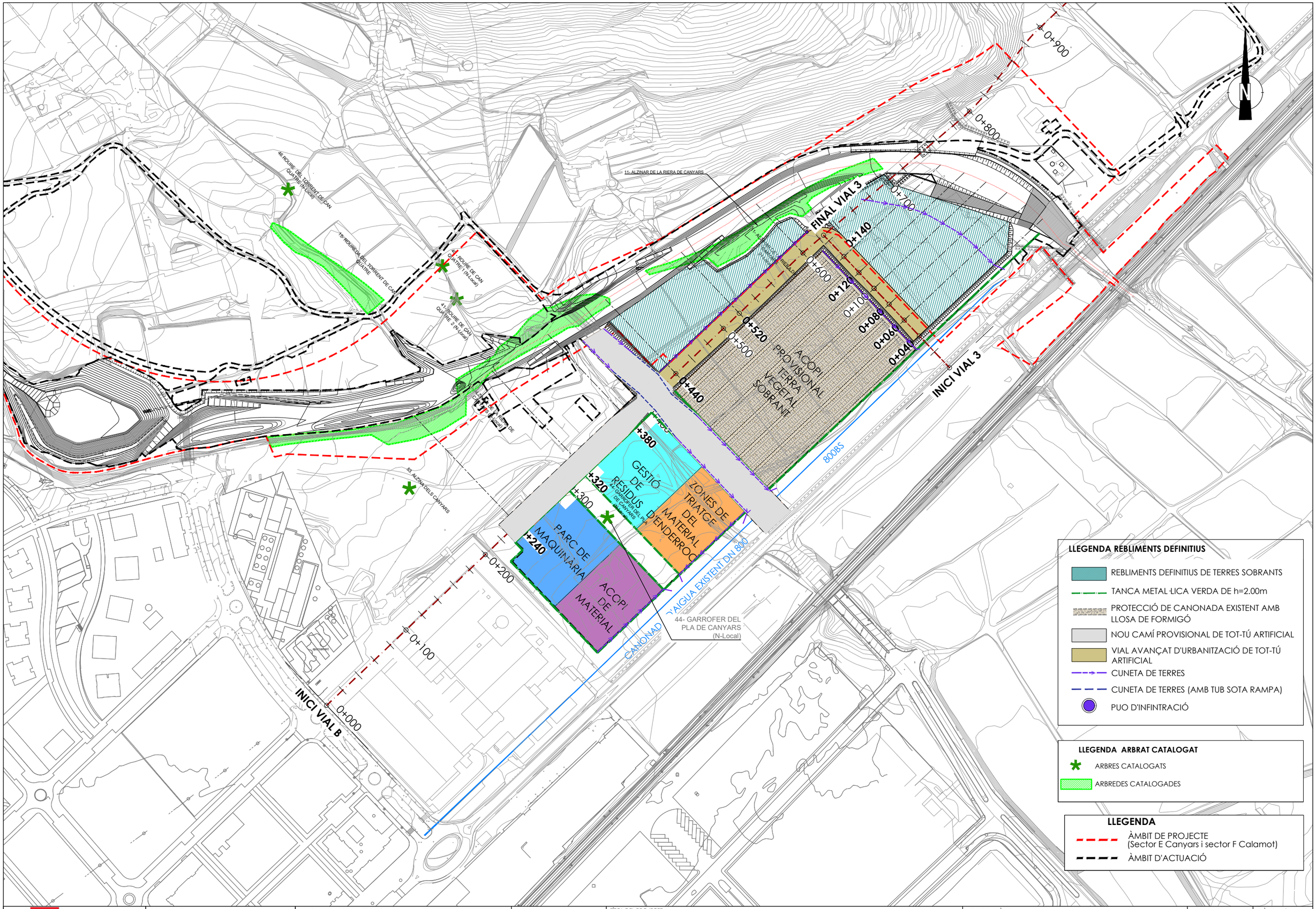

LLEGENDA REBLIMENTS DEFINITIUS

- REBLIMENTS DEFINITIUS DE TERRES SOBRANTS
- TANCA METAL·LICA VERDA DE h=2.00m
- PROTECCIÓ DE CANONADA EXISTENT AMB LLOSA DE FORMIGÓ
- NOU CAMÍ PROVISIONAL DE TOT-TÚ ARTIFICIAL
- VIAL AVANÇAT D'URBANITZACIÓ DE TOT-TÚ ARTIFICIAL
- CUNETA DE TERRES
- CUNETA DE TERRES (AMB TUB SOTA RAMPA)
- PUO D'INFINTRACIÓ

LLEGENDA ARBRAT CATALOGAT

- ARBRES CATALOGATS
- ARBREDES CATALOGADES

LLEGENDA

- ÀMBIT DE PROJECTE (Sector E Canyars i sector F Calamot)
- ÀMBIT D'ACTUACIÓ

Ajuntament de Gavà

CONSULTING: ARUP OUA

L'ENGINYER AUTOR DEL PROJECTE:
ESTEVE RIBA GENESCÀ (OUA)
Eccp, Num Col: 25288

ESCALES:
DIN A3: 1/3.000
DIN A1: 1/1.500

TÍTOL DEL PROJECTE:
MODIFICACIÓ DEL PROJECTE EXECUTIU DE LES OBRES D'URBANITZACIÓ DEL SECTOR PLA DE PONENT DE GAVÀ: ACTUALITZACIÓ DE PREUS I NORMATIVA D'EXECUCIÓ DE L'ACTUACIÓ AUTÒNOMA DELS PARCS DE RIBERA DE CANYARS I CALAMOT

NOM DEL PLÀNOL:
ANNEX 18 (NOU).OBRES AVANÇADES REBLIMENTS DE LA FUTURA URBANITZACIÓ

DATA: DESEMBRE 2024

PLÀNOL Núm.: A18.7

NOM DEL DIBUIX:

FULL 1 DE 3

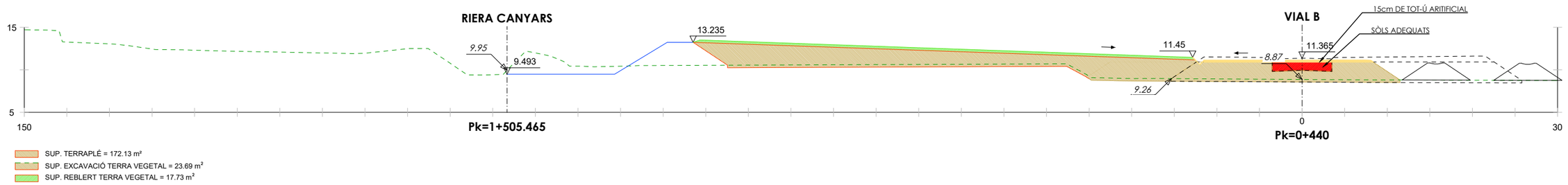

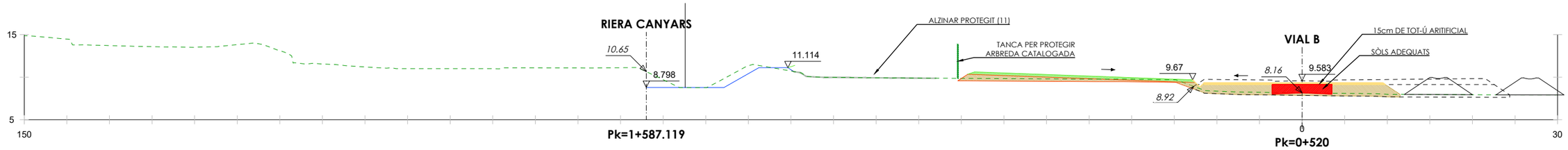

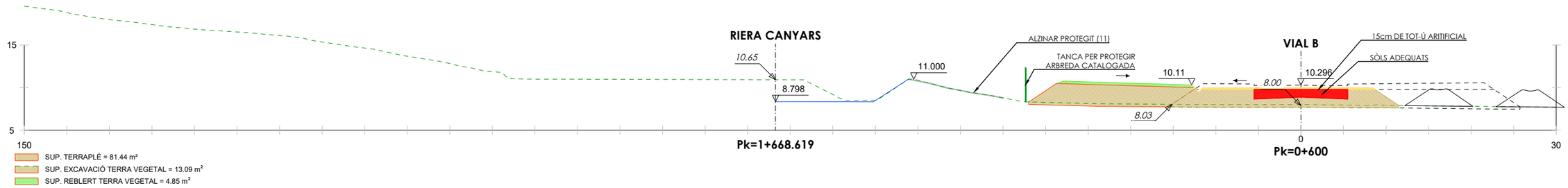

RIERA CANYARS
TERRAPLENAT
FUTUR VIAL

Ajuntament de Gavà

CONSULTING: ARUP OUA

L'ENGINYER AUTOR DEL PROJECTE:
ESTEVE RIBA GENESCÀ (OUA)
Eccp, Num Col: 25288

ESCALES:
DIN A3: 1/500
DIN A1: 1/250

TÍTOL DEL PROJECTE:
MODIFICACIÓ DEL PROJECTE EXECUTIU DE LES OBRES D'URBANITZACIÓ DEL SECTOR PLA DE PONENT DE GAVÀ: ACTUALITZACIÓ DE PREUS I NORMATIVA D'EXECUCIÓ DE L'ACTUACIÓ AUTÒNOMA DELS PARCS DE RIBERA DE CANYARS I CALAMOT

NOM DEL PLÀNOL:
ANNEX 18 (NOU). OBRES AVANÇADES REBLIMENTS DE LA FUTURA URBANITZACIÓ

DATA: DESEMBRE 2024

NOM DEL DIBUIX:

PLÀNOL Núm.: A18.7

FULL 2 DE 3

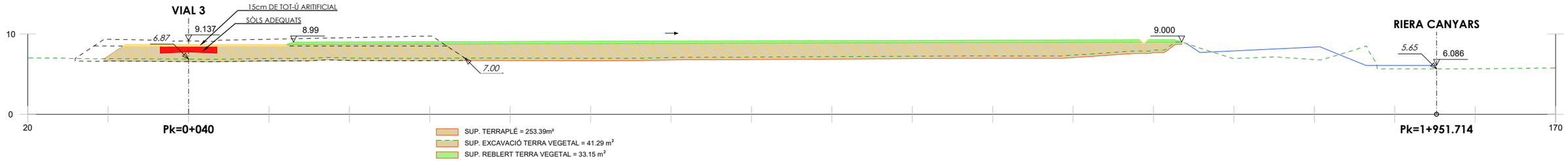

SUP. TERRAPLÉ = 253.39m²
SUP. EXCAVACIÓ TERRA VEGETAL = 41.29 m²
SUP. REBLERT TERRA VEGETAL = 33.15 m²

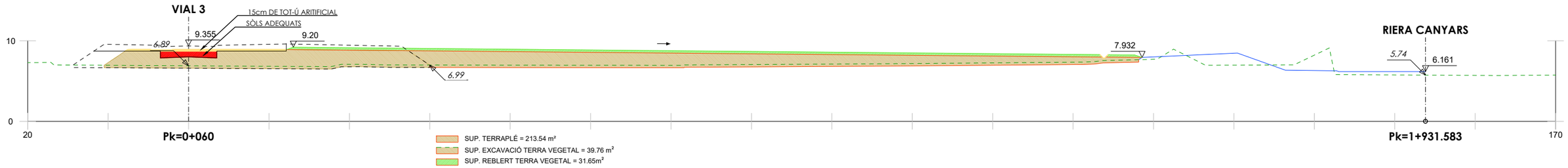

SUP. TERRAPLÉ = 213.54 m²
SUP. EXCAVACIÓ TERRA VEGETAL = 39.76 m²
SUP. REBLERT TERRA VEGETAL = 31.65m²

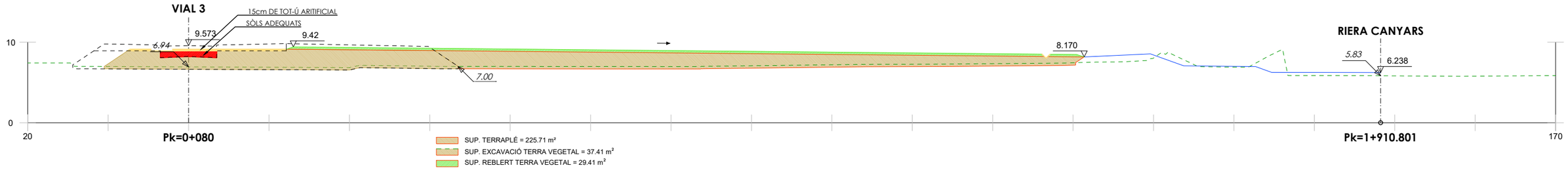

SUP. TERRAPLÉ = 225.71 m²
SUP. EXCAVACIÓ TERRA VEGETAL = 37.41 m²
SUP. REBLERT TERRA VEGETAL = 29.41 m²

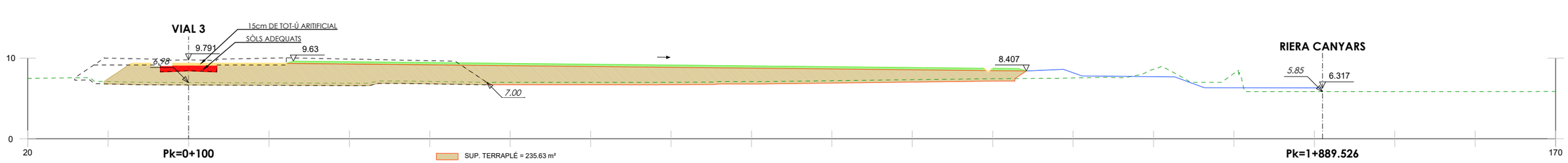

SUP. TERRAPLÉ = 235.63 m²
SUP. EXCAVACIÓ TERRA VEGETAL = 35.08 m²
SUP. REBLERT TERRA VEGETAL = 27.23 m²

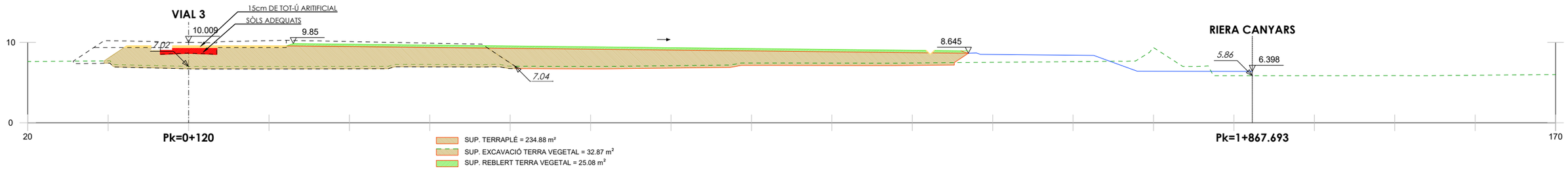

SUP. TERRAPLÉ = 234.88 m²
SUP. EXCAVACIÓ TERRA VEGETAL = 32.87 m²
SUP. REBLERT TERRA VEGETAL = 25.08 m²

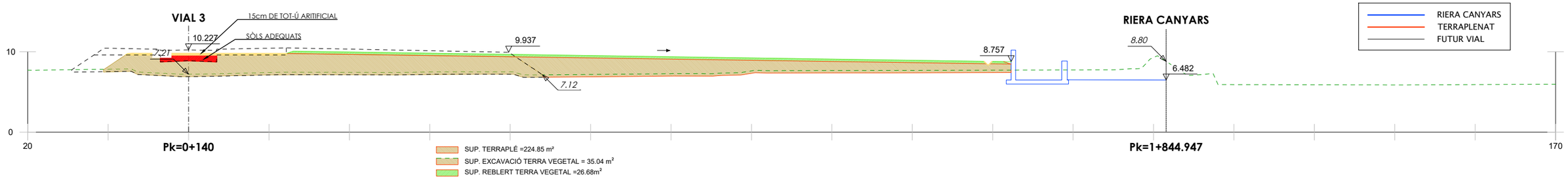

SUP. TERRAPLÉ =224.85 m²
SUP. EXCAVACIÓ TERRA VEGETAL = 35.04 m²
SUP. REBLERT TERRA VEGETAL =26.68m²

Ajuntament de Gavà

CONSULTING: ARUP OUA

L'ENGINYER AUTOR DEL PROJECTE:
ESTEVE RIBA GENESCÀ (OUA)
Eccp, Num Col: 25288

ESCALES:
DIN A3: 1/500
DIN A1: 1/250

TÍTOL DEL PROJECTE:
MODIFICACIÓ DEL PROJECTE EXECUTIU DE LES OBRES D'URBANITZACIÓ DEL SECTOR PLA DE PONENT DE GAVÀ: ACTUALITZACIÓ DE PREUS I NORMATIVA D'EXECUCIÓ DE L'ACTUACIÓ AUTÒNOMA DELS PARCS DE RIBERA DE CANYARS I CALAMOT

NOM DEL PLÀNOL:
ANNEX 18 (NOU). OBRES AVANÇADES REBLIMENTS DE LA FUTURA URBANITZACIÓ

DATA: DESEMBRE 2024

PLÀNOL Núm.: A18.7

NOM DEL DIBUIX:

FULL 3 DE 3

3.1.3.- AMIDAMENTS

AMIDAMENTS

Obra 01 PRESSUPOST CD2_P
Capítol 01 PARC DE RIBERA DE CANYARS
Subcapítol 01 ESTRUCTURES
Subcapítol 4 01 PONT 2: ESTREP-1, FONAMENT PILA, ALETES 1 I 2

NUM.	CODI	UA	DESCRIPCIÓ
1	F221Ç222	m2	Neteja i esbrossada del terreny, amb mitjans mecànics i càrrega manual o mecànica del material sobrant sobre camió, transport a l'abocador i canon d'abocament inclós

Num.	Text	Tipus	[C]	[D]	[E]	[F]	TOTAL	Fórmula
1	NETEJA	T	LONG	AMPL	M2			
2					750,000		750,000	C#*D#*E#*F#

TOTAL AMIDAMENT **750,000**

2 F221Ç902 m3 Excavació i càrrega de terra per a rebaix en capa de terra vegetal, amb mitjans mecànics

Num.	Text	Tipus	[C]	[D]	[E]	[F]	TOTAL	Fórmula
1		T	LONG	AMP	GR	M2		
2					0,300	750,000	225,000	C#*D#*E#*F#

TOTAL AMIDAMENT **225,000**

3 F221Ç100 m3 Excavació i càrrega de terra en terreny fluix, amb mitjans mecànics

Num.	Text	Tipus	[C]	[D]	[E]	[F]	TOTAL	Fórmula
1	entre estreps		0,900	1.155,000			1.039,500	C#*D#*E#*F#
2	estreps		0,900	990,000			891,000	C#*D#*E#*F#
3	aletes		0,900	469,491			422,542	C#*D#*E#*F#
4			0,900	957,334			861,601	C#*D#*E#*F#

TOTAL AMIDAMENT **3.214,643**

4 F221Ç120 m3 Excavació i càrrega de terra en terreny de trànsit, amb mitjans mecànics

Num.	Text	Tipus	[C]	[D]	[E]	[F]	TOTAL	Fórmula
1	entre estreps		0,100	1.155,000			115,500	C#*D#*E#*F#
2	estreps		0,100	990,000			99,000	C#*D#*E#*F#
3	aletes		0,100	469,491			46,949	C#*D#*E#*F#
4			0,100	957,334			95,733	C#*D#*E#*F#

TOTAL AMIDAMENT **357,182**

5 F305U020 m2 Capa de neteja i anivellament de 10 cm de gruix de formigó abocat amb qualsevol mitjà

Num.	Text	Tipus	[C]	[D]	[E]	[F]	TOTAL	Fórmula
1	ESTREPS							
2	Pont 2 (Estrep 1)		1,000	15,000	7,200		108,000	C#*D#*E#*F#
3	PILES							
4	Pont 2		9,200	9,200			84,640	C#*D#*E#*F#
5	ALETES							
6	Pont 2							
7	Aleta 1		72,200	5,000			361,000	C#*D#*E#*F#
8	Aleta 2		19,000	5,000			95,000	C#*D#*E#*F#
9	LLOSA DE TRANSICIÓ							
10	Pont 2		1,000	5,000	15,000		75,000	C#*D#*E#*F#

MODIFICACIÓ DEL PROJECTE EXECUTIU DE LES OBRES D´URBANITZACIÓ DEL SECTOR PLA DE PONENT DE GAVÀ:
ACTUALITZACIÓ DE PREUS I NORMATIVA D´EXECUCIÓ DE L´ACTUACIÓ AUTÒNOMA DELS
PARCS DE RIBERA DE CANYARS I CALAMOT.

AMIDAMENTS

TOTAL AMIDAMENT **723,640**

6 F305V315 m3 Formigó per a murs de contenció de 6 m d'alçària com a màxim, HA-30//B/20/XS1 de consistència tova i grandària màxima del granulat 20 mm i abocat amb qualsevol mitjà, inclou l'acabat superficial del mur

Num.	Text	Tipus	[C]	[D]	[E]	[F]	TOTAL	Fórmula
1	Pont 2							
2	Estrep 1		1,500	6,000	14,000		126,000	C#*D#*E#*F#
3			1,450	5,950	14,000		120,785	C#*D#*E#*F#
4	Pila		1,500	9,000	9,000		121,500	C#*D#*E#*F#
6	ALETES							C#*D#*E#*F#
7	Pont 2							
8	Aleta 1		0,800	4,800	72,000		276,480	C#*D#*E#*F#
9			0,500	6,000	72,000		216,000	C#*D#*E#*F#
10	Aleta 2		0,800	4,800	16,800		64,512	C#*D#*E#*F#
11			0,500	6,650	16,800		55,860	C#*D#*E#*F#
13	Pont 2 (llosa transició estrep 1)		1,000	0,300	5,000	15,000	22,500	C#*D#*E#*F#

TOTAL AMIDAMENT **1.003,637**

7 F4B0Ç222 kg Acer en barres corrugades B 500 S de límit elàstic >= 500 N/mm2, per a l'armadura d'estructures, inclos la neteja de les armadures, neteja del fons de l'encofrat, separadors, les pèrdues i increments de material corresponents a retalls, empalmaments i ganxos. el pes unitari per al seu càlcul ha de ser el teòric

Num.	Text	Tipus	[C]	[D]	[E]	[F]	TOTAL	Fórmula
1	PILONS ESTREPS							
2	Estrep 1 Pont 2		10,000	805,700			8.057,000	C#*D#*E#*F#
4	PILONS ALETES							
5	Pont 2							
6	Aleta 1 (Tipus 1)		22,000	971,880			21.381,360	C#*D#*E#*F#
7	Aleta 1 (Tipus 2 i 3)		32,000	529,790			16.953,280	C#*D#*E#*F#
8	Aleta 2							C#*D#*E#*F#
9	Tipus 1		11,000	971,880			10.690,680	C#*D#*E#*F#
11	PILONS PILA		9,000	971,880			8.746,920	C#*D#*E#*F#
14	ESTREPS							
15	Pont 2 - Estrep 1		1,500	6,000	14,000	110,000	13.860,000	C#*D#*E#*F#
16			1,450	5,950	14,000	150,000	18.117,750	C#*D#*E#*F#
17	Pila		1,500	9,000	9,000	110,000	13.365,000	C#*D#*E#*F#
18								C#*D#*E#*F#
19	ALETES							
20	Pont 2							C#*D#*E#*F#
21	Aleta 1		0,800	4,800	72,000	110,000	30.412,800	C#*D#*E#*F#
22			0,500	6,000	72,000	150,000	32.400,000	C#*D#*E#*F#
23	Aleta 2		0,800	4,800	16,800	110,000	7.096,320	C#*D#*E#*F#
24			0,500	6,650	16,800	150,000	8.379,000	C#*D#*E#*F#
26	Pont 2 (llosa transició estrep 1)		0,500	5,000	15,000	150,000	5.625,000	C#*D#*E#*F#

TOTAL AMIDAMENT **195.085,110**

8 F32DÇ222 m2 Muntatge, desmuntatge i apuntalamanet d'encofrat amb tauler de fusta pla en parament vist

Num.	Text	Tipus	[C]	[D]	[E]	[F]	TOTAL	Fórmula
1	ESTREPS							
2	Pont 2 (Estrep 1)		1,000	15,000	6,000		90,000	C#*D#*E#*F#
6	Pont 2							C#*D#*E#*F#
7	Aleta 1		72,000	6,000			432,000	C#*D#*E#*F#
8	Aleta 2		16,810	6,650			111,787	C#*D#*E#*F#

AMIDAMENTS

TOTAL AMIDAMENT **633,787**

9 F32DÇ111 m2 Muntatge, desmuntatge i apuntalamanet d'encofrat amb tauler de fusta pla en parament no vist

Num.	Text	Tipus	[C]	[D]	[E]	[F]	TOTAL	Fórmula
1	ESTREPS							
2	Pont 2 (Estrep 1)		1,000	14,000	6,000		84,000	C#*D#*E#*F#
3			2,000	1,500	6,000		18,000	C#*D#*E#*F#
4			2,000	1,500	14,000		42,000	C#*D#*E#*F#
5			2,000	6,000	1,450		17,400	C#*D#*E#*F#
6	Pila		4,000	1,500	9,000		54,000	C#*D#*E#*F#
7								C#*D#*E#*F#
8	ALETES							
9	Aleta 1		72,000	6,000			432,000	C#*D#*E#*F#
10			2,000	72,000	0,800		115,200	C#*D#*E#*F#
11			8,000	4,800	0,800		30,720	C#*D#*E#*F#
12			8,000	0,500	6,000		24,000	C#*D#*E#*F#
13	Aleta 2		16,810	6,650			111,787	C#*D#*E#*F#
14			2,000	16,810	0,800		26,896	C#*D#*E#*F#
15			2,000	4,800	0,800		7,680	C#*D#*E#*F#
16			2,000	0,500	6,650		6,650	C#*D#*E#*F#

TOTAL AMIDAMENT **970,333**

10 FD5A1205 m Drenatge amb tub ranurat de PVC de D 110 mm i reblert amb material filtrant fins a 50 cm per sobre del dren

Num.	Text	Tipus	[C]	[D]	[E]	[F]	TOTAL	Fórmula
1	ESTREPS							
2	Pont 2 (Estrep 1)		1,000	15,000			15,000	C#*D#*E#*F#
4	ALETES							
5	Pont 2							
6	Aleta 1		72,000				72,000	C#*D#*E#*F#
7	Aleta 2		16,810				16,810	C#*D#*E#*F#

TOTAL AMIDAMENT **103,810**

11 F30KÇ004 u Desplaçament, muntatge i desmuntatge a obra de l'equip de perforació, per a pilons barrinats sense entubació

Num.	Text	Tipus	[C]	[D]	[E]	[F]	TOTAL	Fórmula
1	A repartir per a execució ponts sector B2		1,000				1,000	C#*D#*E#*F#

TOTAL AMIDAMENT **1,000**

12 F30KÇ008 m Enderroc de cap de piló, de diàmetre 100 cm

Num.	Text	Tipus	[C]	[D]	[E]	[F]	TOTAL	Fórmula
1	Pont 2							
2	Estrep 1		10,000	1,000			10,000	C#*D#*E#*F#
3	Pila		9,000	1,000			9,000	C#*D#*E#*F#
4	Aleta 1 (Murs tipus 1 i 2)		32,000	1,000			32,000	C#*D#*E#*F#
6	Subtotal	S					51,000	SUMSUBTOTAL(G1:G5)

TOTAL AMIDAMENT **51,000**

13 F30KÇ302 m Enderroc de cap de piló, de diàmetre 120 cm

MODIFICACIÓ DEL PROJECTE EXECUTIU DE LES OBRES D´URBANITZACIÓ DEL SECTOR PLA DE PONENT DE GAVÀ:
ACTUALITZACIÓ DE PREUS I NORMATIVA D´EXECUCIÓ DE L´ACTUACIÓ AUTÒNOMA DELS
PARCS DE RIBERA DE CANYARS I CALAMOT.

AMIDAMENTS

Num.	Text	Tipus	[C]	[D]	[E]	[F]	TOTAL	Fórmula
1	Aleta 1 (Murs tipus 1)		22,000	1,200			26,400	C#*D#*E#*F#
2	Aleta 2 (Mura tipus 2)		11,000	1,200			13,200	C#*D#*E#*F#

TOTAL AMIDAMENT **39,600**

14 F781Ç001 m2 Impermeabilització de paraments verticals i horitzontals de formigó, amb 2 kg/m2 emulsió bituminosa catiònica tipus ECR-1

Num.	Text	Tipus	[C]	[D]	[E]	[F]	TOTAL	Fórmula
1	ESTREPS							
2	Pont 2		1,000	14,000	6,000		84,000	C#*D#*E#*F#
3	ALETES							
4	Aleta 1		72,000	6,000			432,000	C#*D#*E#*F#
5	Aleta 2		16,810	6,650			111,787	C#*D#*E#*F#

TOTAL AMIDAMENT **627,787**

15 F30KÇ204 m3 Perforació i formigonament de pilons barrinats formigonats pel tub central de la barrina en terreny fluix, de diàmetre 100 cm amb formigó HA-30/F/10/XS1+XA1, amb additiu superplastificant, de consistència fluida i grandària màxima del granulat 10 mm, amb >= 375 kg/m3 de ciment

Num.	Text	Tipus	[C]	[D]	[E]	[F]	TOTAL	Fórmula
1	Pont 2							
2	Estrep 1		10,000	12,500	0,785		98,125	C#*D#*E#*F#
3	Pila		9,000	12,500	0,785		88,313	C#*D#*E#*F#
4	Aleta 1 (Murs tipus 2 i 3)		32,000	12,500	0,785		314,000	C#*D#*E#*F#

TOTAL AMIDAMENT **500,438**

16 F30KÇ202 m3 Perforació i formigonament de pilons barrinats formigonats pel tub central de la barrina en terreny fluix, de diàmetre 120 cm amb formigó HA-30/F/10/XS1+XA1, amb additiu superplastificant, de consistència fluida i grandària màxima del granulat 10 mm, amb >= 375 kg/m3 de ciment

Num.	Text	Tipus	[C]	[D]	[E]	[F]	TOTAL	Fórmula
1	Aleta 1 (Murs tipus 1)		22,000	12,500	1,131		311,025	C#*D#*E#*F#
2	Aleta 2 (Murs tipus 1)		11,000	12,500	1,131		155,513	C#*D#*E#*F#

TOTAL AMIDAMENT **466,538**

17 P241-SIPP m3 Transport de terres no contaminades per a reutilitzar dins de l'obra, amb camió de 12 t i temps d'espera per a la càrrega amb mitjans mecànics, mesurat sobre perfil teòric.

Num.	Text	Tipus	[C]	[D]	[E]	[F]	TOTAL	Fórmula
1	T DINS OBRA	T	U	M3				
2	TV		1,000	225,000			225,000	C#*D#*E#*F#

TOTAL AMIDAMENT **225,000**

18 P241-SIP2 m3 Transport intern de terres (vegetals i convencionals) per a reutilitzar a la pròpia obra, amb camió de 12 t i temps d'espera per a la càrrega amb mitjans mecànics, mesurat sobre perfil teòric.

Num.	Text	Tipus	[C]	[D]	[E]	[F]	TOTAL	Fórmula
1	T DINS OBRA	T	U	M3				
2	fluix		1,000	3.214,643			3.214,643	C#*D#*E#*F#
3	transit		1,000	357,182			357,182	C#*D#*E#*F#

AMIDAMENTS

TOTAL AMIDAMENT **3.571,825**

19 G228U020 m3 Rebliment al darrera d'alçats de murs i estreps de formigó, amb material procedent de la pròpia obra, inclòs selecció, garbellat, càrregues i transports intermedis, estesa i compactació segons condicions del Plec de Prescripcions Tècniques, mesurat sobre perfil teòric

Num.	Text	Tipus	[C]	[D]	[E]	[F]	TOTAL	Fórmula
1	TRASDOS ALETES Pont 2							
2	Aleta 1		9,680	12,610			122,065	C#*D#*E#*F#
3	Aleta 2		13,390	45,000			602,550	C#*D#*E#*F#
5	INTRADOS ALETES Pont 2							
6	Aleta 1		9,580	12,610			120,804	C#*D#*E#*F#
7	Aleta 2		7,570	45,000			340,650	C#*D#*E#*F#
9	INTRADOS ESTREPS Pont 2							
10	Estrep 1		3,810	15,000			57,150	C#*D#*E#*F#
12	TRASDOS ESTREPS Pont 2							
13	Estrep 1		33,550	15,000			503,250	C#*D#*E#*F#
15	PILA Pont 2		144,720	1,330			192,478	C#*D#*E#*F#

TOTAL AMIDAMENT **1.938,947**

20 P242-SYRS m3 Càrrega amb mitjans mecànics i transport de terres no contaminades per a reutilitzar dins de l'obra, amb camió de 12 t. Mesurat sobre perfil teòric.

Num.	Text	Tipus	[C]	[D]	[E]	[F]	TOTAL	Fórmula
1	TERRES NECESSARIES	T	m3					
2	TERRES APROFITADES		1.938,947				1.938,947	C#*D#*E#*F#

TOTAL AMIDAMENT **1.938,947**

Obra 01 PRESSUPOST CD2_P
Capítol 01 PARC DE RIBERA DE CANYARS
Subcapítol 02 SERVEIS URBANÍSTICS AFECTATS
Subcapítol 4 01 CANONADA EN EL POU IV D'AGBAR

NUM.	CODI	UA	DESCRIPCIÓ
1	F2220100	m3	Excavació de rases i pous amb mitjans manuals i càrrega del material per al seu transport al gestor de residus o centre de reciclatge autoritzat. Tot inclòs completament acabat.

Num.	Text	Tipus	[C]	[D]	[E]	[F]	TOTAL	Fórmula
1		T	U	LONG	AMPL	H		
2	punts de connexió amb x. e		4,000	3,500	1,000	1,000	14,000	C#*D#*E#*F#

TOTAL AMIDAMENT **14,000**

2 F21Z0022 m Enderrocament de canalització soterrada de qualsevol de les xarxes de serveis existents d'aigua potable, telefònica, gas, enllumenat o electricitat. Inclou desconnexió a la xarxa,excavació de rasa, retirada del tub, càrrega, condicionament de la zona afectada segons criteris de la Direcció Facultativa, transport dels residus a l'abocador o centre de reciclatge autoritzat a qualsevol distància, taxes d'abocador, canons, despeses i tota la documentació acreditativa del procés de deposició del residu.Tot inclòs completament acabat.

Num.	Text	Tipus	[C]	[D]	[E]	[F]	TOTAL	Fórmula
1	AIGUA	T	LONG					
2	D300		72,000				72,000	C#*D#*E#*F#
3			44,500				44,500	C#*D#*E#*F#
4			75,500				75,500	C#*D#*E#*F#

MODIFICACIÓ DEL PROJECTE EXECUTIU DE LES OBRES D´URBANITZACIÓ DEL SECTOR PLA DE PONENT DE GAVÀ:
ACTUALITZACIÓ DE PREUS I NORMATIVA D´EXECUCIÓ DE L´ACTUACIÓ AUTÒNOMA DELS
PARCS DE RIBERA DE CANYARS I CALAMOT.

AMIDAMENTS

5			27,500				27,500	C#*D#*E#*F#
7	D800		135,500				135,500	C#*D#*E#*F#

TOTAL AMIDAMENT **355,000**

3 F222Ç020 m3 Excavació de rasa, en terreny de trànsit, amb mitjans mecànics, amb terres deixades a la vora o càrrega a camió

Num.	Text	Tipus	[C]	[D]	[E]	[F]	TOTAL	Fórmula
1	XARXA NOVA/DESVIAMENT	T	U	LONG	AMPL	H		
2	DN-800		1,000	19,600	1,800	2,700	95,256	C#*D#*E#*F#
3			1,000	59,500	1,800	2,700	289,170	C#*D#*E#*F#
4			2,000	7,200	1,800	2,700	69,984	C#*D#*E#*F#
7	DN-600		1,000	87,700	1,100	1,750	168,823	C#*D#*E#*F#
8			1,000	12,600	1,100	1,750	24,255	C#*D#*E#*F#
9	AMB CONTRATUB (RIERA)	T						
10	DN-800_DN-1500 F		1,000	53,000	3,000	3,000	477,000	C#*D#*E#*F#
11	DN-600_DN1000 F		1,000	53,000	2,000	2,700	286,200	C#*D#*E#*F#

TOTAL AMIDAMENT **1.410,688**

4 F227A00F m2 Repàs i piconatge de sòl de rasa de més de 0,6m d'amplària, amb compactació del 95% PM

Num.	Text	Tipus	[C]	[D]	[E]	[F]	TOTAL	Fórmula
1	XARXA NOVA/DESVIAMENT	T	U	LONG	AMPL			
2	DN-800		1,000	19,600	1,250		24,500	C#*D#*E#*F#
3			1,000	59,500	1,250		74,375	C#*D#*E#*F#
4			2,000	7,200	1,250		18,000	C#*D#*E#*F#
7	DN-600		1,000	87,700	1,000		87,700	C#*D#*E#*F#
8			1,000	12,600	1,000		12,600	C#*D#*E#*F#
9	AMB CONTRATUB (RIERA)	T						
10	DN-800_DN-1500 F		1,000	53,000	2,000		106,000	C#*D#*E#*F#
11	DN-600_DN1000 F		1,000	53,000	1,400		74,200	C#*D#*E#*F#

TOTAL AMIDAMENT **397,375**

5 F228U010 m3 Rebliment i piconatge de rasa de 0,60 m d'amplària, com a màxim, amb sauló sense garbellar per a protecció de conduccions, en tongades de 25 cm, com a màxim

Num.	Text	Tipus	[C]	[D]	[E]	[F]	TOTAL	Fórmula
1	XARXA NOVA/DESVIAMENT	T	U	LONG	M2			
2	DN-800		1,000	19,600	1,603		31,419	C#*D#*E#*F#
3			1,000	59,500	1,603		95,379	C#*D#*E#*F#
4			2,000	7,200	1,603		23,083	C#*D#*E#*F#
5								C#*D#*E#*F#
7	DN-600		1,000	87,700	0,720		63,144	C#*D#*E#*F#
8			1,000	12,600	0,720		9,072	C#*D#*E#*F#
9	AMB CONTRATUB (RIERA)	T						
10	DN-800_DN-1500 F		1,000	53,000	1,840		97,520	C#*D#*E#*F#
11	DN-600_DN1000 F		1,000	53,000	1,170		62,010	C#*D#*E#*F#

TOTAL AMIDAMENT **381,627**

6 FDGZU010 m Banda contínua de plàstic de color, de 30 cm d'amplària, col·locada al llarg de la rasa a 20 cm per sobre de la canonada, per a malla senyalitzadora

Num.	Text	Tipus	[C]	[D]	[E]	[F]	TOTAL	Fórmula
1	XARXA NOVA/DESVIAMENT	T	U	LONG				
2	DN-800		1,000	19,600			19,600	C#*D#*E#*F#

AMIDAMENTS

3			1,000	59,500		59,500	C#*D#*E#*F#
4			2,000	7,200		14,400	C#*D#*E#*F#
7	DN-600		1,000	87,700		87,700	C#*D#*E#*F#
8			1,000	12,600		12,600	C#*D#*E#*F#
9	AMB CONTRATUB (RIERA)	T					
10	DN-800_DN-1500 F		1,000	53,000		53,000	C#*D#*E#*F#
11	DN-600_DN1000 F		1,000	53,000		53,000	C#*D#*E#*F#

TOTAL AMIDAMENT **299,800**

7 F228Ç001 m3 Rebliment i piconatge de rasa de 0,60 m d'amplària, com a màxim, amb terres, en tongades de 25 cm, com a màxim

Num.	Text	Tipus	[C]	[D]	[E]	[F]	TOTAL	Fórmula
1	XARXA NOVA/DESVIAMENT	T	U	LONG	AMPL	H		
2	DN-800		1,000	19,600	1,800	1,200	42,336	C#*D#*E#*F#
3			1,000	59,500	1,800	1,200	128,520	C#*D#*E#*F#
4			2,000	7,200	1,800	1,200	31,104	C#*D#*E#*F#
7	DN-600		1,000	87,700	1,100	0,700	67,529	C#*D#*E#*F#
8			1,000	12,600	1,100	0,700	9,702	C#*D#*E#*F#
9	AMB CONTRATUB (RIERA)	T						
10	DN-800_DN-1500 F		1,000	53,000	3,000	1,100	174,900	C#*D#*E#*F#
11	DN-600_DN1000 F		1,000	53,000	2,000	1,300	137,800	C#*D#*E#*F#

TOTAL AMIDAMENT **591,891**

8 P241-SIPP m3 Transport de terres no contaminades per a reutilitzar dins de l'obra, amb camió de 12 t i temps d'espera per a la càrrega amb mitjans mecànics, mesurat sobre perfil teòric.

Num.	Text	Tipus	[C]	[D]	[E]	[F]	TOTAL	Fórmula
1	T DINS OBRA	T	U	M3				
2	EXCAVACIÓ		1,000	1.410,688			1.410,688	C#*D#*E#*F#
3	a deduir reblert		-1,000	591,891			-591,891	C#*D#*E#*F#

TOTAL AMIDAMENT **818,797**

9 PF36-DVR0 m Tub de fosa dúctil de 800 mm de diàmetre nominal, segons la norma ISO 2531, amb unió de campana amb anella elastomèrica d'estanquitat per a aigua i col·locat al fons de la rasa

Num.	Text	Tipus	[C]	[D]	[E]	[F]	TOTAL	Fórmula
1	XARXA NOVA/DESVIAMENT	T	U	LONG				
2	DN-800		1,000	19,600			19,600	C#*D#*E#*F#
3			1,000	59,500			59,500	C#*D#*E#*F#
4			2,000	7,200			14,400	C#*D#*E#*F#
5			1,000	27,300			27,300	C#*D#*E#*F#
7	AMB CONTRATUB (RIERA)	T						
8	DN-800_DN-1500 F		1,000	53,000			53,000	C#*D#*E#*F#

TOTAL AMIDAMENT **173,800**

10 PFG4-3HH7 m Tub de formigó armat amb camisa d'acer de 1500 mm de diàmetre nominal, de 7,5 bar de pressió nominal, soldat i argollat amb formigó armat i col·locat al fons de la rasa

Num.	Text	Tipus	[C]	[D]	[E]	[F]	TOTAL	Fórmula
1	XARXA NOVA/DESVIAMENT	T	U	LONG				
2	AMB CONTRATUB (RIERA)	T						
3	DN-800_DN-1500 F		1,000	53,000			53,000	C#*D#*E#*F#

MODIFICACIÓ DEL PROJECTE EXECUTIU DE LES OBRES D´URBANITZACIÓ DEL SECTOR PLA DE PONENT DE GAVÀ:
ACTUALITZACIÓ DE PREUS I NORMATIVA D´EXECUCIÓ DE L´ACTUACIÓ AUTÒNOMA DELS
PARCS DE RIBERA DE CANYARS I CALAMOT.

AMIDAMENTS

TOTAL AMIDAMENT **53,000**

11 PF36-DVUU m Tub de fosa dúctil de 600 mm de diàmetre nominal, segons la norma ISO 2531, amb unió de campana amb anella elastomèrica d'estanquitat per a aigua i col·locat al fons de la rasa

Num.	Text	Tipus	[C]	[D]	[E]	[F]	TOTAL	Fórmula
1	XARXA NOVA/DESVIAMENT	T	U	LONG				
2	DN-600		1,000	87,700			87,700	C#*D#*E#*F#
3			1,000	12,600			12,600	C#*D#*E#*F#
4	AMB CONTRATUB (RIERA)	T						
5	DN-600_DN1000 F		1,000	53,000			53,000	C#*D#*E#*F#

TOTAL AMIDAMENT **153,300**

12 PFG5-DVPA m Tub de formigó armat prefabricat de 1000 mm de diàmetre nominal, de 2,5 bar de pressió nominal amb unió encadellada amb anella elastomèrica i col·locat al fons de la rasa, amb grau de dificultat mitjà

Num.	Text	Tipus	[C]	[D]	[E]	[F]	TOTAL	Fórmula
1	AMB CONTRATUB (RIERA)	T						
2	DN-600_DN1000 F		1,000	53,000			53,000	C#*D#*E#*F#
3							0,000	

TOTAL AMIDAMENT **53,000**

13 FJZ10001 u Treballs d'obra civil per part del contractista de suport a la companyia d'aigües perquè la companyia pugui fer la connexió de la nova canonada amb una canonada existent, amb els enllaços de polietilè, vàlvula de presa en càrrega, vàlvula de retenció, matxó doble de llautó, joc d'aixetes complerts, drets de connexió, arqueta segons especificacions companyia d'aigues, amb verificació oficial. Tots els treballs d'obra civil inclosos fins que la companyia deixi la connexió finalitzada.

Num.	Text	Tipus	[C]	[D]	[E]	[F]	TOTAL	Fórmula
1		T	U					
2	D800 FD		2,000				2,000	C#*D#*E#*F#
3	D600		2,000				2,000	C#*D#*E#*F#

TOTAL AMIDAMENT **4,000**

14 ZN000002 u Unitat completa per a la realització de les probes que siguin necessàries per tal de que la canonada sigui recepcionada per la companyia: pressió i estanquitat i desinfecció. Tot inclós, completament acabat.

Num.	Text	Tipus	[C]	[D]	[E]	[F]	TOTAL	Fórmula
1	DN=800mm		1,000				1,000	C#*D#*E#*F#
2	DN=600mm		1,000				1,000	C#*D#*E#*F#

TOTAL AMIDAMENT **2,000**

Obra 01 PRESSUPOST CD2_P
Capítol 01 PARC DE RIBERA DE CANYARS
Subcapítol 03 REBLIMENTS AMB TERRES SOBRANTS

NUM.	CODI	UA	DESCRIPCIÓ
1	F221Ç222	m2	Neteja i esbrossada del terreny, amb mitjans mecànics i càrrega manual o mecànica del material sobrant sobre camió, transport a l'abocador i canon d'abocament inclós

Num.	Text	Tipus	[C]	[D]	[E]	[F]	TOTAL	Fórmula
1	SEGONS AMIDAMENTS AUXILIARS	T	M3	FACTOR				

AMIDAMENTS

2	INTERVAL DE PK'S						
3	PARC URBÀ (ENTRE RIERA CANYSRS I EIX 3)						C#*D#*E#*F#
4	140-175		1.226,400	3,333		4.087,591	C#*D#*E#*F#
5	120-140		679,100	3,333		2.263,440	C#*D#*E#*F#
6	100-120		679,500	3,333		2.264,774	C#*D#*E#*F#
7	80-100		724,900	3,333		2.416,092	C#*D#*E#*F#
8	60-80		771,700	3,333		2.572,076	C#*D#*E#*F#
9	40-60		810,500	3,333		2.701,397	C#*D#*E#*F#
10	36.05-40		165,110	3,333		550,312	C#*D#*E#*F#
11	Subtotal "A origen"	O				16.855,682	SUMORIGEN(G1:G10)
13	ENTRE RIERA CANYARS I EIX B						
14	600-614.5		189,810	3,333		632,637	C#*D#*E#*F#
15	520-600		1.144,800	3,333		3.815,618	C#*D#*E#*F#
16	440-520		1.568,800	3,333		5.228,810	C#*D#*E#*F#
17	429-440		260,590	3,333		868,546	C#*D#*E#*F#
18	Subtotal "A origen"	O				27.401,293	SUMORIGEN(G1:G17)

TOTAL AMIDAMENT **27.401,293**

2 F221Ç902 m3 Excavació i càrrega de terra per a rebaix en capa de terra vegetal, amb mitjans mecànics

Num.	Text	Tipus	[C]	[D]	[E]	[F]	TOTAL	Fórmula
1	SEGONS AMIDAMENTS AUXILIARS		0,000	0,000			0,000	C#*D#*E#*F#
2	INTERVAL DE PK'S							C#*D#*E#*F#
3	PARC URBÀ (ENTRE RIERA CANYSRS I EIX 3)							C#*D#*E#*F#
4	140-175		1.226,400				1.226,400	C#*D#*E#*F#
5	120-140		679,100				679,100	C#*D#*E#*F#
6	100-120		679,500				679,500	C#*D#*E#*F#
7	80-100		724,900				724,900	C#*D#*E#*F#
8	60-80		771,700				771,700	C#*D#*E#*F#
9	40-60		810,500				810,500	C#*D#*E#*F#
10	36.05-40		165,110				165,110	C#*D#*E#*F#
11	Subtotal "A origen"							C#*D#*E#*F#
13	ENTRE RIERA CANYARS I EIX B							
14	600-614.5		189,810				189,810	C#*D#*E#*F#
15	520-600		1.144,800				1.144,800	C#*D#*E#*F#
16	440-520		1.568,800				1.568,800	C#*D#*E#*F#
17	429-440		260,590				260,590	C#*D#*E#*F#
18	Subtotal "A origen"							C#*D#*E#*F#

TOTAL AMIDAMENT **8.221,210**

3 F2R9Ç001 m3 Transport de terres dins de l'obra o a l'abocador autoritzat, amb camió, inclòs canon d'abocament i certificat d'abocament

Num.	Text	Tipus	[C]	[D]	[E]	[F]	TOTAL	Fórmula
1	SEGONS AMIDAMENTS AUXILIARS		0,000	0,000			0,000	C#*D#*E#*F#
2	INTERVAL DE PK'S							C#*D#*E#*F#
3	PARC URBÀ (ENTRE RIERA CANYSRS I EIX 3)							C#*D#*E#*F#
4	140-175		1.226,400				1.226,400	C#*D#*E#*F#
5	120-140		679,100				679,100	C#*D#*E#*F#
6	100-120		679,500				679,500	C#*D#*E#*F#
7	80-100		724,900				724,900	C#*D#*E#*F#
8	60-80		771,700				771,700	C#*D#*E#*F#

MODIFICACIÓ DEL PROJECTE EXECUTIU DE LES OBRES D´URBANITZACIÓ DEL SECTOR PLA DE PONENT DE GAVÀ:
ACTUALITZACIÓ DE PREUS I NORMATIVA D´EXECUCIÓ DE L´ACTUACIÓ AUTÒNOMA DELS
PARCS DE RIBERA DE CANYARS I CALAMOT.

AMIDAMENTS

9	40-60		810,500			810,500	C#*D#*E#*F#
10	36.05-40		165,110			165,110	C#*D#*E#*F#
11	Subtotal "A origen"						C#*D#*E#*F#
12							C#*D#*E#*F#
13	ENTRE RIERA CANYARS I EIX B						C#*D#*E#*F#
14	600-614.5		189,810			189,810	C#*D#*E#*F#
15	520-600		1.144,800			1.144,800	C#*D#*E#*F#
16	440-520		1.568,800			1.568,800	C#*D#*E#*F#
17	429-440		260,590			260,590	C#*D#*E#*F#
18	Subtotal "A origen"						C#*D#*E#*F#

TOTAL AMIDAMENT **8.221,210**

4 P242-DYRS m3 Càrrega amb mitjans mecànics i transport de terres no contaminades per a reutilitzar dins de l'obra, amb camió de 12 t, amb un recorregut de fins a 2 km. Mesurat sobre perfil teòric

Num.	Text	Tipus	[C]	[D]	[E]	[F]	TOTAL	Fórmula
1	SEGONS AMIDAMENTS AUXILIARS		0,000	0,000			0,000	C#*D#*E#*F#
2	INTERVAL DE PK'S							C#*D#*E#*F#
3	PARC URBÀ (ENTRE RIERA CANYSRS I EIX 3)							C#*D#*E#*F#
4	140-175		1.226,400				1.226,400	C#*D#*E#*F#
5	120-140		679,100				679,100	C#*D#*E#*F#
6	100-120		679,500				679,500	C#*D#*E#*F#
7	80-100		724,900				724,900	C#*D#*E#*F#
8	60-80		771,700				771,700	C#*D#*E#*F#
9	40-60		810,500				810,500	C#*D#*E#*F#
10	36.05-40		165,110				165,110	C#*D#*E#*F#
11	Subtotal "A origen"							C#*D#*E#*F#
12								C#*D#*E#*F#
13	ENTRE RIERA CANYARS I EIX B							C#*D#*E#*F#
14	600-614.5		189,810				189,810	C#*D#*E#*F#
15	520-600		1.144,800				1.144,800	C#*D#*E#*F#
16	440-520		1.568,800				1.568,800	C#*D#*E#*F#
17	429-440		260,590				260,590	C#*D#*E#*F#
18	Subtotal "A origen"							C#*D#*E#*F#

TOTAL AMIDAMENT **8.221,210**

5 PR3E-118KR m3 Estesa de terra vegetal procedent de l'obra, amb pala carregadora

Num.	Text	Tipus	[C]	[D]	[E]	[F]	TOTAL	Fórmula
1	SEGONS AMIDAMENTS AUXILIARS		0,000	0,000			0,000	C#*D#*E#*F#
2	INTERVAL DE PK'S							C#*D#*E#*F#
3	PARC URBÀ (ENTRE RIERA CANYSRS I EIX 3)							C#*D#*E#*F#
4	140-175		1.226,400				1.226,400	C#*D#*E#*F#
5	120-140		679,100				679,100	C#*D#*E#*F#
6	100-120		679,500				679,500	C#*D#*E#*F#
7	80-100		724,900				724,900	C#*D#*E#*F#
8	60-80		771,700				771,700	C#*D#*E#*F#
9	40-60		810,500				810,500	C#*D#*E#*F#
10	36.05-40		165,110				165,110	C#*D#*E#*F#
11	Subtotal "A origen"							C#*D#*E#*F#
12								C#*D#*E#*F#
13	ENTRE RIERA CANYARS I EIX B							C#*D#*E#*F#
14	600-614.5		189,810				189,810	C#*D#*E#*F#
15	520-600		1.144,800				1.144,800	C#*D#*E#*F#

AMIDAMENTS

16	440-520		1.568,800			1.568,800	C#*D#*E#*F#
17	429-440		260,590			260,590	C#*D#*E#*F#
18	Subtotal "A origen"						C#*D#*E#*F#

TOTAL AMIDAMENT **8.221,210**

6 F226Ç222 m3 Estesa, terraplenada i piconatge per a caixa de paviment de terres o explanada, amb una compactació del 95% del PM (no inclou terres),amb part proporcional de reperfilat de talussos

Num.	Text	Tipus	[C]	[D]	[E]	[F]	TOTAL	Fórmula
1	SEGONS AMIDAMENTS AUXILIARS	T	M3					
2	INTERVAL DE PK'S							
3	PARC URBÀ (ENTRE RIERA CANYSRS I EIX 3)							
4	140-175		7.869,750				7.869,750	C#*D#*E#*F#
5	120-140		4.597,300				4.597,300	C#*D#*E#*F#
6	100-120		4.705,100				4.705,100	C#*D#*E#*F#
7	80-100		4.613,400				4.613,400	C#*D#*E#*F#
8	60-80		4.392,500				4.392,500	C#*D#*E#*F#
9	40-60		4.669,300				4.669,300	C#*D#*E#*F#
10	36.05-40		1.013,560				1.013,560	C#*D#*E#*F#
11	Subtotal "A origen"	O					31.860,910	SUMORIGEN(G1:G10)
13	ENTRE RIERA CANYARS I EIX B							
14	600-614.5		1.180,880				1.180,880	C#*D#*E#*F#
15	520-600		4.589,200				4.589,200	C#*D#*E#*F#
16	440-520		8.216,800				8.216,800	C#*D#*E#*F#
17	429-440		1.893,430				1.893,430	C#*D#*E#*F#
18	Subtotal "A origen"	O					47.741,220	SUMORIGEN(G1:G17)

TOTAL AMIDAMENT **47.741,220**

7 F227R0UF m2 Repàs i piconatge d´esplanada o caixa de paviment, amb compactació del 98% PM

Num.	Text	Tipus	[C]	[D]	[E]	[F]	TOTAL	Fórmula
1		T	UT	LONG	AMPL			
2	CARRER 3 + CARRER B		1,000	334,000	22,500		7.515,000	C#*D#*E#*F#

TOTAL AMIDAMENT **7.515,000**

8 F9A2ÇG01 m3 Paviment de tot-u artificial, amb estesa i piconatge del material al 98% del PM

Num.	Text	Tipus	[C]	[D]	[E]	[F]	TOTAL	Fórmula
1		T	UT	LONG	AMPL	GRUIX		
2	CARRER 3 + CARRER B		1,000	334,000	22,500	0,150	1.127,250	C#*D#*E#*F#

TOTAL AMIDAMENT **1.127,250**

9 P2A0-4ILK m3 Subministrament de terra adequada, procedent d'aportació

Num.	Text	Tipus	[C]	[D]	[E]	[F]	TOTAL	Fórmula
1		T	UT	LONG	AMPL	GRUIX		
2	CARRER 3 + CARRER B		1,000	334,000	7,000	0,600	1.402,800	C#*D#*E#*F#

TOTAL AMIDAMENT **1.402,800**

10 P2257-54AN m3 Terraplenada i piconatge per a coronació de terraplè amb material adequat de la pròpia excavació, en tongades de fins a 25 cm, amb una compactació del 95% del PM

MODIFICACIÓ DEL PROJECTE EXECUTIU DE LES OBRES D´URBANITZACIÓ DEL SECTOR PLA DE PONENT DE GAVÀ:
ACTUALITZACIÓ DE PREUS I NORMATIVA D´EXECUCIÓ DE L´ACTUACIÓ AUTÒNOMA DELS
PARCS DE RIBERA DE CANYARS I CALAMOT.

AMIDAMENTS

Num.	Text	Tipus	[C]	[D]	[E]	[F]	TOTAL	Fórmula
1		T	UT	LONG	AMPL	GRUIX		
2	CARRER 3 + CARRER B		1,000	334,000	7,000	0,600	1.402,800	C#*D#*E#*F#

TOTAL AMIDAMENT **1.402,800**

11 F6A176X1 m Reixat d'acer d'alçària 2,0 m amb acabat pintat amb tela metàl.lica de torsió simple amb acabat galvanitzat i plastificat de color verd, 50 mm de pas de malla i diàmetre 2,2 i 3 mm, i pals de tub galvanitzat i pintat de diàmetre 48 mm, col.locats cada 3 m sobre daus de formigó.

Num.	Text	Tipus	[C]	[D]	[E]	[F]	TOTAL	Fórmula
1		T	UT	LONG,				
2	PARCEL·LA TERRA VEGETAL I TERRAPLENS		1,000	156,000			156,000	C#*D#*E#*F#
4	ARBREDA PROTEGIDA		1,000	20,000			20,000	C#*D#*E#*F#
5			1,000	15,000			15,000	C#*D#*E#*F#
6			1,000	85,000			85,000	C#*D#*E#*F#

TOTAL AMIDAMENT **276,000**

12 FR72ÇG01 m2 Formació de prat en pla o talús mitjançant hidrosembra en dues fases, a la fase de sembra: llavors 5% trapadella (onobrychys viciaefolia), 10% alfàls (medicago sativa), 25% lot (lotus cornicolatus), 30% raigras (lolium perrenne), 30% festuca (festuca arundinacea), (40 g/m2), 50 g/m2 mulch de fusta de fibra curta, 10 g/m2 estabilitzant orgànic, 30 g/m2 d'adob mineral triple 15, 10 cc/m2 d'àcids húmic i fúlvic. fase de tapat : 100 g/m2 de mulch de fusta de fibra curta i 10 g/m2 d'estabilitzant orgànic. el manteniment fins a la recepció de l'obra. Aquesta partida s'abonarà en aconseguir el 95% de recobriment de la superfície

Num.	Text	Tipus	[C]	[D]	[E]	[F]	TOTAL	Fórmula
1			7.805,000				7.805,000	C#*D#*E#*F#
2			12.415,000				12.415,000	C#*D#*E#*F#

TOTAL AMIDAMENT **20.220,000**

13 GD56U010 m Cuneta triangular d'1,00 m d'amplària i 0,50 m de fondària, sense revestir, inclòs excavació en terreny no classificat, refinat, càrrega i transport a l'abocador dels materials resultants.

Num.	Text	Tipus	[C]	[D]	[E]	[F]	TOTAL	Fórmula
1		T	U	LONG				
2			1,000	180,000			180,000	C#*D#*E#*F#
3			1,000	130,000			130,000	C#*D#*E#*F#

TOTAL AMIDAMENT **310,000**

14 GD56S0PG u Construcció de pou de graves a situar en final de cuneta, de mides 1x1m i 2m de fondària, amb tots els treballs necessaris per a deixar la unitat finalitzada.

Num.	Text	Tipus	[C]	[D]	[E]	[F]	TOTAL	Fórmula
1		T	U					
2			1,000				1,000	C#*D#*E#*F#

TOTAL AMIDAMENT **1,000**

Obra	01	PRESSUPOST CD2_P
Capítol	02	PARC DE RIBERA DE CALAMOT
Subcapítol	01	ESTRUCTURES
Subcapítol 4	01	PONT 5: ESTREPS

AMIDAMENTS

NUM.	CODI	UA	DESCRIPCIÓ
1	F221Ç222	m2	Neteja i esbrossada del terreny, amb mitjans mecànics i càrrega manual o mecànica del material sobrant sobre camió, transport a l'abocador i canon d'abocament inclós

Num.	Text	Tipus	[C]	[D]	[E]	[F]	TOTAL	Fórmula
1	NETEJA	T	LONG	AMPL				
2	Estrep 1		14,000	13,000			182,000	C#*D#*E#*F#
3	Estrep 2		14,000	13,000			182,000	C#*D#*E#*F#

TOTAL AMIDAMENT **364,000**

2 F221Ç902 m3 Excavació i càrrega de terra per a rebaix en capa de terra vegetal, amb mitjans mecànics

Num.	Text	Tipus	[C]	[D]	[E]	[F]	TOTAL	Fórmula
1	NETEJA	T	LONG	AMP	GR			
2	Estrep 1		14,000	13,000	0,300		54,600	C#*D#*E#*F#
3	Estrep 2		14,000	13,000	0,300		54,600	C#*D#*E#*F#
6				0,000			0,000	C#*D#*E#*F#

TOTAL AMIDAMENT **109,200**

3 F221Ç100 m3 Excavació i càrrega de terra en terreny fluix, amb mitjans mecànics

Num.	Text	Tipus	[C]	[D]	[E]	[F]	TOTAL	Fórmula
1		T				%		
2	Estrep 1		781,130	0,170	2,350	0,900	280,855	C#*D#*E#*F#
3	Estrep 2		781,130	0,170	2,350	0,900	280,855	C#*D#*E#*F#
5	Subtotal	S					561,710	SUMSUBTOTAL(G1:G4)

TOTAL AMIDAMENT **561,710**

4 F221Ç120 m3 Excavació i càrrega de terra en terreny de trànsit, amb mitjans mecànics

Num.	Text	Tipus	[C]	[D]	[E]	[F]	TOTAL	Fórmula
1		T				%		
2	Estrep 1		781,130	0,170	2,350	0,100	31,206	C#*D#*E#*F#
3	Estrep 2		781,130	0,170	2,350	0,100	31,206	C#*D#*E#*F#
5	Subtotal	S					62,412	SUMSUBTOTAL(G1:G4)

TOTAL AMIDAMENT **62,412**

5 F305U020 m2 Capa de neteja i anivellament de 10 cm de gruix de formigó abocat amb qualsevol mitjà

Num.	Text	Tipus	[C]	[D]	[E]	[F]	TOTAL	Fórmula
1	FONAMENTS	T	LONG	AMPL				
2	14.6x5.5							
3	Estrep 1		14,700	5,600			82,320	C#*D#*E#*F#
4	Estrep 2		14,700	5,600			82,320	C#*D#*E#*F#
6	Subtotal	S					164,640	SUMSUBTOTAL(G1:G5)

TOTAL AMIDAMENT **164,640**

6 F32DÇ222 m2 Muntatge, desmuntatge i apuntalamanet d'encofrat amb tauler de fusta pla en parament vist

MODIFICACIÓ DEL PROJECTE EXECUTIU DE LES OBRES D´URBANITZACIÓ DEL SECTOR PLA DE PONENT DE GAVÀ:
ACTUALITZACIÓ DE PREUS I NORMATIVA D´EXECUCIÓ DE L´ACTUACIÓ AUTÒNOMA DELS
PARCS DE RIBERA DE CANYARS I CALAMOT.

AMIDAMENTS

Num.	Text	Tipus	[C]	[D]	[E]	[F]	TOTAL	Fórmula
1	Estrep 1	T						
2	Laterals		1,000	4,000	6,000		24,000	C#*D#*E#*F#
3			1,000	4,000	6,000		24,000	C#*D#*E#*F#
4			1,000	2,700	0,350		0,945	C#*D#*E#*F#
5			1,000	2,700	0,350		0,945	C#*D#*E#*F#
6	Front		1,000	14,000	6,000		84,000	C#*D#*E#*F#
8	Subtotal	S					133,890	SUMSUBTOTAL(G1:G7)
10		T						
11	Laterals		1,000	4,000	6,000		24,000	C#*D#*E#*F#
12			1,000	4,000	6,000		24,000	C#*D#*E#*F#
13			1,000	2,700	0,350		0,945	C#*D#*E#*F#
14			1,000	2,700	0,350		0,945	C#*D#*E#*F#
15	Front		1,000	14,000	6,000		84,000	C#*D#*E#*F#
17	Subtotal	S					133,890	SUMSUBTOTAL(G9:G16)
19	Subtotal "A Origen"	O					267,780	SUMORIGEN(G1:G18)

TOTAL AMIDAMENT **267,780**

7 F32DÇ111 m2 Muntatge, desmuntatge i apuntalamanet d'encofrat amb tauler de fusta pla en parament no vist

Num.	Text	Tipus	[C]	[D]	[E]	[F]	TOTAL	Fórmula
1	Estrep 1	T						
2	Fonament		2,000	14,000	1,250		35,000	C#*D#*E#*F#
3			2,000	5,500	1,250		13,750	C#*D#*E#*F#
4	Extradós		1,000	14,000	6,400		89,600	C#*D#*E#*F#
5			1,000	0,300	13,000		3,900	C#*D#*E#*F#
6			1,000	0,250	13,000		3,250	C#*D#*E#*F#
7	Mur lateral		2,000	2,450	6,400		31,360	C#*D#*E#*F#
8			2,000	1,000	6,400		12,800	C#*D#*E#*F#
9	Llosa de transició		2,000	5,000	0,300		3,000	C#*D#*E#*F#
10			1,000	13,000	0,300		3,900	C#*D#*E#*F#
12	Subtotal	S					196,560	SUMSUBTOTAL(G1:G11)
14	Estrep 2	T						
15	Fonament		2,000	14,000	1,250		35,000	C#*D#*E#*F#
16			2,000	5,500	1,250		13,750	C#*D#*E#*F#
17	Extradós		1,000	14,000	6,400		89,600	C#*D#*E#*F#
18			1,000	0,300	13,000		3,900	C#*D#*E#*F#
19			1,000	0,250	13,000		3,250	C#*D#*E#*F#
20	Mur lateral		2,000	2,450	6,400		31,360	C#*D#*E#*F#
21			2,000	1,000	6,400		12,800	C#*D#*E#*F#
22	Llosa de transició		2,000	5,000	0,300		3,000	C#*D#*E#*F#
23			1,000	13,000	0,300		3,900	C#*D#*E#*F#
25	Subtotal	S					196,560	SUMSUBTOTAL(G13:G24)
27	Subtotal "A Origen"	O					393,120	SUMORIGEN(G1:G26)

TOTAL AMIDAMENT **393,120**

8 FD5A1205 m Drenatge amb tub ranurat de PVC de D 110 mm i reblert amb material filtrant fins a 50 cm per sobre del dren

Num.	Text	Tipus	[C]	[D]	[E]	[F]	TOTAL	Fórmula
1	ESTREPS P5	T						

AMIDAMENTS

2	Estrep 1						14,600	C#*D#*E#*F#
3	Estrep 2			14,600			14,600	C#*D#*E#*F#

TOTAL AMIDAMENT **29,200**

9 F7B111F0 m2 Geotèxtil format per feltre de polipropilè no teixit, lligat mecànicament de 200 a 250 g/m2, col·locat sense adherir

Num.	Text	Tipus	[C]	[D]	[E]	[F]	TOTAL	Fórmula
1	Estrep 1	T						
2	Extradós		14,000	6,400			89,600	C#*D#*E#*F#
3			0,120	13,000			1,560	C#*D#*E#*F#
4			0,310	13,000			4,030	C#*D#*E#*F#
5	Mur lateral		2,150	6,400			13,760	C#*D#*E#*F#
6			2,150	6,400			13,760	C#*D#*E#*F#
7			0,750	2,950			2,213	C#*D#*E#*F#
8			0,750	2,950			2,213	C#*D#*E#*F#
9			13,000	0,300			3,900	C#*D#*E#*F#
11	Subtotal	S					131,036	SUMSUBTOTAL(G1:G10)
12								C#*D#*E#*F#
13	Estrep 2	T						
14	Extradós		14,000	6,400			89,600	C#*D#*E#*F#
15			0,120	13,000			1,560	C#*D#*E#*F#
16			0,310	13,000			4,030	C#*D#*E#*F#
17	Mur lateral		2,150	6,400			13,760	C#*D#*E#*F#
18			2,150	6,400			13,760	C#*D#*E#*F#
19			0,750	2,950			2,213	C#*D#*E#*F#
20			0,750	2,950			2,213	C#*D#*E#*F#
21			13,000	0,300			3,900	C#*D#*E#*F#
23	Subtotal	S					131,036	SUMSUBTOTAL(G12:G22)
25	Subtotal "A Origen"	O					262,072	SUMORIGEN(G1:G24)

TOTAL AMIDAMENT **262,072**

10 F305Ç101 m3 Formigó per a enceps, HA-30/B/20/XS1, de consistència tova i grandària màxima del granulat 20 mm, abocat des de camió

Num.	Text	Tipus	[C]	[D]	[E]	[F]	TOTAL	Fórmula
1	FONAMENTS	T	U	LONG	AMPL	H		
2	Estrep 1		1,000	14,600	5,500	1,250	100,375	C#*D#*E#*F#
3	Estrep 2		1,000	14,600	5,500	1,250	100,375	C#*D#*E#*F#
5	Subtotal	S					200,750	SUMSUBTOTAL(G1:G4)
7	Alçat estrep 1	T						
8	Frontal		1,000	14,000	1,550	4,000	86,800	C#*D#*E#*F#
9			2,000	3,420	1,830	1,300	16,272	C#*D#*E#*F#
10			0,500	0,830	1,660	1,300	0,896	C#*D#*E#*F#
11			0,500	0,830	1,660	1,300	0,896	C#*D#*E#*F#
12	Espaldín		1,000	14,000	2,350	0,250	8,225	C#*D#*E#*F#
13	Recolzament llosa		0,500	0,300	0,300	13,000	0,585	C#*D#*E#*F#
14			1,000	13,000	0,250	0,300	0,975	C#*D#*E#*F#
15	Mur lateral		2,000	2,450	6,400	0,750	23,520	C#*D#*E#*F#
16	Llosa de transició		1,000	13,000	5,000	0,300	19,500	C#*D#*E#*F#
18	Subtotal	S					157,669	SUMSUBTOTAL(G6:G17)
19								C#*D#*E#*F#
20	Alçat estrep 2	T						

MODIFICACIÓ DEL PROJECTE EXECUTIU DE LES OBRES D´URBANITZACIÓ DEL SECTOR PLA DE PONENT DE GAVÀ:
ACTUALITZACIÓ DE PREUS I NORMATIVA D´EXECUCIÓ DE L´ACTUACIÓ AUTÒNOMA DELS
PARCS DE RIBERA DE CANYARS I CALAMOT.

AMIDAMENTS

21	Frontal		1,000	14,000	1,550	4,000	86,800	C#*D#*E#*F#
22			2,000	3,420	1,830	1,300	16,272	C#*D#*E#*F#
23			0,500	0,830	1,660	1,300	0,896	C#*D#*E#*F#
24			0,500	0,830	1,660	1,300	0,896	C#*D#*E#*F#
25	Espaldín		1,000	14,000	2,350	0,250	8,225	C#*D#*E#*F#
26	Recolzament llosa		0,500	0,300	0,300	13,000	0,585	C#*D#*E#*F#
27			1,000	13,000	0,250	0,300	0,975	C#*D#*E#*F#
28	Mur lateral		2,000	2,450	6,400	0,750	23,520	C#*D#*E#*F#
29	Llosa de transició		1,000	13,000	5,000	0,300	19,500	C#*D#*E#*F#
31	Subtotal	S					157,669	SUMSUBTOTAL(G19:G30)
32								C#*D#*E#*F#
33	Subtotal "A Origen"	O					516,088	SUMORIGEN(G1:G32)

TOTAL AMIDAMENT **516,088**

11 F4B0Ç222 kg Acer en barres corrugades B 500 S de límit elàstic >= 500 N/mm2, per a l'armadura d'estructures, inclos la neteja de les armadures, neteja del fons de l'encofrat, separadors, les pèrdues i increments de material corresponents a retalls, empalmaments i ganxos. el pes unitari per al seu càlcul ha de ser el teòric

Num.	Text	Tipus	[C]	[D]	[E]	[F]	TOTAL	Fórmula
1	FONAMENTS	T	U	LONG	AMPL	H		
2	Estrep 1		110,000	14,600	5,500	1,250	11.041,250	C#*D#*E#*F#
3	Estrep 2		110,000	14,600	5,500	1,250	11.041,250	C#*D#*E#*F#
5	Subtotal	S					22.082,500	SUMSUBTOTAL(G1:G4)
7	Alçat estrep 1	T						
8	Frontal		150,000	14,000	1,550	4,000	13.020,000	C#*D#*E#*F#
9			150,000	3,420	1,830	1,300	1.220,427	C#*D#*E#*F#
10			150,000	3,420	1,830	1,300	1.220,427	C#*D#*E#*F#
11			75,000	0,830	1,660	1,300	134,336	C#*D#*E#*F#
12			75,000	0,830	1,660	1,300	134,336	C#*D#*E#*F#
13	Espaldín		150,000	14,000	2,350	0,250	1.233,750	C#*D#*E#*F#
14	Recolzament llosa		75,000	0,300	0,300	13,000	87,750	C#*D#*E#*F#
15			150,000	13,000	0,250	0,300	146,250	C#*D#*E#*F#
16	Mur lateral		150,000	2,450	6,400	0,750	1.764,000	C#*D#*E#*F#
17			150,000	2,450	6,400	0,750	1.764,000	C#*D#*E#*F#
18	Llosa de transició		150,000	13,000	5,000	0,300	2.925,000	C#*D#*E#*F#
20	Subtotal	S					23.650,276	SUMSUBTOTAL(G6:G19)
21								C#*D#*E#*F#
22	Alçat estrep 2	T						
23	Frontal		150,000	14,000	1,550	4,000	13.020,000	C#*D#*E#*F#
24			150,000	3,420	1,830	1,300	1.220,427	C#*D#*E#*F#
25			150,000	3,420	1,830	1,300	1.220,427	C#*D#*E#*F#
26			75,000	0,830	1,660	1,300	134,336	C#*D#*E#*F#
27			75,000	0,830	1,660	1,300	134,336	C#*D#*E#*F#
28	Espaldín		150,000	14,000	2,350	0,250	1.233,750	C#*D#*E#*F#
29	Recolzament llosa		75,000	0,300	0,300	13,000	87,750	C#*D#*E#*F#
30			150,000	13,000	0,250	0,300	146,250	C#*D#*E#*F#
31	Mur lateral		150,000	2,450	6,400	0,750	1.764,000	C#*D#*E#*F#
32			150,000	2,450	6,400	0,750	1.764,000	C#*D#*E#*F#
33	Llosa de transició		150,000	13,000	5,000	0,300	2.925,000	C#*D#*E#*F#
34							0,000	
35	Subtotal	S					23.650,276	SUMSUBTOTAL(G21:G34)
37	Subtotal "A origen"	O					69.383,052	SUMORIGEN(G1:G36)

AMIDAMENTS

38								C#*D#*E#*F#

TOTAL AMIDAMENT **69.383,052**

12 F781Ç001 m2 Impermeabilització de paraments verticals i horitzontals de formigó, amb 2 kg/m2 emulsió bituminosa catiònica tipus ECR-1

Num.	Text	Tipus	[C]	[D]	[E]	[F]	TOTAL	Fórmula
1	Estrep 1	T						
2	Extradós		14,000	6,400			89,600	C#*D#*E#*F#
3			0,120	13,000			1,560	C#*D#*E#*F#
4			0,310	13,000			4,030	C#*D#*E#*F#
5	Mur lateral		2,150	6,400			13,760	C#*D#*E#*F#
6			2,150	6,400			13,760	C#*D#*E#*F#
7			0,750	2,950			2,213	C#*D#*E#*F#
8			0,750	2,950			2,213	C#*D#*E#*F#
9			13,000	0,300			3,900	C#*D#*E#*F#
11	Subtotal	S					131,036	SUMSUBTOTAL(G1:G10)
12								C#*D#*E#*F#
13	Estrep 2	T						
14	Extradós		14,000	6,400			89,600	C#*D#*E#*F#
15			0,120	13,000			1,560	C#*D#*E#*F#
16			0,310	13,000			4,030	C#*D#*E#*F#
17	Mur lateral		2,150	6,400			13,760	C#*D#*E#*F#
18			2,150	6,400			13,760	C#*D#*E#*F#
19			0,750	2,950			2,213	C#*D#*E#*F#
20			0,750	2,950			2,213	C#*D#*E#*F#
21			13,000	0,300			3,900	C#*D#*E#*F#
23	Subtotal	S					131,036	SUMSUBTOTAL(G12:G22)
25	Subtotal "A Origen"	O					262,072	SUMORIGEN(G1:G24)

TOTAL AMIDAMENT **262,072**

13 P241-SIPP m3 Transport de terres no contaminades per a reutilitzar dins de l'obra, amb camió de 12 t i temps d'espera per a la càrrega amb mitjans mecànics, mesurat sobre perfil teòric.

Num.	Text	Tipus	[C]	[D]	[E]	[F]	TOTAL	Fórmula
1	T DINS OBRA	T	U	M3				
2	TV		1,000	109,200			109,200	C#*D#*E#*F#

TOTAL AMIDAMENT **109,200**

14 P241-SIP2 m3 Transport intern de terres (vegetals i convencionals) per a reutilitzar a la pròpia obra, amb camió de 12 t i temps d'espera per a la càrrega amb mitjans mecànics, mesurat sobre perfil teòric.

Num.	Text	Tipus	[C]	[D]	[E]	[F]	TOTAL	Fórmula
1	T DINS OBRA	T	U	M3				
2	fluix		1,000	561,710			561,710	C#*D#*E#*F#
3	transit		1,000	62,412			62,412	C#*D#*E#*F#

TOTAL AMIDAMENT **624,122**

15 G228U020 m3 Rebliment al darrera d'alçats de murs i estreps de formigó, amb material procedent de la pròpia obra, inclòs selecció, garbellat, càrregues i transports intermedis, estesa i compactació segons condicions del Plec de Prescripcions Tècniques, mesurat sobre perfil teòric

MODIFICACIÓ DEL PROJECTE EXECUTIU DE LES OBRES D´URBANITZACIÓ DEL SECTOR PLA DE PONENT DE GAVÀ:
ACTUALITZACIÓ DE PREUS I NORMATIVA D´EXECUCIÓ DE L´ACTUACIÓ AUTÒNOMA DELS
PARCS DE RIBERA DE CANYARS I CALAMOT.

AMIDAMENTS

Num.	Text	Tipus	[C]	[D]	[E]	[F]	TOTAL	Fórmula
1	Estrep 1	T						
2	Excavació		1,000	781,130	0,170	2,350	312,061	C#*D#*E#*F#
3	Formigó neteja		-1,000	14,000	5,500	0,100	-7,700	C#*D#*E#*F#
4	Formigó fonaments		-1,000	14,000	5,500	1,250	-96,250	C#*D#*E#*F#
5	Formigó alçats		-1,000	1,100	14,000	1,000	-15,400	C#*D#*E#*F#
6			-1,000	2,900	1,000	1,000	-2,900	C#*D#*E#*F#
7			-1,000	2,900	1,000	1,000	-2,900	C#*D#*E#*F#
9	Subtotal	S					186,911	SUMSUBTOTAL(G1:G8)
11	Estrep 2	T						
12	Excavació		1,000	781,130	0,170	2,350	312,061	C#*D#*E#*F#
13	Formigó neteja		-1,000	14,000	5,500	0,100	-7,700	C#*D#*E#*F#
14	Formigó fonaments		-1,000	14,000	5,500	1,250	-96,250	C#*D#*E#*F#
15	Formigó alçats		-1,000	1,100	14,000	1,000	-15,400	C#*D#*E#*F#
16			-1,000	2,900	1,000	1,000	-2,900	C#*D#*E#*F#
17			-1,000	2,900	1,000	1,000	-2,900	C#*D#*E#*F#
19	Subtotal	S					186,911	SUMSUBTOTAL(G10:G18)
21	Subtotal "A Origen"	O					373,822	SUMORIGEN(G1:G20)

TOTAL AMIDAMENT **373,822**

16 P242-SYRS m3 Càrrega amb mitjans mecànics i transport de terres no contaminades per a reutilitzar dins de l'obra, amb camió de 12 t. Mesurat sobre perfil teòric.

Num.	Text	Tipus	[C]	[D]	[E]	[F]	TOTAL	Fórmula
1	TERRES NECESSARIES	T	m3					
2	TERRES APROFITADES		373,820				373,820	C#*D#*E#*F#

TOTAL AMIDAMENT **373,820**

3.1.4.- ESTADÍSTICA DE PARTIDES

ESTADÍSTICA DE PARTIDES

Màscara: * (Ordenació per import)

NUM.	CODI	UA	DESCRIPCIÓ	PREU	AMIDAMENT	IMPORT	%	%ACUM
1	F4B0Ç222	kg	Acer en barres corrugades B 500 S de límit elàstic >= 500 N/mm2, per a l'armadura d'estructures, inclos la neteja de les armadures, neteja del fons de l'encofrat, separadors, les pèrdues i increments de material corresponents a retalls, empalmaments i ganxos. el pes unitari per al seu càlcul ha de ser el teòric	1,93	264.468,162	510.423,55	26,57	26,57
2	F226Ç222	m3	Estesa, terraplenada i piconatge per a caixa de paviment de terres o explanada, amb una compactació del 95% del PM (no inclou terres),amb part proporcional de reperfilat de talussos	6,54	47.741,220	312.227,58	16,25	42,82
3	F305V315	m3	Formigó per a murs de contenció de 6 m d'alçària com a màxim, HA-30//B/20/XS1 de consistència tova i grandària màxima del granulat 20 mm i abocat amb qualsevol mitjà, inclou l'acabat superficial del mur	129,21	1.003,637	129.679,94	6,75	49,57
4	F30KÇ202	m3	Perforació i formigonament de pilons barrinats formigonats pel tub central de la barrina en terreny fluix, de diàmetre 120 cm amb formigó HA-30/F/10/XS1+XA1, amb additiu superplastificant, de consistència fluida i grandària màxima del granulat 10 mm, amb >= 375 kg/m3 de ciment	274,60	466,538	128.111,33	6,67	56,24
5	F30KÇ204	m3	Perforació i formigonament de pilons barrinats formigonats pel tub central de la barrina en terreny fluix, de diàmetre 100 cm amb formigó HA-30/F/10/XS1+XA1, amb additiu superplastificant, de consistència fluida i grandària màxima del granulat 10 mm, amb >= 375 kg/m3 de ciment	213,40	500,438	106.793,47	5,56	61,80
6	PF36-DVR0	m	Tub de fosa dúctil de 800 mm de diàmetre nominal, segons la norma ISO 2531, amb unió de campana amb anella elastomèrica d'estanquitat per a aigua i col·locat al fons de la rasa	458,63	173,800	79.709,89	4,15	65,95
7	F32DÇ111	m2	Muntatge, desmuntatge i apuntalamanet d'encofrat amb tauler de fusta pla en parament no vist	44,28	1.363,453	60.373,70	3,14	69,09
8	F305Ç101	m3	Formigó per a enceps, HA-30/B/20/XS1, de consistència tova i grandària màxima del granulat 20 mm, abocat des de camió	106,54	516,088	54.984,02	2,86	71,96
9	F32DÇ222	m2	Muntatge, desmuntatge i apuntalamanet d'encofrat amb tauler de fusta pla en parament vist	55,51	901,567	50.045,98	2,61	74,56

MODIFICACIÓ DEL PROJECTE EXECUTIU DE LES OBRES D´URBANITZACIÓ DEL SECTOR PLA DE PONENT DE GAVÀ:
ACTUALITZACIÓ DE PREUS I NORMATIVA D´EXECUCIÓ DE L´ACTUACIÓ AUTÒNOMA DELS
PARCS DE RIBERA DE CANYARS I CALAMOT.

ESTADÍSTICA DE PARTIDES

Màscara: * (Ordenació per import)

NUM.	CODI	UA	DESCRIPCIÓ	PREU	AMIDAMENT	IMPORT	%	%ACUM
10	PF36-DVUU	m	Tub de fosa dúctil de 600 mm de diàmetre nominal, segons la norma ISO 2531, amb unió de campana amb anella elastomèrica d'estanquitat per a aigua i col·locat al fons de la rasa	303,63	153,300	46.546,48	2,42	76,98
11	F221Ç222	m2	Neteja i esbrossada del terreny, amb mitjans mecànics i càrrega manual o mecànica del material sobrant sobre camió, transport a l'abocador i canon d'abocament inclós	1,42	28.515,293	40.491,72	2,11	79,09
12	PFG5-DVPA	m	Tub de formigó armat prefabricat de 1000 mm de diàmetre nominal, de 2,5 bar de pressió nominal amb unió encadellada amb anella elastomèrica i col·locat al fons de la rasa, amb grau de dificultat mitjà	691,55	53,000	36.652,15	1,91	81,00
13	PFG4-3HH7	m	Tub de formigó armat amb camisa d'acer de 1500 mm de diàmetre nominal, de 7,5 bar de pressió nominal, soldat i argollat amb formigó armat i col·locat al fons de la rasa	639,12	53,000	33.873,36	1,76	82,76
14	F9A2ÇG01	m3	Paviment de tot-u artificial, amb estesa i piconatge del material al 98% del PM	27,41	1.127,250	30.897,92	1,61	84,37
15	P242-DYRS	m3	Càrrega amb mitjans mecànics i transport de terres no contaminades per a reutilitzar dins de l'obra, amb camió de 12 t, amb un recorregut de fins a 2 km. Mesurat sobre perfil teòric	3,67	8.221,210	30.171,84	1,57	85,94
16	F221Ç902	m3	Excavació i càrrega de terra per a rebaix en capa de terra vegetal, amb mitjans mecànics	3,47	8.555,410	29.687,27	1,55	87,49
17	PR3E-118KR	m3	Estesa de terra vegetal procedent de l'obra, amb pala carregadora	3,50	8.221,210	28.774,23	1,50	88,98
18	FR72ÇG01	m2	Formació de prat en pla o talús mitjançant hidrosembra en dues fases, a la fase de sembra: llavors 5% trapadella (onobrychys viciaefolia), 10% alfàls (medicago sativa), 25% lot (lotus cornicolatus), 30% raigras (lolium perrenne), 30% festuca (festuca arundinacea), (40 g/m2), 50 g/m2 mulch de fusta de fibra curta, 10 g/m2 estabilitzant orgànic, 30 g/m2 d'adob mineral triple 15, 10 cc/m2 d'àcids húmic i fúlvic. fase de tapat : 100 g/m2 de mulch de fusta de fibra curta i 10 g/m2 d'estabilitzant orgànic. el manteniment fins a la recepció de l'obra. Aquesta partida s'abonarà en aconseguir el 95% de recobriment de la superfície	1,06	20.220,000	21.433,20	1,12	90,10

ESTADÍSTICA DE PARTIDES

Màscara: * (Ordenació per import)

NUM.	CODI	UA	DESCRIPCIÓ	PREU	AMIDAMENT	IMPORT	%	%ACUM
19	F2R9Ç001	m3	Transport de terres dins de l'obra o a l'abocador autoritzat, amb camió, inclòs canon d'abocament i certificat d'abocament	1,80	8.221,210	14.798,18	0,77	90,87
20	F228Ç001	m3	Rebliment i piconatge de rasa de 0,60 m d'amplària, com a màxim, amb terres, en tongades de 25 cm, com a màxim	23,80	591,891	14.087,01	0,73	91,60
21	F222Ç020	m3	Excavació de rasa, en terreny de trànsit, amb mitjans mecànics, amb terres deixades a la vora o càrrega a camió	9,06	1.410,688	12.780,83	0,67	92,27
22	F305U020	m2	Capa de neteja i anivellament de 10 cm de gruix de formigó abocat amb qualsevol mitjà	14,09	888,280	12.515,87	0,65	92,92
23	F221Ç100	m3	Excavació i càrrega de terra en terreny fluix, amb mitjans mecànics	3,27	3.776,353	12.348,67	0,64	93,56
24	F227R0UF	m2	Repàs i piconatge d´esplanada o caixa de paviment, amb compactació del 98% PM	1,58	7.515,000	11.873,70	0,62	94,18
25	F228U010	m3	Rebliment i piconatge de rasa de 0,60 m d'amplària, com a màxim, amb sauló sense garbellar per a protecció de conduccions, en tongades de 25 cm, com a màxim	29,31	381,627	11.185,49	0,58	94,76
26	P2A0-4ILK	m3	Subministrament de terra adequada, procedent d'aportació	7,43	1.402,800	10.422,80	0,54	95,31
27	G228U020	m3	Rebliment al darrera d'alçats de murs i estreps de formigó, amb material procedent de la pròpia obra, inclòs selecció, garbellat, càrregues i transports intermedis, estesa i compactació segons condicions del Plec de Prescripcions Tècniques, mesurat sobre perfil teòric	4,02	2.312,769	9.297,33	0,48	95,79
28	F781Ç001	m2	Impermeabilització de paraments verticals i horitzontals de formigó, amb 2 kg/m2 emulsió bituminosa catiònica tipus ECR-1	10,08	889,859	8.969,78	0,47	96,26
29	P242-SYRS	m3	Càrrega amb mitjans mecànics i transport de terres no contaminades per a reutilitzar dins de l'obra, amb camió de 12 t. Mesurat sobre perfil teòric.	3,67	2.312,767	8.487,85	0,44	96,70
30	P2257-54AN	m3	Terraplenada i piconatge per a coronació de terraplè amb material adequat de la pròpia excavació, en tongades de fins a 25 cm, amb una compactació del 95% del PM	5,97	1.402,800	8.374,72	0,44	97,14

MODIFICACIÓ DEL PROJECTE EXECUTIU DE LES OBRES D´URBANITZACIÓ DEL SECTOR PLA DE PONENT DE GAVÀ:
ACTUALITZACIÓ DE PREUS I NORMATIVA D´EXECUCIÓ DE L´ACTUACIÓ AUTÒNOMA DELS
PARCS DE RIBERA DE CANYARS I CALAMOT.

ESTADÍSTICA DE PARTIDES

Màscara: * (Ordenació per import)

NUM.	CODI	UA	DESCRIPCIÓ	PREU	AMIDAMENT	IMPORT	%	%ACUM
31	F6A176X1	m	Reixat d'acer d'alçària 2,0 m amb acabat pintat amb tela metàl.lica de torsió simple amb acabat galvanitzat i plastificat de color verd, 50 mm de pas de malla i diàmetre 2,2 i 3 mm, i pals de tub galvanitzat i pintat de diàmetre 48 mm, col.locats cada 3 m sobre daus de formigó.	27,50	276,000	7.590,00	0,40	97,53
32	P241-SIP2	m3	Transport intern de terres (vegetals i convencionals) per a reutilitzar a la pròpia obra, amb camió de 12 t i temps d'espera per a la càrrega amb mitjans mecànics, mesurat sobre perfil teòric.	1,80	4.195,947	7.552,70	0,39	97,92
33	F21Z0022	m	Enderrocament de canalització soterrada de qualsevol de les xarxes de serveis existents d'aigua potable, telefònica, gas, enllumenat o electricitat. Inclou desconnexió a la xarxa,excavació de rasa, retirada del tub, càrrega, condicionament de la zona afectada segons criteris de la Direcció Facultativa, transport dels residus a l'abocador o centre de reciclatge autoritzat a qualsevol distància, taxes d'abocador, canons, despeses i tota la documentació acreditativa del procés de deposició del residu.Tot inclòs completament acabat.	18,07	355,000	6.414,85	0,33	98,26
34	ZN000002	u	Unitat completa per a la realització de les probes que siguin necessàries per tal de que la canonada sigui recepcionada per la companyia: pressió i estanquitat i desinfecció. Tot inclós, completament acabat.	2.500,00	2,000	5.000,00	0,26	98,52
35	F30KÇ008	m	Enderroc de cap de piló, de diàmetre 100 cm	88,94	51,000	4.535,94	0,24	98,75
36	F30KÇ302	m	Enderroc de cap de piló, de diàmetre 120 cm	103,89	39,600	4.114,04	0,21	98,97
37	F30KÇ004	u	Desplaçament, muntatge i desmuntatge a obra de l'equip de perforació, per a pilons barrinats sense entubació	4.066,78	1,000	4.066,78	0,21	99,18
38	FD5A1205	m	Drenatge amb tub ranurat de PVC de D 110 mm i reblert amb material filtrant fins a 50 cm per sobre del dren	26,81	133,010	3.566,00	0,19	99,37

ESTADÍSTICA DE PARTIDES

Màscara: * (Ordenació per import)

NUM.	CODI	UA	DESCRIPCIÓ	PREU	AMIDAMENT	IMPORT	%	%ACUM
39	FJZ10001	u	Treballs d'obra civil per part del contractista de suport a la companyia d'aigües perquè la companyia pugui fer la connexió de la nova canonada amb una canonada existent, amb els enllaços de polietilè, vàlvula de presa en càrrega, vàlvula de retenció, matxó doble de llautó, joc d'aixetes complerts, drets de connexió, arqueta segons especificacions companyia d'aigues, amb verificació oficial. Tots els treballs d'obra civil inclosos fins que la companyia deixi la connexió finalitzada.	787,50	4,000	3.150,00	0,16	99,53
40	F221Ç120	m3	Excavació i càrrega de terra en terreny de trànsit, amb mitjans mecànics	5,56	419,594	2.332,94	0,12	99,65
41	P241-SIPP	m3	Transport de terres no contaminades per a reutilitzar dins de l'obra, amb camió de 12 t i temps d'espera per a la càrrega amb mitjans mecànics, mesurat sobre perfil teòric.	1,80	1.152,997	2.075,39	0,11	99,76
42	GD56U010	m	Cuneta triangular d'1,00 m d'amplària i 0,50 m de fondària, sense revestir, inclòs excavació en terreny no classificat, refinat, càrrega i transport a l'abocador dels materials resultants.	5,12	310,000	1.587,20	0,08	99,84
43	F7B111F0	m2	Geotèxtil format per feltre de polipropilè no teixit, lligat mecànicament de 200 a 250 g/m2, col·locat sense adherir	3,49	262,072	914,63	0,05	99,89
44	F227A00F	m2	Repàs i piconatge de sòl de rasa de més de 0,6m d'amplària, amb compactació del 95% PM	2,15	397,375	854,36	0,04	99,93
45	GD56S0PG	u	Construcció de pou de graves a situar en final de cuneta, de mides 1x1m i 2m de fondària, amb tots els treballs necessaris per a deixar la unitat finalitzada.	787,50	1,000	787,50	0,04	99,97
46	F2220100	m3	Excavació de rases i pous amb mitjans manuals i càrrega del material per al seu transport al gestor de residus o centre de reciclatge autoritzat. Tot inclòs completament acabat.	24,96	14,000	349,44	0,02	99,99
47	FDGZU010	m	Banda contínua de plàstic de color, de 30 cm d'amplària, col·locada al llarg de la rasa a 20 cm per sobre de la canonada, per a malla senyalitzadora	0,48	299,800	143,90	0,01	100,00
			TOTAL:			**1.921.055,56**	**100,00**	

3.1.5.- QUADRE DE PREUS NÚMERO 1

QUADRE DE PREUS NÚMERO 1

NÚMERO	CODI	UA	DESCRIPCIÓ	PREU	
P-1	F21Z0022	m	Enderrocament de canalització soterrada de qualsevol de les xarxes de serveis existents d'aigua potable, telefònica, gas, enllumenat o electricitat. Inclou desconnexió a la xarxa,excavació de rasa, retirada del tub, càrrega, condicionament de la zona afectada segons criteris de la Direcció Facultativa, transport dels residus a l'abocador o centre de reciclatge autoritzat a qualsevol distància, taxes d'abocador, canons, despeses i tota la documentació acreditativa del procés de deposició del residu.Tot inclòs completament acabat. (DIVUIT EUROS AMB SET CÈNTIMS)	18,07	€
P-2	F221Ç100	m3	Excavació i càrrega de terra en terreny fluix, amb mitjans mecànics (TRES EUROS AMB VINT-I-SET CÈNTIMS)	3,27	€
P-3	F221Ç120	m3	Excavació i càrrega de terra en terreny de trànsit, amb mitjans mecànics (CINC EUROS AMB CINQUANTA-SIS CÈNTIMS)	5,56	€
P-4	F221Ç222	m2	Neteja i esbrossada del terreny, amb mitjans mecànics i càrrega manual o mecànica del material sobrant sobre camió, transport a l'abocador i canon d'abocament inclós (UN EUROS AMB QUARANTA-DOS CÈNTIMS)	1,42	€
P-5	F221Ç902	m3	Excavació i càrrega de terra per a rebaix en capa de terra vegetal, amb mitjans mecànics (TRES EUROS AMB QUARANTA-SET CÈNTIMS)	3,47	€
P-6	F2220100	m3	Excavació de rases i pous amb mitjans manuals i càrrega del material per al seu transport al gestor de residus o centre de reciclatge autoritzat. Tot inclòs completament acabat. (VINT-I-QUATRE EUROS AMB NORANTA-SIS CÈNTIMS)	24,96	€
P-7	F222Ç020	m3	Excavació de rasa, en terreny de trànsit, amb mitjans mecànics, amb terres deixades a la vora o càrrega a camió (NOU EUROS AMB SIS CÈNTIMS)	9,06	€
P-8	F226Ç222	m3	Estesa, terraplenada i piconatge per a caixa de paviment de terres o explanada, amb una compactació del 95% del PM (no inclou terres),amb part proporcional de reperfilat de talussos (SIS EUROS AMB CINQUANTA-QUATRE CÈNTIMS)	6,54	€
P-9	F227A00F	m2	Repàs i piconatge de sòl de rasa de més de 0,6m d'amplària, amb compactació del 95% PM (DOS EUROS AMB QUINZE CÈNTIMS)	2,15	€
P-10	F227R0UF	m2	Repàs i piconatge d´esplanada o caixa de paviment, amb compactació del 98% PM (UN EUROS AMB CINQUANTA-VUIT CÈNTIMS)	1,58	€
P-11	F228Ç001	m3	Rebliment i piconatge de rasa de 0,60 m d'amplària, com a màxim, amb terres, en tongades de 25 cm, com a màxim (VINT-I-TRES EUROS AMB VUITANTA CÈNTIMS)	23,80	€
P-12	F228U010	m3	Rebliment i piconatge de rasa de 0,60 m d'amplària, com a màxim, amb sauló sense garbellar per a protecció de conduccions, en tongades de 25 cm, com a màxim (VINT-I-NOU EUROS AMB TRENTA-UN CÈNTIMS)	29,31	€
P-13	F2R9Ç001	m3	Transport de terres dins de l'obra o a l'abocador autoritzat, amb camió, inclòs canon d'abocament i certificat d'abocament (UN EUROS AMB VUITANTA CÈNTIMS)	1,80	€
P-14	F305Ç101	m3	Formigó per a enceps, HA-30/B/20/XS1, de consistència tova i grandària màxima del granulat 20 mm, abocat des de camió (CENT SIS EUROS AMB CINQUANTA-QUATRE CÈNTIMS)	106,54	€

MODIFICACIÓ DEL PROJECTE EXECUTIU DE LES OBRES D´URBANITZACIÓ DEL SECTOR PLA DE PONENT DE GAVÀ:
ACTUALITZACIÓ DE PREUS I NORMATIVA D´EXECUCIÓ DE L´ACTUACIÓ AUTÒNOMA DELS
PARCS DE RIBERA DE CANYARS I CALAMOT.

QUADRE DE PREUS NÚMERO 1

NÚMERO	CODI	UA	DESCRIPCIÓ	PREU	
P-15	F305U020	m2	Capa de neteja i anivellament de 10 cm de gruix de formigó abocat amb qualsevol mitjà (CATORZE EUROS AMB NOU CÈNTIMS)	14,09	€
P-16	F305V315	m3	Formigó per a murs de contenció de 6 m d'alçària com a màxim, HA-30//B/20/XS1 de consistència tova i grandària màxima del granulat 20 mm i abocat amb qualsevol mitjà, inclou l'acabat superficial del mur (CENT VINT-I-NOU EUROS AMB VINT-I-UN CÈNTIMS)	129,21	€
P-17	F30KÇ004	u	Desplaçament, muntatge i desmuntatge a obra de l'equip de perforació, per a pilons barrinats sense entubació (QUATRE MIL SEIXANTA-SIS EUROS AMB SETANTA-VUIT CÈNTIMS)	4.066,78	€
P-18	F30KÇ008	m	Enderroc de cap de piló, de diàmetre 100 cm (VUITANTA-VUIT EUROS AMB NORANTA-QUATRE CÈNTIMS)	88,94	€
P-19	F30KÇ202	m3	Perforació i formigonament de pilons barrinats formigonats pel tub central de la barrina en terreny fluix, de diàmetre 120 cm amb formigó HA-30/F/10/XS1+XA1, amb additiu superplastificant, de consistència fluida i grandària màxima del granulat 10 mm, amb >= 375 kg/m3 de ciment (DOS-CENTS SETANTA-QUATRE EUROS AMB SEIXANTA CÈNTIMS)	274,60	€
P-20	F30KÇ204	m3	Perforació i formigonament de pilons barrinats formigonats pel tub central de la barrina en terreny fluix, de diàmetre 100 cm amb formigó HA-30/F/10/XS1+XA1, amb additiu superplastificant, de consistència fluida i grandària màxima del granulat 10 mm, amb >= 375 kg/m3 de ciment (DOS-CENTS TRETZE EUROS AMB QUARANTA CÈNTIMS)	213,40	€
P-21	F30KÇ302	m	Enderroc de cap de piló, de diàmetre 120 cm (CENT TRES EUROS AMB VUITANTA-NOU CÈNTIMS)	103,89	€
P-22	F32DÇ111	m2	Muntatge, desmuntatge i apuntalamanet d'encofrat amb tauler de fusta pla en parament no vist (QUARANTA-QUATRE EUROS AMB VINT-I-VUIT CÈNTIMS)	44,28	€
P-23	F32DÇ222	m2	Muntatge, desmuntatge i apuntalamanet d'encofrat amb tauler de fusta pla en parament vist (CINQUANTA-CINC EUROS AMB CINQUANTA-UN CÈNTIMS)	55,51	€
P-24	F4B0Ç222	kg	Acer en barres corrugades B 500 S de límit elàstic >= 500 N/mm2, per a l'armadura d'estructures, inclos la neteja de les armadures, neteja del fons de l'encofrat, separadors, les pèrdues i increments de material corresponents a retalls, empalmaments i ganxos. el pes unitari per al seu càlcul ha de ser el teòric (UN EUROS AMB NORANTA-TRES CÈNTIMS)	1,93	€
P-25	F6A176X1	m	Reixat d'acer d'alçària 2,0 m amb acabat pintat amb tela metàl.lica de torsió simple amb acabat galvanitzat i plastificat de color verd, 50 mm de pas de malla i diàmetre 2,2 i 3 mm, i pals de tub galvanitzat i pintat de diàmetre 48 mm, col.locats cada 3 m sobre daus de formigó. (VINT-I-SET EUROS AMB CINQUANTA CÈNTIMS)	27,50	€
P-26	F781Ç001	m2	Impermeabilització de paraments verticals i horitzontals de formigó, amb 2 kg/m2 emulsió bituminosa catiònica tipus ECR-1 (DEU EUROS AMB VUIT CÈNTIMS)	10,08	€
P-27	F7B111F0	m2	Geotèxtil format per feltre de polipropilè no teixit, lligat mecànicament de 200 a 250 g/m2, col·locat sense adherir (TRES EUROS AMB QUARANTA-NOU CÈNTIMS)	3,49	€

QUADRE DE PREUS NÚMERO 1

NÚMERO	CODI	UA	DESCRIPCIÓ	PREU	
P-28	F9A2ÇG01	m3	Paviment de tot-u artificial, amb estesa i piconatge del material al 98% del PM (VINT-I-SET EUROS AMB QUARANTA-UN CÈNTIMS)	27,41	€
P-29	FD5A1205	m	Drenatge amb tub ranurat de PVC de D 110 mm i reblert amb material filtrant fins a 50 cm per sobre del dren (VINT-I-SIS EUROS AMB VUITANTA-UN CÈNTIMS)	26,81	€
P-30	FDGZU010	m	Banda contínua de plàstic de color, de 30 cm d'amplària, col·locada al llarg de la rasa a 20 cm per sobre de la canonada, per a malla senyalitzadora (ZERO EUROS AMB QUARANTA-VUIT CÈNTIMS)	0,48	€
P-31	FJZ10001	u	Treballs d'obra civil per part del contractista de suport a la companyia d'aigües perquè la companyia pugui fer la connexió de la nova canonada amb una canonada existent, amb els enllaços de polietilè, vàlvula de presa en càrrega, vàlvula de retenció, matxó doble de llautó, joc d'aixetes complerts, drets de connexió, arqueta segons especificacions companyia d'aigues, amb verificació oficial. Tots els treballs d'obra civil inclosos fins que la companyia deixi la connexió finalitzada. (SET-CENTS VUITANTA-SET EUROS AMB CINQUANTA CÈNTIMS)	787,50	€
P-32	FR72ÇG01	m2	Formació de prat en pla o talús mitjançant hidrosembra en dues fases, a la fase de sembra: llavors 5% trapadella (onobrychys viciaefolia), 10% alfàls (medicago sativa), 25% lot (lotus cornicolatus), 30% raigras (lolium perrenne), 30% festuca (festuca arundinacea), (40 g/m2), 50 g/m2 mulch de fusta de fibra curta, 10 g/m2 estabilitzant orgànic, 30 g/m2 d'adob mineral triple 15, 10 cc/m2 d'àcids húmic i fúlvic. fase de tapat : 100 g/m2 de mulch de fusta de fibra curta i 10 g/m2 d'estabilitzant orgànic. el manteniment fins a la recepció de l'obra. Aquesta partida s'abonarà en aconseguir el 95% de recobriment de la superfície (UN EUROS AMB SIS CÈNTIMS)	1,06	€
P-33	G228U020	m3	Rebliment al darrera d'alçats de murs i estreps de formigó, amb material procedent de la pròpia obra, inclòs selecció, garbellat, càrregues i transports intermedis, estesa i compactació segons condicions del Plec de Prescripcions Tècniques, mesurat sobre perfil teòric (QUATRE EUROS AMB DOS CÈNTIMS)	4,02	€
P-34	GD56S0PG	u	Construcció de pou de graves a situar en final de cuneta, de mides 1x1m i 2m de fondària, amb tots els treballs necessaris per a deixar la unitat finalitzada. (SET-CENTS VUITANTA-SET EUROS AMB CINQUANTA CÈNTIMS)	787,50	€
P-35	GD56U010	m	Cuneta triangular d'1,00 m d'amplària i 0,50 m de fondària, sense revestir, inclòs excavació en terreny no classificat, refinat, càrrega i transport a l'abocador dels materials resultants. (CINC EUROS AMB DOTZE CÈNTIMS)	5,12	€
P-36	P2257-54AN	m3	Terraplenada i piconatge per a coronació de terraplè amb material adequat de la pròpia excavació, en tongades de fins a 25 cm, amb una compactació del 95% del PM (CINC EUROS AMB NORANTA-SET CÈNTIMS)	5,97	€
P-37	P241-SIP2	m3	Transport intern de terres (vegetals i convencionals) per a reutilitzar a la pròpia obra, amb camió de 12 t i temps d'espera per a la càrrega amb mitjans mecànics, mesurat sobre perfil teòric. (UN EUROS AMB VUITANTA CÈNTIMS)	1,80	€
P-38	P241-SIPP	m3	Transport de terres no contaminades per a reutilitzar dins de l'obra, amb camió de 12 t i temps d'espera per a la càrrega amb mitjans mecànics, mesurat sobre perfil teòric. (UN EUROS AMB VUITANTA CÈNTIMS)	1,80	€
P-39	P242-DYRS	m3	Càrrega amb mitjans mecànics i transport de terres no contaminades per a reutilitzar dins de l'obra, amb camió de 12 t, amb un recorregut de fins a 2 km. Mesurat sobre perfil teòric (TRES EUROS AMB SEIXANTA-SET CÈNTIMS)	3,67	€

MODIFICACIÓ DEL PROJECTE EXECUTIU DE LES OBRES D´URBANITZACIÓ DEL SECTOR PLA DE PONENT DE GAVÀ:
ACTUALITZACIÓ DE PREUS I NORMATIVA D´EXECUCIÓ DE L´ACTUACIÓ AUTÒNOMA DELS
PARCS DE RIBERA DE CANYARS I CALAMOT.

QUADRE DE PREUS NÚMERO 1

NÚMERO	CODI	UA	DESCRIPCIÓ	PREU	
P-40	P242-SYRS	m3	Càrrega amb mitjans mecànics i transport de terres no contaminades per a reutilitzar dins de l'obra, amb camió de 12 t. Mesurat sobre perfil teòric. (TRES EUROS AMB SEIXANTA-SET CÈNTIMS)	3,67	€
P-41	P2A0-4ILK	m3	Subministrament de terra adequada, procedent d'aportació (SET EUROS AMB QUARANTA-TRES CÈNTIMS)	7,43	€
P-42	PF36-DVR0	m	Tub de fosa dúctil de 800 mm de diàmetre nominal, segons la norma ISO 2531, amb unió de campana amb anella elastomèrica d'estanquitat per a aigua i col·locat al fons de la rasa (QUATRE-CENTS CINQUANTA-VUIT EUROS AMB SEIXANTA-TRES CÈNTIMS)	458,63	€
P-43	PF36-DVUU	m	Tub de fosa dúctil de 600 mm de diàmetre nominal, segons la norma ISO 2531, amb unió de campana amb anella elastomèrica d'estanquitat per a aigua i col·locat al fons de la rasa (TRES-CENTS TRES EUROS AMB SEIXANTA-TRES CÈNTIMS)	303,63	€
P-44	PFG4-3HH7	m	Tub de formigó armat amb camisa d'acer de 1500 mm de diàmetre nominal, de 7,5 bar de pressió nominal, soldat i argollat amb formigó armat i col·locat al fons de la rasa (SIS-CENTS TRENTA-NOU EUROS AMB DOTZE CÈNTIMS)	639,12	€
P-45	PFG5-DVPA	m	Tub de formigó armat prefabricat de 1000 mm de diàmetre nominal, de 2,5 bar de pressió nominal amb unió encadellada amb anella elastomèrica i col·locat al fons de la rasa, amb grau de dificultat mitjà (SIS-CENTS NORANTA-UN EUROS AMB CINQUANTA-CINC CÈNTIMS)	691,55	€
P-46	PR3E-118KR	m3	Estesa de terra vegetal procedent de l'obra, amb pala carregadora (TRES EUROS AMB CINQUANTA CÈNTIMS)	3,50	€
P-47	ZN000002	u	Unitat completa per a la realització de les probes que siguin necessàries per tal de que la canonada sigui recepcionada per la companyia: pressió i estanquitat i desinfecció. Tot inclós, completament acabat. (DOS MIL CINC-CENTS EUROS)	2.500,00	€

Gavà, desembre de 2024

L'autor del projecte:

Esteve Riba Genescà (OUA)
Enginyer de camins, canals i ports (Col·legiat número: 25.288)

3.1.6.- PRESSUPOSTOS PARCIALS

PRESSUPOST

Obra	01	Pressupost CD2_P
Capítol	01	PARC DE RIBERA DE CANYARS
Subcapítol	01	ESTRUCTURES
Subcapítol 4	01	PONT 2: ESTREP-1, FONAMENT PILA, ALETES 1 I 2

NUM.	CODI	UA	DESCRIPCIÓ	PREU	AMIDAMENT	IMPORT
1	F221Ç222	m2	Neteja i esbrossada del terreny, amb mitjans mecànics i càrrega manual o mecànica del material sobrant sobre camió, transport a l'abocador i canon d'abocament inclós (P - 4)	1,42	750,000	1.065,00
2	F221Ç902	m3	Excavació i càrrega de terra per a rebaix en capa de terra vegetal, amb mitjans mecànics (P - 5)	3,47	225,000	780,75
3	F221Ç100	m3	Excavació i càrrega de terra en terreny fluix, amb mitjans mecànics (P - 2)	3,27	3.214,643	10.511,88
4	F221Ç120	m3	Excavació i càrrega de terra en terreny de trànsit, amb mitjans mecànics (P - 3)	5,56	357,182	1.985,93
5	F305U020	m2	Capa de neteja i anivellament de 10 cm de gruix de formigó abocat amb qualsevol mitjà (P - 15)	14,09	723,640	10.196,09
6	F305V315	m3	Formigó per a murs de contenció de 6 m d'alçària com a màxim, HA-30//B/20/XS1 de consistència tova i grandària màxima del granulat 20 mm i abocat amb qualsevol mitjà, inclou l'acabat superficial del mur (P - 16)	129,21	1.003,637	129.679,94
7	F4B0Ç222	kg	Acer en barres corrugades B 500 S de límit elàstic >= 500 N/mm2, per a l'armadura d'estructures, inclos la neteja de les armadures, neteja del fons de l'encofrat, separadors, les pèrdues i increments de material corresponents a retalls, empalmaments i ganxos. el pes unitari per al seu càlcul ha de ser el teòric (P - 24)	1,93	195.085,110	376.514,26
8	F32DÇ222	m2	Muntatge, desmuntatge i apuntalamanet d'encofrat amb tauler de fusta pla en parament vist (P - 23)	55,51	633,787	35.181,52
9	F32DÇ111	m2	Muntatge, desmuntatge i apuntalamanet d'encofrat amb tauler de fusta pla en parament no vist (P - 22)	44,28	970,333	42.966,35
10	FD5A1205	m	Drenatge amb tub ranurat de PVC de D 110 mm i reblert amb material filtrant fins a 50 cm per sobre del dren (P - 29)	26,81	103,810	2.783,15
11	F30KÇ004	u	Desplaçament, muntatge i desmuntatge a obra de l'equip de perforació, per a pilons barrinats sense entubació (P - 17)	4.066,78	1,000	4.066,78
12	F30KÇ008	m	Enderroc de cap de piló, de diàmetre 100 cm (P - 18)	88,94	51,000	4.535,94
13	F30KÇ302	m	Enderroc de cap de piló, de diàmetre 120 cm (P - 21)	103,89	39,600	4.114,04
14	F781Ç001	m2	Impermeabilització de paraments verticals i horitzontals de formigó, amb 2 kg/m2 emulsió bituminosa catiònica tipus ECR-1 (P - 26)	10,08	627,787	6.328,09
15	F30KÇ204	m3	Perforació i formigonament de pilons barrinats formigonats pel tub central de la barrina en terreny fluix, de diàmetre 100 cm amb formigó HA-30/F/10/XS1+XA1, amb additiu superplastificant, de consistència fluida i grandària màxima del granulat 10 mm, amb >= 375 kg/m3 de ciment (P - 20)	213,40	500,438	106.793,47
16	F30KÇ202	m3	Perforació i formigonament de pilons barrinats formigonats pel tub central de la barrina en terreny fluix, de diàmetre 120 cm amb formigó HA-30/F/10/XS1+XA1, amb additiu superplastificant, de consistència fluida i grandària màxima del granulat 10 mm, amb >= 375 kg/m3 de ciment (P - 19)	274,60	466,538	128.111,33
17	P241-SIPP	m3	Transport de terres no contaminades per a reutilitzar dins de l'obra, amb camió de 12 t i temps d'espera per a la càrrega amb mitjans mecànics, mesurat sobre perfil teòric. (P - 38)	1,80	225,000	405,00
18	P241-SIP2	m3	Transport intern de terres (vegetals i convencionals) per a reutilitzar a la pròpia obra, amb camió de 12 t i temps d'espera per a la càrrega amb mitjans mecànics, mesurat sobre perfil teòric. (P - 37)	1,80	3.571,825	6.429,29
19	G228U020	m3	Rebliment al darrera d'alçats de murs i estreps de formigó, amb material procedent de la pròpia obra, inclòs selecció, garbellat, càrregues i transports intermedis, estesa i compactació segons condicions del Plec de Prescripcions Tècniques, mesurat sobre perfil	4,02	1.938,947	7.794,57

MODIFICACIÓ DEL PROJECTE EXECUTIU DE LES OBRES D´URBANITZACIÓ DEL SECTOR PLA DE PONENT DE GAVÀ:
ACTUALITZACIÓ DE PREUS I NORMATIVA D´EXECUCIÓ DE L´ACTUACIÓ AUTÒNOMA DELS
PARCS DE RIBERA DE CANYARS I CALAMOT.

PRESSUPOST

			teòric (P - 33)			
20	P242-SYRS	m3	Càrrega amb mitjans mecànics i transport de terres no contaminades per a reutilitzar dins de l'obra, amb camió de 12 t. Mesurat sobre perfil teòric. (P - 40)	3,67	1.938,947	7.115,94

TOTAL	**Subcapítol 4**	**01.01.01.01**	**887.359,32**

Obra	01	Pressupost CD2_P
Capítol	01	PARC DE RIBERA DE CANYARS
Subcapítol	02	SERVEIS URBANÍSTICS AFECTATS
Subcapítol 4	01	CANONADA EN EL POU IV D'AGBAR

NUM.	CODI	UA	DESCRIPCIÓ	PREU	AMIDAMENT	IMPORT
1	F2220100	m3	Excavació de rases i pous amb mitjans manuals i càrrega del material per al seu transport al gestor de residus o centre de reciclatge autoritzat. Tot inclòs completament acabat. (P - 6)	24,96	14,000	349,44
2	F21Z0022	m	Enderrocament de canalització soterrada de qualsevol de les xarxes de serveis existents d'aigua potable, telefònica, gas, enllumenat o electricitat. Inclou desconnexió a la xarxa,excavació de rasa, retirada del tub, càrrega, condicionament de la zona afectada segons criteris de la Direcció Facultativa, transport dels residus a l'abocador o centre de reciclatge autoritzat a qualsevol distància, taxes d'abocador, canons, despeses i tota la documentació acreditativa del procés de deposició del residu.Tot inclòs completament acabat. (P - 1)	18,07	355,000	6.414,85
3	F222Ç020	m3	Excavació de rasa, en terreny de trànsit, amb mitjans mecànics, amb terres deixades a la vora o càrrega a camió (P - 7)	9,06	1.410,688	12.780,83
4	F227A00F	m2	Repàs i piconatge de sòl de rasa de més de 0,6m d'amplària, amb compactació del 95% PM (P - 9)	2,15	397,375	854,36
5	F228U010	m3	Rebliment i piconatge de rasa de 0,60 m d'amplària, com a màxim, amb sauló sense garbellar per a protecció de conduccions, en tongades de 25 cm, com a màxim (P - 12)	29,31	381,627	11.185,49
6	FDGZU010	m	Banda contínua de plàstic de color, de 30 cm d'amplària, col·locada al llarg de la rasa a 20 cm per sobre de la canonada, per a malla senyalitzadora (P - 30)	0,48	299,800	143,90
7	F228Ç001	m3	Rebliment i piconatge de rasa de 0,60 m d'amplària, com a màxim, amb terres, en tongades de 25 cm, com a màxim (P - 11)	23,80	591,891	14.087,01
8	P241-SIPP	m3	Transport de terres no contaminades per a reutilitzar dins de l'obra, amb camió de 12 t i temps d'espera per a la càrrega amb mitjans mecànics, mesurat sobre perfil teòric. (P - 38)	1,80	818,797	1.473,83
9	PF36-DVR0	m	Tub de fosa dúctil de 800 mm de diàmetre nominal, segons la norma ISO 2531, amb unió de campana amb anella elastomèrica d'estanquitat per a aigua i col·locat al fons de la rasa (P - 42)	458,63	173,800	79.709,89
10	PFG4-3HH7	m	Tub de formigó armat amb camisa d'acer de 1500 mm de diàmetre nominal, de 7,5 bar de pressió nominal, soldat i argollat amb formigó armat i col·locat al fons de la rasa (P - 44)	639,12	53,000	33.873,36
11	PF36-DVUU	m	Tub de fosa dúctil de 600 mm de diàmetre nominal, segons la norma ISO 2531, amb unió de campana amb anella elastomèrica d'estanquitat per a aigua i col·locat al fons de la rasa (P - 43)	303,63	153,300	46.546,48
12	PFG5-DVPA	m	Tub de formigó armat prefabricat de 1000 mm de diàmetre nominal, de 2,5 bar de pressió nominal amb unió encadellada amb anella elastomèrica i col·locat al fons de la rasa, amb grau de dificultat mitjà (P - 45)	691,55	53,000	36.652,15
13	FJZ10001	u	Treballs d'obra civil per part del contractista de suport a la companyia d'aigües perquè la companyia pugui fer la connexió de la nova canonada amb una canonada existent, amb els enllaços de polietilè, vàlvula de presa en càrrega, vàlvula de retenció, matxó doble de llautó, joc d'aixetes complerts, drets de connexió, arqueta segons especificacions companyia d'aigues, amb verificació oficial. Tots els treballs d'obra civil inclosos fins que la companyia deixi la connexió finalitzada. (P - 31)	787,50	4,000	3.150,00

PRESSUPOST

14	ZN000002	u	Unitat completa per a la realització de les probes que siguin necessàries per tal de que la canonada sigui recepcionada per la companyia: pressió i estanquitat i desinfecció. Tot inclós, completament acabat. (P - 47)	2.500,00	2,000	5.000,00

TOTAL Subcapítol 4 **01.01.02.01** **252.221,59**

Obra 01 Pressupost CD2_P
Capítol 01 PARC DE RIBERA DE CANYARS
Subcapítol 03 REBLIMENTS AMB TERRES SOBRANTS

NUM.	CODI	UA	DESCRIPCIÓ	PREU	AMIDAMENT	IMPORT
1	F221Ç222	m2	Neteja i esbrossada del terreny, amb mitjans mecànics i càrrega manual o mecànica del material sobrant sobre camió, transport a l'abocador i canon d'abocament inclós (P - 4)	1,42	27.401,293	38.909,84
2	F221Ç902	m3	Excavació i càrrega de terra per a rebaix en capa de terra vegetal, amb mitjans mecànics (P - 5)	3,47	8.221,210	28.527,60
3	F2R9Ç001	m3	Transport de terres dins de l'obra o a l'abocador autoritzat, amb camió, inclòs canon d'abocament i certificat d'abocament (P - 13)	1,80	8.221,210	14.798,18
4	P242-DYRS	m3	Càrrega amb mitjans mecànics i transport de terres no contaminades per a reutilitzar dins de l'obra, amb camió de 12 t, amb un recorregut de fins a 2 km. Mesurat sobre perfil teòric (P - 39)	3,67	8.221,210	30.171,84
5	PR3E-118KR	m3	Estesa de terra vegetal procedent de l'obra, amb pala carregadora (P - 46)	3,50	8.221,210	28.774,24
6	F226Ç222	m3	Estesa, terraplenada i piconatge per a caixa de paviment de terres o explanada, amb una compactació del 95% del PM (no inclou terres),amb part proporcional de reperfilat de talussos (P - 8)	6,54	47.741,220	312.227,58
7	F227R0UF	m2	Repàs i piconatge d´esplanada o caixa de paviment, amb compactació del 98% PM (P - 10)	1,58	7.515,000	11.873,70
8	F9A2ÇG01	m3	Paviment de tot-u artificial, amb estesa i piconatge del material al 98% del PM (P - 28)	27,41	1.127,250	30.897,92
9	P2A0-4ILK	m3	Subministrament de terra adequada, procedent d'aportació (P - 41)	7,43	1.402,800	10.422,80
10	P2257-54AN	m3	Terraplenada i piconatge per a coronació de terraplè amb material adequat de la pròpia excavació, en tongades de fins a 25 cm, amb una compactació del 95% del PM (P - 36)	5,97	1.402,800	8.374,72
11	F6A176X1	m	Reixat d'acer d'alçària 2,0 m amb acabat pintat amb tela metàl.lica de torsió simple amb acabat galvanitzat i plastificat de color verd, 50 mm de pas de malla i diàmetre 2,2 i 3 mm, i pals de tub galvanitzat i pintat de diàmetre 48 mm, col.locats cada 3 m sobre daus de formigó. (P - 25)	27,50	276,000	7.590,00
12	FR72ÇG01	m2	Formació de prat en pla o talús mitjançant hidrosembra en dues fases, a la fase de sembra: llavors 5% trapadella (onobrychys viciaefolia), 10% alfàls (medicago sativa), 25% lot (lotus cornicolatus), 30% raigras (lolium perrenne), 30% festuca (festuca arundinacea), (40 g/m2), 50 g/m2 mulch de fusta de fibra curta, 10 g/m2 estabilitzant orgànic, 30 g/m2 d'adob mineral triple 15, 10 cc/m2 d'àcids húmic i fúlvic. fase de tapat : 100 g/m2 de mulch de fusta de fibra curta i 10 g/m2 d'estabilitzant orgànic. el manteniment fins a la recepció de l'obra. Aquesta partida s'abonarà en aconseguir el 95% de recobriment de la superfície (P - 32)	1,06	20.220,000	21.433,20
13	GD56U010	m	Cuneta triangular d'1,00 m d'amplària i 0,50 m de fondària, sense revestir, inclòs excavació en terreny no classificat, refinat, càrrega i transport a l'abocador dels materials resultants. (P - 35)	5,12	310,000	1.587,20
14	GD56S0PG	u	Construcció de pou de graves a situar en final de cuneta, de mides 1x1m i 2m de fondària, amb tots els treballs necessaris per a deixar la unitat finalitzada. (P - 34)	787,50	1,000	787,50

TOTAL Subcapítol 01.01.03 546.376,32

MODIFICACIÓ DEL PROJECTE EXECUTIU DE LES OBRES D´URBANITZACIÓ DEL SECTOR PLA DE PONENT DE GAVÀ:
ACTUALITZACIÓ DE PREUS I NORMATIVA D´EXECUCIÓ DE L´ACTUACIÓ AUTÒNOMA DELS
PARCS DE RIBERA DE CANYARS I CALAMOT.

PRESSUPOST

Obra 01 Pressupost CD2_P
Capítol 02 PARC DE RIBERA DE CALAMOT
Subcapítol 01 ESTRUCTURES
Subcapítol 4 01 PONT 5: ESTREPS

NUM.	CODI	UA	DESCRIPCIÓ	PREU	AMIDAMENT	IMPORT
1	F221Ç222	m2	Neteja i esbrossada del terreny, amb mitjans mecànics i càrrega manual o mecànica del material sobrant sobre camió, transport a l'abocador i canon d'abocament inclós (P - 4)	1,42	364,000	516,88
2	F221Ç902	m3	Excavació i càrrega de terra per a rebaix en capa de terra vegetal, amb mitjans mecànics (P - 5)	3,47	109,200	378,92
3	F221Ç100	m3	Excavació i càrrega de terra en terreny fluix, amb mitjans mecànics (P - 2)	3,27	561,710	1.836,79
4	F221Ç120	m3	Excavació i càrrega de terra en terreny de trànsit, amb mitjans mecànics (P - 3)	5,56	62,412	347,01
5	F305U020	m2	Capa de neteja i anivellament de 10 cm de gruix de formigó abocat amb qualsevol mitjà (P - 15)	14,09	164,640	2.319,78
6	F32DÇ222	m2	Muntatge, desmuntatge i apuntalamanet d'encofrat amb tauler de fusta pla en parament vist (P - 23)	55,51	267,780	14.864,47
7	F32DÇ111	m2	Muntatge, desmuntatge i apuntalamanet d'encofrat amb tauler de fusta pla en parament no vist (P - 22)	44,28	393,120	17.407,35
8	FD5A1205	m	Drenatge amb tub ranurat de PVC de D 110 mm i reblert amb material filtrant fins a 50 cm per sobre del dren (P - 29)	26,81	29,200	782,85
9	F7B111F0	m2	Geotèxtil format per feltre de polipropilè no teixit, lligat mecànicament de 200 a 250 g/m2, col·locat sense adherir (P - 27)	3,49	262,072	914,63
10	F305Ç101	m3	Formigó per a enceps, HA-30/B/20/XS1, de consistència tova i grandària màxima del granulat 20 mm, abocat des de camió (P - 14)	106,54	516,088	54.984,02
11	F4B0Ç222	kg	Acer en barres corrugades B 500 S de límit elàstic >= 500 N/mm2, per a l'armadura d'estructures, inclos la neteja de les armadures, neteja del fons de l'encofrat, separadors, les pèrdues i increments de material corresponents a retalls, empalmaments i ganxos. el pes unitari per al seu càlcul ha de ser el teòric (P - 24)	1,93	69.383,052	133.909,29
12	F781Ç001	m2	Impermeabilització de paraments verticals i horitzontals de formigó, amb 2 kg/m2 emulsió bituminosa catiònica tipus ECR-1 (P - 26)	10,08	262,072	2.641,69
13	P241-SIPP	m3	Transport de terres no contaminades per a reutilitzar dins de l'obra, amb camió de 12 t i temps d'espera per a la càrrega amb mitjans mecànics, mesurat sobre perfil teòric. (P - 38)	1,80	109,200	196,56
14	P241-SIP2	m3	Transport intern de terres (vegetals i convencionals) per a reutilitzar a la pròpia obra, amb camió de 12 t i temps d'espera per a la càrrega amb mitjans mecànics, mesurat sobre perfil teòric. (P - 37)	1,80	624,122	1.123,42
15	G228U020	m3	Rebliment al darrera d'alçats de murs i estreps de formigó, amb material procedent de la pròpia obra, inclòs selecció, garbellat, càrregues i transports intermedis, estesa i compactació segons condicions del Plec de Prescripcions Tècniques, mesurat sobre perfil teòric (P - 33)	4,02	373,822	1.502,76
16	P242-SYRS	m3	Càrrega amb mitjans mecànics i transport de terres no contaminades per a reutilitzar dins de l'obra, amb camió de 12 t. Mesurat sobre perfil teòric. (P - 40)	3,67	373,820	1.371,92

TOTAL Subcapítol 4 01.02.01.01 235.098,34

3.1.7.- RESUM DE PRESSUPOST

MODIFICACIÓ DEL PROJECTE EXECUTIU DE LES OBRES D´URBANITZACIÓ DEL SECTOR PLA DE PONENT DE GAVÀ:
ACTUALITZACIÓ DE PREUS I NORMATIVA D´EXECUCIÓ DE L´ACTUACIÓ AUTÒNOMA DELS
PARCS DE RIBERA DE CANYARS I CALAMOT.

RESUM DE PRESSUPOST

NIVELL 2: Capítol			Import
Capítol	01.01	PARC DE RIBERA DE CANYARS	1.685.957,23
Capítol	01.02	PARC DE RIBERA DE CALAMOT	235.098,34
Obra	**01**	**Pressupost CD2_P**	**1.921.055,57**
			1.921.055,57

NIVELL 1: Obra			Import
Obra	01	Pressupost CD2_P	1.921.055,57
			1.921.055,57

3.1.8.- PRESSUPOST D'EXECUCIÓ PER CONTRACTE (PRESSUPOST C)

PRESSUPOST D'EXECUCIÓ PER CONTRACTE

PRESSUPOST D'EXECUCIÓ MATERIAL.....	1.921.055,57
6 % Benefici Industrial SOBRE 1.921.055,57.....	115.263,33
13 % Despeses generals SOBRE 1.921.055,57.....	249.737,22

PRESSUPOST D'EXECUCIÓ PER CONTRACTE 2.286.056,12

21 % IVA SOBRE 2.286.056,12.....	480.071,79

TOTAL PRESSUPOST PER CONTRACTE AMB IVA INCLÒS 2.766.127,91

Aquest pressupost d'execució per contracte (IVA inclòs) puja a

dos milions set-cents seixanta-sis mil cent vint-i-set euros amb noranta-un cèntims

Gavà, desembre de 2024

L’autor del projecte:

Esteve Riba Genescà (OUA)
Enginyer de camins, canals i ports (Col·legiat número: 25.288)

3.2.- ANNEX 19 (NOU)
OBRES PROVISIONALS

3.2.1.- MEMÒRIA DE LES OBRES PROVISIONALS

3.2.1.- MEMÒRIA DE LES ACTUACIONS PROVISIONALS

0 INTRODUCCIÓ

El projecte executiu de les obres d'urbanització del sector del "*Pla de Ponent*" de Gavà va ser aprovat definitivament en data 16 de desembre de 2008, on també es va aprovar en aquesta mateixa data el projecte dels parcs de ribera de Canyars i Calamot.

Per altre part, l'Informe de l'ACA *UDPH2008001351* respecte *l'Avantprojecte d'obres d'urbanització del Pla de Ponent de Gavà*, signat en data 15 de març de 2011, exposa en la seva tercera conclusió:
"Pel que fa a la inundabilitat, que l'avantprojecte del Pla Ponent contempla totes les actuacions previstes per tal d'evitar que el sector s'inundi. Caldrà, malgrat això donada la importància de les actuacions proposades és necessari dur-les a terme prèviament a l'execució dels treballs d'urbanització".

Així doncs, per donar compliment a l'esmentada prescripció de l'ACA, és necessari avançar les obres dels parcs de ribera amb anterioritat a les obres d'urbanització.

Aquesta singularitat d'avançar les obres dels parcs de ribera, genera la necessitat d'haver d'avançar unes obres provisionals necessàries per a poder fer efectiu l'endegament de Canyars i Calamot, que no estaven previstes en el projecte vigent de 2008, perquè allà s'executaven les obres dels parcs en el mateix moment que les obres de la urbanització.

1 SERVEIS URBANÍSTICS AFECTATS PER L'AVANÇAMENT DE LES OBRES

1.1 Canonada d'aigua potable DN=200mm

Actualment existeix dins l'àmbit de la *Riera de Canyars* una canonada de DN=200mm que puja seguint la llera de la riera.

La canonada de DN-200 es veurà afectada per les obres i per tant, caldrà desviar-la. Es proposa eliminar-la de la llera i col·locar una nova canonada provisional de polietilè (PE100) de DN=200mm, fora de la llera, situada al marge dret de la mateixa.

En el tram de riera proper a la carretera C-245, s'ha optat per fer passar la canonada per un costat de la carretera i seguir pel futur carrer 3, que s'ha previst habilitar com a vial definitiu avançat pel volteig de la terra vegetal, i d'aquesta manera s'aconsegueix allunyar la canonada d'un tram de la riera amb molts murs i estructures.

S'ha tingut la precaució d'escollir un traçat per aquesta canonada que no afecti cap de les arbredes catalogades. Per contra, en el seu tram final si que te que entrar dins d'un sector forestal existent que cal protegir, amb el que serà necessari que la rasa de la canonada quedi sempre a una distancia superior a 2,5m de qualsevol arbre. I en el cas de que això no sigui possible, es tractarà l'arbre com un arbre afectat.

L'esmentada canonada provisional de DN=200mm entrarà dins del terme municipal de Castelldefels, donat que l'actual canonada de la llera es connecta amb la xarxa del municipi veí.

El "*Pla de tasques de tala, trasplantament i gestió forestal*" haurà d'analitzar en fase prèvia a les obres, les possibles afeccions d'arbrat per part d'aquesta traça, que tindrà una amplada d'uns 4m, que es l'espai necessari per a poder executar la rasa amb maquinaria d'obra.

Durant les obres d'urbanització de l'Etapa I, caldrà eliminar la canonada de DN=200mm i col·locar pels carrers del barri de Canyar sud una nova canonada de fosa dúctil de DN=600mm, segons l'assessorament facilitat per la companyia en data 8 d'abril de 2021.

Per a poder fer aquesta obra provisional, s'ha demanat assessorament a la companyia *AGBAR* en data 27-05-2024 i s'està pendent de resposta.

1.2 Canonades d'aigua potable en el Pou Gavà IV d'AGBAR

Actualment existeix un conjunt d'instal·lacions i canonades que creuen la llera de la *Riera de Canyars* a la zona propera a la carretera C-245, en l'anomenat punt de control *Pou Gavà IV* d'*AGBAR*.

Per a poder executar les obres de la nova llera de la riera i l'obra de transició caldrà desviar aquestes canonades, tal i com es preveu a l'assessorament que ha facilitat la pròpia companyia en data 8 d'abril de 2021.

Hi ha una bona part dels treballs que ja seran definitius, per bé que un altre part dels treballs seran provisionals. En concret:

- Disposició provisional d'un tram de canonada de fosa de DN=300mm, que sortirà del punt de control, passarà per sota la solera de formigó de l'obra de transició i es connectarà amb la canonada existent de DN=300mm que segueix per l'actual endegament d'aigües avall de la *Riera de Canyars*. La proposta que planteja la companyia per a aquesta canonada, possiblement no sigui correcta, en donar per definitiva una canonada que quedarà situada sota una solera de formigó. S'hauria de recuperar la solució del PU-2008 que plantejava una clava sota el FFCC per alliberar la futura solera de l'endegament de canonades. Però en qualsevol cas, seria una obra a contemplar dins les obres d'urbanització de l'Etapa I.



Imatge 1.- Punt de control Pou Gavà IV d'AGBAR a un costat de la Riera de Canyars.

Per altre part, en el projecte d'urbanització de 2008 hi ha una canonada d'aigua potable de PE-100 de DN=225mm que creua la llera de la *Riera de Canyars* a l'alçada del pont 2, protegida dins d'un contra-tub de DN=400mm.

Aquest fet no es tindrà en compte en el nostre projecte perquè en un assessorament posterior de la companyia *AGBAR*, en concret de data 1 de febrer de 2021, es plantejava una solució diferent: dues canonades de PE-100 de DN=225mm grapades pel futur tauler del pont 2 sense passar per la llera.

1.3 Xarxa elèctrica de MT

Actualment discorren al llarg de la *Riera de Canyars* diverses línies aèries de MT.

La línia més important de MT segueix molt propera a la llera de la riera, amb un creuament aeri de la carretera C-245 i del FFCC, on set de les seves torres metàl·liques es veuran afectades al fer més ample la llera i hauran de ser desplaçades en el costat dret del nou endegament, a partir del cap del talús. La posició de les noves torres provisionals desplaçades estarà dins o molt propera a l'àmbit del projecte del parc de ribera de Canyars.

El primer tram d'aquesta línia aèria s'ha previst fer-lo seguint pel futur carrer 3 o vial definitiu avançat pel volteig de la terra vegetal, on es fa necessari fer un nou creuament aeri de la carretera i del ferrocarril.



Imatge 2.- Torre metàl·lica amb línia aèria de MT que s'haurà d'eliminar i fer passar per fora de la nova llera.

Per altre part, a la zona del *Camí de Can Quatre*, hi ha una línia de MT soterrada que creua la riera mitjanat un petit pont existent. Donat que aquest pont s'enderroca per poder realitzar les obres previstes a la riera, caldrà desviar la línia de MT afectada. Aquest desviament es contempla fer-lo mitjançant la col·locació d'una nova torre i un nou tram de línia aèria de MT que creui la riera fins a enllaçar amb una de les torres que es desplaçarà per deixar-la fora de la llera.

Travessant el parc de ribera de Canyars hi ha una línia actualment fora de servei de la que ja es va retirar el cablejat però que es va deixar els pals, per tant, caldrà retirar els pals existents de dins l'àmbit.

També hi ha un altre línia de MT de menor importància que l'anterior en el costat esquerra de l'endegament i suportada per pals de fusta, però que dificulta l'ús i el pas amb gàlib suficient pel nou camí al costat de la *Riera de Canyars*, amb el que es fa necessari desplaçar-la uns metres més enllà del nou camí. Amb conversió aeri-soterrat en el seu extrem per alimentar de manera soterrada el CT que hi ha dins el punt de control d'*AGBAR*.

Es vol fer notar que el fet de generar dos desplaçaments de les línies aèries existents, una pel costat dret de l'endegament i l'altre pel costat esquerra, ajuda a evitar que hi hagi creuaments de línies

Malgrat la proximitat a línies avui existents, pel medi es tracta de línies noves, amb lo qual, en el cas de que la nova traça afecti algun arbre, aquest es tractarà com arbre susceptible de ser trasplantat. El "*Pla de tasques de tala, trasplantament i gestió forestal*" haurà d'analitzar en fase prèvia a les obres, les possibles afeccions d'arbrat per part d'aquestes dues noves línies.

Durant les futures obres d'urbanització, la totalitat d'aquestes línies aèries podran ser definitivament desplaçades, al col·locar-se soterrades pels nous carrers de la urbanització.

Veure plànol A19.2 "*Serveis urbanístics afectats per l'avançament de les obres. Xarxa elèctrica MT*".

S'ha demanat assessorament a la companyia distribuïdora *ENDESA*, la qual va respondre en data 29 de maig de 2024 adjudicant a l'expedient el número de referencia 840425, per bé que encara s'està pendent de rebre l'assessorament.

1.4 Xarxa de telecomunicacions

Actualment l'àmbit disposa de xarxa de telecomunicacions existent que es respectarà durant les obres.

Tan sols es preveu l'afectació de la instal·lació en un punt: la zona del pont existent al *camí de Can Quatre*, on el prisma existent creua la riera grapat en el tauler del petit pont.

En aquest punt hi ha una instal·lació soterrada existent (2c PVC) d'uns 23m de longitud, que es veurà afectada per la demolició del pont i que per tant, caldrà desviar en aeri per poder creuar la riera.

Veure plànol A19.3 "*Serveis urbanístics afectats per l'avançament de les obres. Xarxa de telecomunicacions*".

Es va demanar assessorament a la companyia *TELEFONICA DE ESPAÑA,* que el va emetre en data 4 de juny de 2024.

2 NOU ITINERARI ALS ACTUALS USUARIS DEL *CAMÍ DE CAN QUATRE*

L'actual petit pont que creua la *Riera de Canyars* i dona continuïtat a l'anomenat *Camí de Can Quatre*, al quedar al bell mig de la nova llera, s'haurà d'enderrocar, però donat que encara no es construirà el pont 3 de la urbanització en aquest mateix emplaçament, serà necessari habilitar un nou itinerari per a poder mantenir el mateix servei que donava el camí, però passant per un altre lloc.

S'ha escollit un dels dos camins que neix a la carretera de La Sentiu i que s'acosta fins l'actual camí de Can Quatre, que caldrà allargar-lo amb un tram de nou camí de L=140m fins entregar amb l'actual camí de Can Quatre situat a l'altre costat de la riera.

3 NOU CAMÍ AL COSTAT DE LA *RIERA DE CANYARS*

Aquest camí neix en l'actual gual d'un camí existent que surt de la carretera C-245 en direcció nord i que accedeix a l'antiga pedrera de la fabrica Ytong i a una casa que actualment està habitada, malgrat presentar clars signes d'abandonament. Una vegada es surti de la carretera C-245 i es creui la via lateral per a vianants i ciclistes, s'entrarà a l'esmentat camí i s'anirà en direcció a la casa aprofitant el camí existent. A continuació es passarà per davant la casa fins arribar a les instal·lacions del punt de control d'*AGBAR*.

A partir d'aquest punt, caldrà habilitar un nou camí, sempre per dins l'àmbit del projecte del parc de ribera de Canyars, on després de 105m s'enllaça amb el camí de 6m que el projecte vigent dels parcs ha previst construir en el marge esquerra de la riera, per on hi ha previst de fer passar el col·lector principal d'aigües residuals del futur barri de Canyars nord. I on s'ha tingut la precaució de que la seva entrega amb el camí existent de Can Quatre situat a l'altre costat de la riera no afecti l'arbreda catalogada.

S'ha establert que durant la fase d'obres, sigui per ús exclusiu d'obra-serveis-protecció civil, per garantir que la maquinaria que treballi al *Torrent del Calamo*t hi passi sense tenir que sortir contínuament a la carretera C-245.

Per tal d'evitar l'impacte ambiental de tenir un camí obert al públic al costat de la llera, s'ha decidit que ni durant l'obra, ni una vegada finalitzada es pugui utilitzar per vehicles privats.

El camí actual de 3,40m s'ampliarà fins a 6m, i tot ell es planteja rasantejar i pavimentar amb una capa de tot-ú reciclat ben compactat de 15cm de gruix.

Es tracta d'un camí provisional, on un primer tram serà una adequació de camí existent i el segon tram, més llarg, serà formació de nou camí.

Es important posar en consideració que el gual que s'ha esmentat de contacte amb la carretera C-245 només podrà ser usat per la maquinaria que treballi a Calamot, per bé que el moviment important de camions serà per l'interior de l'obra, usant aquest camí del costat de la Riera de Canyars, que lliga les obres de Canyars amb Calamot, evitant tenir que sortir a la carretera C-245.

També es vol fer notar que aquest camí limita la seva actuació dins l'àmbit del projecte vigent de 2008, no entra dins l'àmbit dels parcs urbans o forestals, tampoc afecta l'espai del *Patrimoni arqueològic protegit* i de manera especial, no genera nous impactes que no hagi tingut en compte la DIA.

Veure plànol A19.4 "*Planta general de camins*".

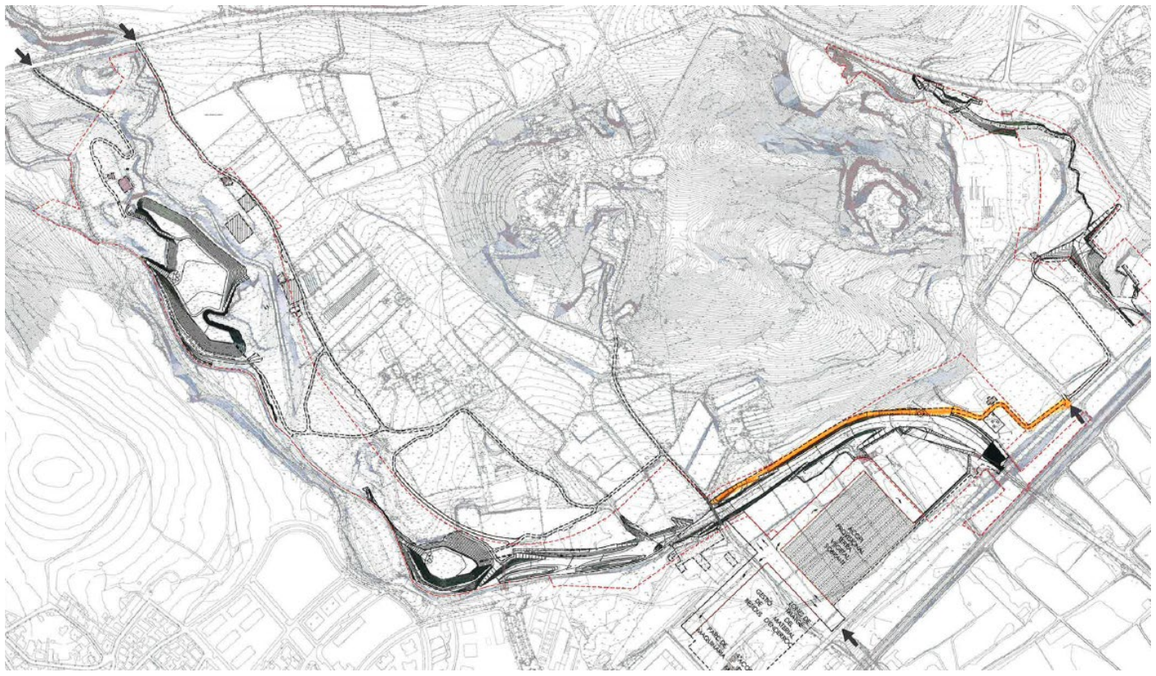

Imatge 3.- Pintat de color carbassa, el nou camí al costat de la Riera de Canyars.

4 ADEQUACIÓ DE CAMINS EXISTENTS PER ACCÉS A L'OBRA

Per tal de facilitar l'accés de maquinària a l'obra s'adequaran un conjunt de camins existents per tal de poder garantir una amplada mínima de 4m i un base ferma mitjançant l'aplicació d'una capa de tot-ú reciclat compactat de 15cm de gruix. També es contemplen diferents zones d'apartat de mides 15mx4m per facilitar la mobilitat en cas de creuament de vehicles. Així com actuacions generals per corregir alguna corba especialment tancada o algun pendent longitudinal excessiu, així com la disposició de trenca-aigües que ajudin al drenatge del camí

Tal i com es defineix en el plànol A19.4 "*Planta general de camins*", es tracta de l'adequació dels següents camins existents:

- Un primer camí que s'inicia a la carretera de la Sentiu i que passa entre els dos torrents afluents a la *Riera de Canyars*, segueix per davant d'una casa abandonada i arriba fins al futur emplaçament de la bassa de laminació 1, en la seva part d'aigües amunt. Serà un camí que només podrà utilitzar l'obra-serveis-protecció civil.

- Un segon camí que també s'inicia a la carretera de la Sentiu, que és el camí que dona accés a uns vivers i passa pel costat esquerra de la *Riera de Canyars*. Des d'aquest camí, una mica més avall dels vivers, es pot continuar per un altre camí que surt cap a la dreta i arriba fins la llera de la *Riera de Canyars*, just en el punt de confluència dels dos torrents. Des d'aquest punt de confluència es pot arribar a la part inferior de la bassa de laminació 1. Serà un camí d'us compartit, i serà el nou itinerari dels usuaris del camí de Can Quatre.

- Seguint el mateix camí dels vivers, més avall del desviament que s'ha esmentat, es pot fer una volta molt llarga per damunt de la bassa 2 seguint un camí existent, per bé que al final necessitarà comunicar-se pel seu costat inferior amb l'ajut d'un nou camí que s'haurà de construir, seguint en un tram de 232m la traça del futur vial 7 de l'Etapa II de la urbanització, i que permetrà accedir a la bassa 2.

- Tal com s'ha esmentat, el primer tram del nou camí al costat de la *Riera de Canyars* també es un camí existent que arriba fins el punt de control d'*AGBAR* i que s'haurà d'adequar per donar-l'hi una amplada de 6m.

- Finalment, s'adequarà un camí existent que hi ha en el costat dret del *Torrent del Calamo*t, que habilitant un darrer tram de camí nou en la seva part alta, es podrà baixar a la llera amb l'ajut d'una rampa que ha previst el mateix projecte. Es important subratllar que aquest camí només serà usat per maquinaria d'obra i tindrà accés directa, però secundari a la carretera C-245.



Imatge 4.- Segon camí existent que també s'inicia a la carretera de La Sentiu.

Es vol fer notar que el projecte vigent preveia avançar l'explanació del vial 7 de la futura urbanització de l'Etapa II, i usar-lo com una pista per a poder accedir a l'obra. Ara bé, aquesta actuació suposava afectar i malmetre una important zona de bosc, que s'ha preferit deixar-la pendent per més endavant i centrar l'afecció en un curt tram situat just per damunt de la bassa 2.

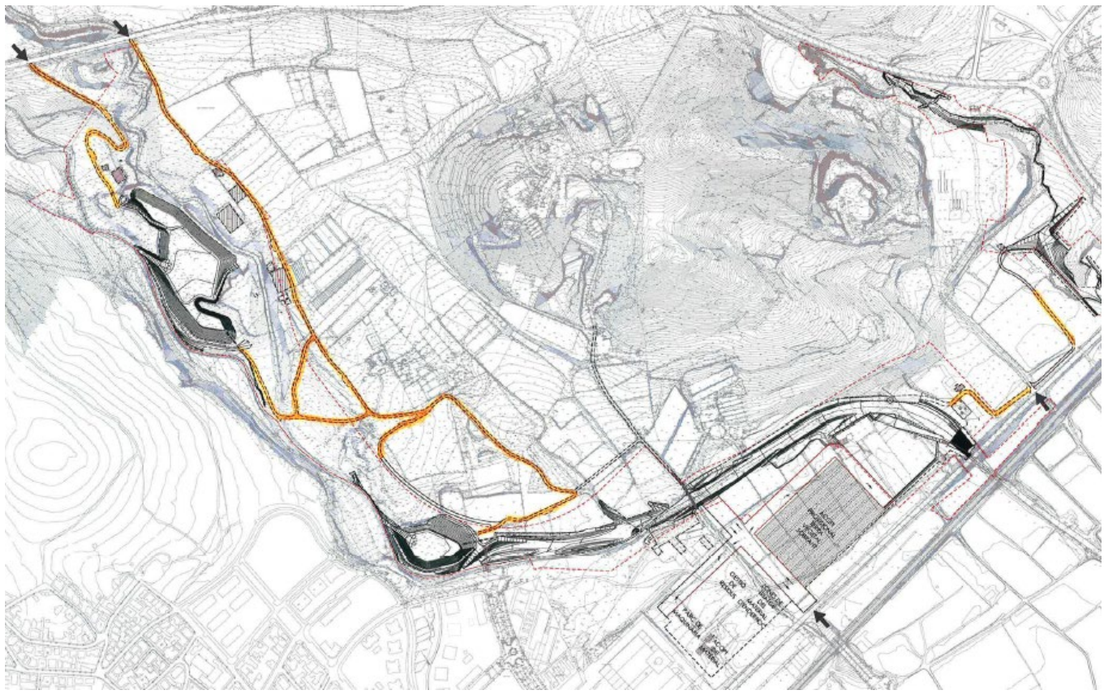

Imatge 5.- Pintat de color carbassa, tots els camins existents de l'obra que es planteja habilitar.

5 FORMACIÓ DE NOUS TRAMS DE CAMÍ PER RELLIGAR ELS CAMINS EXISTENTS

Caldrà habilitar diferents trams de camins de nova formació per relligar o enllaçar de manera correcte els camins existents que s'han esmentat anteriorment.

En aquest cas, serà necessària una explanació de terres amb una capa final de 15cm de tot-ú reciclat ben compactat. També es cercarà per a ells una amplada d'uns 4m.

La posició d'aquests nous camins, així com el seu ús, s'ha definit en el plànol de camins, on es fàcil entendre la mobilitat general de l'obra al veure'ls tots en conjunt.

Hi ha un tram de camí nou que s'ha situat just seguint la coronació de la bassa 2, que relliga dues parts de camí existent. Segueix la mateixa traça del futur vial 7 de la urbanització de Canyars nord, i te una llargada de 232m.

També s'ha construït un nou camí de 140m de llargada, d'ús compartit, que permet enllaçar tots els camins de l'àmbit de les dues basses amb l'actual *Camí de Can Quatre*, que en el seu tram superior, seguirà plenament vigent. Amb lo qual es permet comunicar l'obra de les basses del costat oest amb l'obra del costat est, sense necessitat de tenir que sortir a la carretera de La Sentiu o la carretera C-245.

Així com el nou camí al costat de la *Riera de Canyars* que ja s'ha explicat en un apartat anterior, que serà en bona part un camí de nova construcció, i la part final del camí d'accés al *Torrent del Calamot*, on per a poder encarar correctament la rampa d'accés, cal donar-li una corba que surt de la traça del camí actual, així com habilitar un nou tram de camí just al costat de la carretera C-245.

Per altre part, es contempla com accés principal a les obres des de la carretera C-245, l'ús d'un camí que s'habilitarà entre les parcel·les reservades per a la gestió dels residus, just per damunt la traça del futur vial 4B o carrer de Caçagats que comunicarà els barris de Canyars sud amb Canyars nord, junt amb el seu brancal del costat esquerra. Habilitant aquest camí, que serà exclusiu per la maquinaria d'obra, serà possible abordar les obres de l'endegament de Canyars, en el seu tram situat per sota la bassa 2, així com poder passar a fer les obres del *Torrent del Calamot*, seguint pel nou camí del costat de la *Riera de Canyars*. Aquest camí, no tindrà la rasant definitiva, doncs s'hi aplicarà una esbrossada, excavació de terra vegetal, un rasanteig i l'estesa d'una capa de tot-ú reciclat en un gruix de 15cm. L'antiga traça del *Camí de Can Quatre*, en el seu tram inferior, podrà ser eliminada, que per altre part, afectava una de les parcel·les previstes per a la gestió de residus.

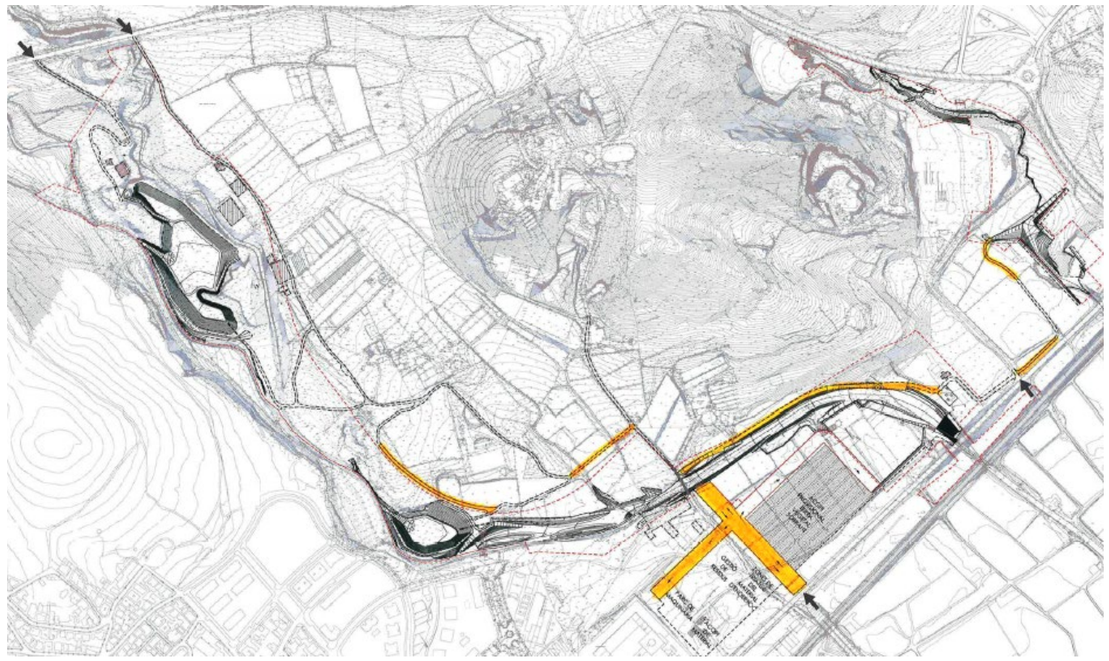

Imatge 6.- Pintat de color carbassa, tots els trams de nou camí per a poder relligar els camins existents que es planteja executar.

Convé puntualitzat i aclarir que els dos camins del costat dret situats a la zona de gestió de residus, en concret, envoltant les dues parcel·les d'acopi de la terra vegetal que s'han unificat en una única parcel·la, no se'ls hi ha donat el tractament de nous camins, perquè en realitat son els vials definitius d'aquesta part de la urbanització, on s'avancen les seves obres. I en aquest cas, sí que tindran la seva rasant definitiva, donat que en el seu costat adjacent s'hi ha previst depositar les terres de bona qualitat sobrants de l'obra i el fet d'avançar l'explanada d'aquests carrers ens ajuda a poder depositar més terres en un escenari que ja és definitiu. Ens trobem doncs davant d'una actuació avançada definitiva que es desenvolupa en l'anterior Annex 18 (nou).

Finalment, es important posar en consideració que el "*Pla de tasques de tala, trasplantament i gestió forestal*" haurà d'analitzar les possibles afeccions de l'arbrat, en fase prèvia a les obres, tant dels camins existents, com dels camins de nova execució.

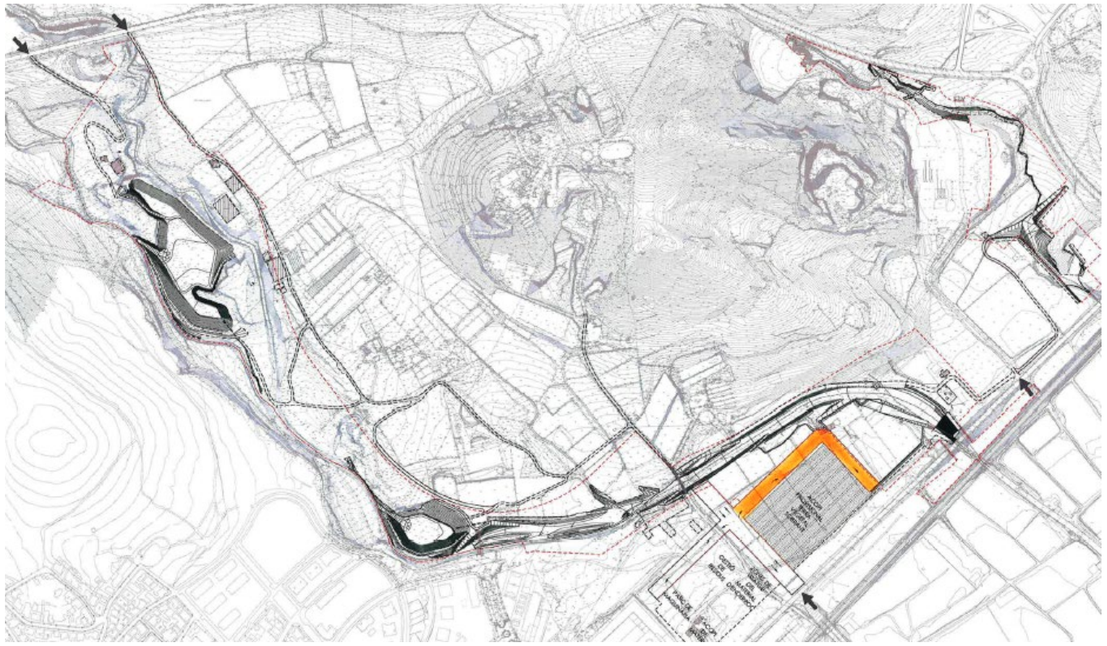

Imatge 7.- Pintat de color carbassa, els dos vials on planteja avançar la seva explanació, adjacents amb la parcel·la d'acopi de terra vegetal i també adjacents amb els espais d'acopi de terres sobrants de bona qualitat, que no tenen el tractament de nous camins.

6 XARXA DE BOQUES DE REG AMB CONNEXIÓ A LA XARXA D'AIGUA POTABLE

El present projecte te una premissa bàsica, que es la seva autonomia funcional. Això significa que les obres projectades podran entrar en servei immediatament sense dependre funcionalment de les obres pendents d'execució a la resta del polígon.

El que ens porta a la necessitat d'avançar el capítol de plantacions, com a única garantia de poder donar estabilitat als nous talussos de l'endegament i poder fer front en bones condicions a possibles avingudes.

Amb lo qual, un capítol tradicionalment pensat com a obres complementàries, en el nostre projecte, donada la singularitat de tenir que avançar una part de les obres, es converteix o agafa l'esperit d'obres bàsiques.

I aquestes plantacions que planteja el projecte vigent de 2008 s'hauran de poder regar durant els dos o tres primers anys fins que hagin arrelat, amb el que es preveu la disposició d'una xarxa provisional de boques de reg per a poder facilitar la tasca del reg i evitar tenir que portar camions cubà, que suposaria una gestió molt més complicada i el risc de que les plantes no es reguessin de manera convenient.

I a part del reg, aquesta xarxa s'haurà d'aprofitar per a poder anar recarregant periòdicament els tres punts d'aigua permanents que te previstos el projecte: a la bassa 2 i en un punt de la llera, a la *Riera de Canyars* i a la desembocadura del *Torrent del Calamot.*

A la *Riera de Canyars* s'ha previst una doble canonada de PE-40 DN=63mm:

- La primera passant pel nou itinerari provisional del *Camí de Can Quatre* i seguint per camins d'obra fins arribar a la bassa 2.
- La segona passant pel costat dret de l'endegament, anant en bona part del seu traçat al costat de la canonada provisional d'aigua potable de DN=200mm i finalitzant just en el límit amb Castelldefels, a l'alçada de l'escola.

Es proposa la seva connexió a canonades d'aigua potable properes a la carretera C-245 amb la disposició d'una arqueta pel comptador, i amb les boques de reg situades cada 50m.

Pel que respecta al *Torrent del Calamot*, es planteja una canonada de boques de reg, que a partir de la seva connexió amb la canonada d'aigua potable existent a la carretera C-245, seguirà pel camí d'obra i baixant per la rampa, s'ubicarà una única boca de reg al peu de la mateixa. Des d'aquest punt es podrà connectar una mànega que haurà de servir per mantenir aigua en tot moment en el punt humit permanent.

Es pot veure doncs, que la xarxa de boques de reg s'ha tret de la llera, tant de la riera com del torrent.

En realitat, el que es considera provisional es la connexió de la xarxa de boques de reg a la xarxa d'aigua potable, donat que en un futur s'haurà de poder re-connectar amb una aportació d'aigua de pluja o aigua freàtica, tal com ha previst el projecte d'urbanització, que en aquest moment inicial no és possible, al necessitar habilitar el pou 9 i construir el dipòsit de reg S3, sense tenir energia elèctrica disponible.

7 ACOPI DE TERRA VEGETAL SOBRANT

La terra vegetal que s'excava, s'usarà en part a les basses de laminació, en els seus talussos més estesos i en el fons, amb un gruix mig de 50cm. Malgrat aquesta re-utilització, en el balanç final surt que hi ha un sobrant de terra vegetal de 22.740 m^3, que s'ha previst portar provisionalment a dues parcel·les que el projecte tenia reservades per a la gestió de residus, per a poder ser usada posteriorment durant les obres d'urbanització, i de manera especial, en la urbanització dels parcs urbans. Es per això, que s'ha considerat l'acopi de terra vegetal com una actuació provisional.

Es justifica tot seguit el volum de terra vegetal sobrant a l'obra:

ANÀLISI MOVIMENT TERRES PARCS DE RIBERA CANYARS I CALAMOT		
PARC DE RIBERA DE CANYARS		
Concepte:	***UM:***	***Amidaments detallats***
Neteja i esbrossada	m2	
Riera		48.952
Bassa 1		26.709
Bassa 2		10.458
Estructures obres bàsiques		697
Actuacions avançades definitives		32.678
Actuacions provisionals		43.702
Parcel·les de gestió de reidus (2 ut)		20.340
Suma:		***183.536***
Excavació de terra vegetal	m3	
Riera		14.683
Bassa 1		8.013
Bassa 2		3.137
Estructures obres bàsiques		209
Actuacions avançades definitives		225
Actuacions provisionals		4.613
Parcel·les de gestió de reidus (2 ut)		7.119
Suma:		***37.999***
Reutilizar terra vegetal	m3	
Riera		0
Bassa 1 (e=50cm)		12.970
Bassa 2 (e=50cm)		5.383
Estructures obres bàsiques		0
Actuacions avançades definitives		0
Actuacions provisionals		0
Suma:		***18.353***
Excavació de terres	m3	
Riera		28.693
Bassa 1		75.369
Bassa 2		11.417
Estructures obres bàsiques		3.069
Actuacions avançades definitives		4.996
Actuacions provisionals		8.020
Suma:		***131.564***
Rebliments i terraplens	m3	
Riera		28.230
Bassa 1 (tierras)		5.416
Bassa 1 (arcilla)		4.798
Bassa 2 (tierras)		5.084
Bassa 2 (arcilla)		4.713
Estructures obres bàsiques		2.888
Actuacions avançades definitives		2.531
Actuacions provisionals		7.411
Suma:		***61.071***
Sobrant terra vegetal	m3	***19.646***
Sobrant terres	m3	***70.493***
Terres de fora	m3	***0***

Taula 1.- Detall del balanç de terres en el parc de ribera de Canyars.

ANÀLISI MOVIMENT TERRES PARCS DE RIBERA CANYARS I CALAMOT PARC DE RIBERA DEL CALAMOT		
Concepte:	**UM:**	**Amidaments detallats**
Neteja i esbrossada	m2	
Torrent		8.050
Estructures obres bàsiques		1.138
Actuacions avançades definitives		364
Actuacions provisionals		1.010
Suma:		***10.562***
Excavació de terra vegetal	m3	
Torrent		2.415
Estructures obres bàsiques		341
Actuacions avançades definitives		109
Actuacions provisionals		229
Suma:		***3.094***
Reutilizar terra vegetal	m3	
Torrent		0
Estructures obres bàsiques		0
Actuacions avançades definitives		0
Actuacions provisionals		0
Suma:		***0***
Excavació de terres	m3	
Torrent		2.987
Estructures obres bàsiques		2.638
Actuacions avançades definitives		624
Actuacions provisionals		1.379
Suma:		***7.628***
Rebliments i terraplens	m3	
Torrent		5.590
Estructures obres bàsiques		5.657
Actuacions avançades definitives		374
Actuacions provisionals		1.301
Suma:		***12.922***
Sobrant terra vegetal	m3	***3.094***
Sobrant terres	m3	***-5.294***
Terres de fora (de Canyars)	m3	***5.294***

Taula 2.- Detall del balanç de terres en el parc de ribera del Calamot.

On efectivament, hi ha un sobrant de terra vegetal de: 19.646 m^3 (parc de ribera de Canyars) + 3.094 m^3 (parc de ribera del Calamot) = 22.740 m^3.

L'abassegament temporal de terra vegetal caldrà que compleixi les següents condicions:

- ✓ S'ha de depositar en terrenys plans i de fàcil drenatge.
- ✓ Seran zones que tindran el control i vigilància per part del director d'obra i del tècnic ambiental.
- ✓ Es faran cavallons d'alçada màxima 2m. En el nostre cas, s'han previst cavallons de 2,0m a la coronació amb una base de 8,0m i una alçada de 2,0m
- ✓ S'evitarà el pas de camions o altres vehicles per damunt dels cavallons.
- ✓ Es faran lleugers enfonsaments a la cara superior del cavalló per evitar el rentat del sòl amb la pluja.
- ✓ En el cas de que la terra vegetal tingui que estar apilada més d'un any, es realitzarà un voltejat del cavalló i un abonat per evitar la degradació de l'estructura original.

S'ha tingut la precaució de disposar camins de servei de 2,75m entre cada dos cavallons per a poder facilitar les tasques de volteig, així com un ampli camí pavimentat amb tot-ú envoltant tota la parcel·la de terres vegetals. En un extrem també s'hi deixa un camí de 3m amb una cuneta de terres d'1m per facilitar el gir de la maquinaria de volteig.

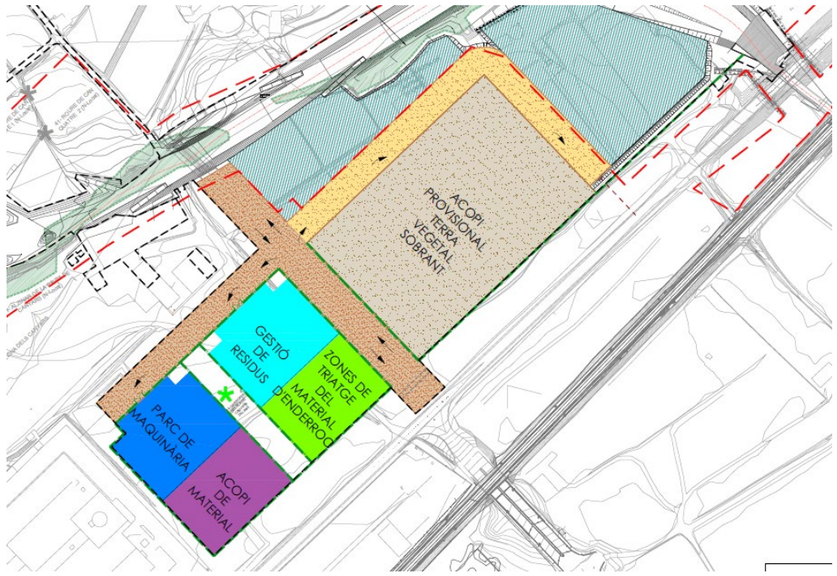

Imatge 8.- De color marró les dues parcel·les que s'han unificat amb una sola per acopi de terres vegetals.

S'obté la següent capacitat d'acopi entre les dues parcel·les destinades a les terres vegetals:

- Àrea de la secció transversal del cavalló: (8,0+2,0)*1/2*2,0 = 10,0m²
- Longitud del cavalló: (183 – 4,0) = 179m
- Número de cavallons: 13 unitats
- Volum total disponible per acopi de terra vegetal: 13*10,0*179 = 23.270 m³

Obtenint un valor superior a la necessitat d'acopi de terra vegetal que s'ha obtingut en el balanç de terres i que es de 22.740 m^3.

Finalment, el "*Pla de tasques de tala, trasplantament i gestió forestal*" haurà d'analitzar en fase prèvia a les obres, les possibles afeccions d'arbrat en aquest espai que ocuparan les dues parcel·les reservades per l'acopi provisional de terra vegetal.

8 PROTECCIÓ PROVISIONAL DEL TALÚS EN EL PONTÓ DE LA C-245 A CANYARS

El nou endegament de la *Riera de Canyars* previst en el projecte vigent de 2008 s'executarà exactament igual fins allà on és possible, que es a l'entrega amb l'actual pontó de drenatge que creua la carretera C-245, on ja no és possible seguir més enllà perquè en aquesta primera fase no es construiran els dos ponts bessons 1 i 2 que ha previst el projecte d'urbanització.

En la configuració d'aquesta solució queda l'actual talús del costat esquerra del pontó exposat a les avingudes, i s'hi ha previst protegir-lo amb pedres d'escullera, i construir també un fonament de pedres d'escullera d'1,0m de fondària.

Es tracta d'una protecció provisional fins el dia en que es pugui enderrocar el talús i eixamplar l'endegament passant amb tota la seva amplada per sota els dos ponts bessons, però que fins aleshores, es planteja una solució estable.

Justificació del correcte desguàs d'avinguda per a T=100 anys a la Riera de Canyars amb la solució provisional

Els cabals de disseny a la *Riera de Canyars*, a l'alçada de l'actual pontó de drenatge de la carretera C-245 son els següents:

- Q_{10} = 46 m³/seg
- **Q_{100} = 109 m³/seg**
- Q_{500} = 151 m³/seg

Les obres bàsiques que es plantegen a la *Riera de Canyars* inclouen la bassa de laminació 1 amb un volum de 87.500 m³ i la balsa de laminació 2 amb un volum de 27.000 m³.

Per a poder conèixer la capacitat de laminació de les dues basses front les avingudes de període de retorn T=100 anys, s'ha confeccionat el següent hidrograma:

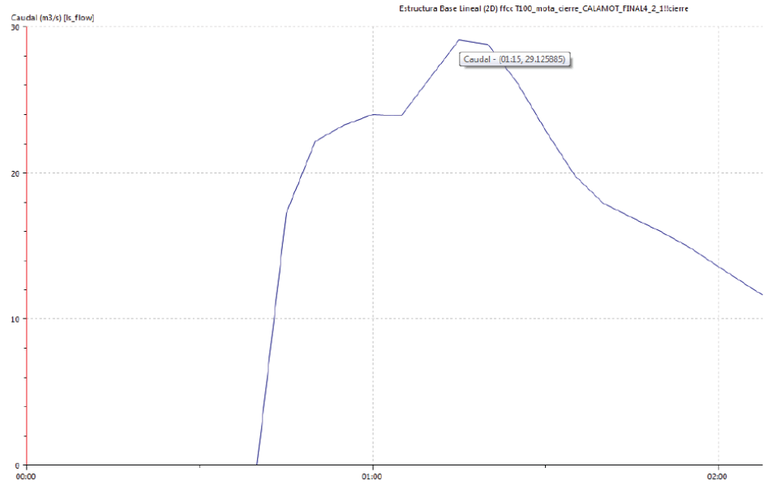

Imatge 9.- Hidrograma que s'ha confeccionat per la Riera de Canyars a l'alçada de la carretera C-245 i FFCC front una avinguda de T=100 anys amb presencia de les dues basses de laminació construïdes.

Amb lo qual, gràcies a la presencia de les dues basses, el cabal de disseny Q_{100} = 109 m³/seg s'ha aconseguit laminar i ha passat a Q_{100} = 29,1 m³/seg.

Ens trobem un xic per sota del límit de capacitat dels 30 m³/seg que permetria l'actual endegament sense desbordar.

L'endegament provisional que es planteja en el seu punt d'entrega amb l'actual pontó és el següent:

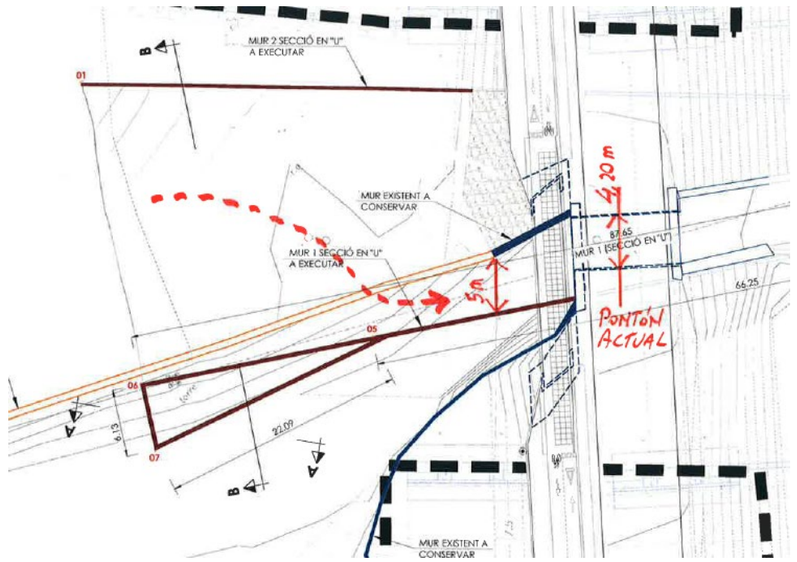

Imatge 10.- Escenari de com queden les obres de l'endegament abans de poder abordar les obres d'urbanització.

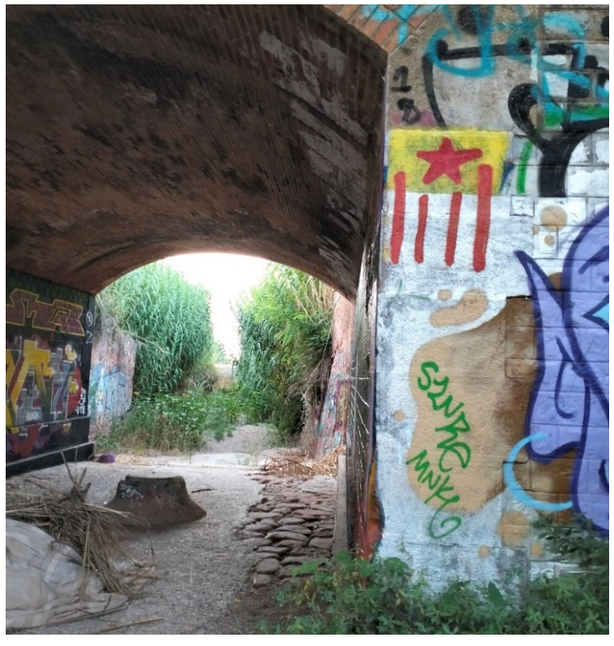

Imatge 11.- Actual pontó de drenatge sota la carretera C-245 a la Riera de Canyars.

I el cabal esmentat de Q_{100} = 29,1 m^3/seg genera una alçada de la làmina d'aigua en el punt més crític de:

CÀLCUL HIDRÀULIC DE LA RIERA DE CANYARS PER T=100 anys	
Pontó existent de 4,20m d'amplada i pendent del 1,1%.	
Cabal, Q (m3/seg):	29,10
Amplada interior del canal rectangular, b (m):	4,20
Alçada interior total del canal rectangular, h (m):	2,50
Coeficient de rugositat de Manning, n:	0,0180
Pendent del canal, J (%):	1,1000
Càlcul de l'alçada de la llàmina d'aigua, hω (m):	1,360
Comprobació del cabal amb l'alçada anterior:	***29,29***
Velocitat mitja de l'aigua del canal, v (m/seg):	*5,13*
Resguard del canal, r (m):	*1,14*
Resguard del canal en percentatge (%):	*46*

Per tant, amb una làmina d'aigua de h=1,36m s'aconsegueix desguassar el cabal d'avinguda de T=100 anys sense problemes, donat que els murs d'endegament de l'obra de transició tenen una alçada de: 8,42-5,86 = 2,56m.

Amb el que es justifica que les obres bàsiques que s'ha previst construir a la *Riera de Canyars*, a l'espera de les obres definitives que es podran concloure amb la urbanització prevista, permeten un correcte desguàs per a l'avinguda laminada de T=100 anys.

3.2.2.- PLÀNOLS ANNEX 19 (NOU) OBRES PROVISIONALS

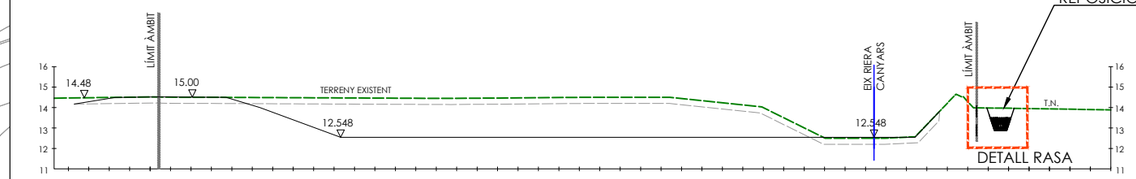

SECCIÓ TIPUS RIERA DE CANYARS
S/E

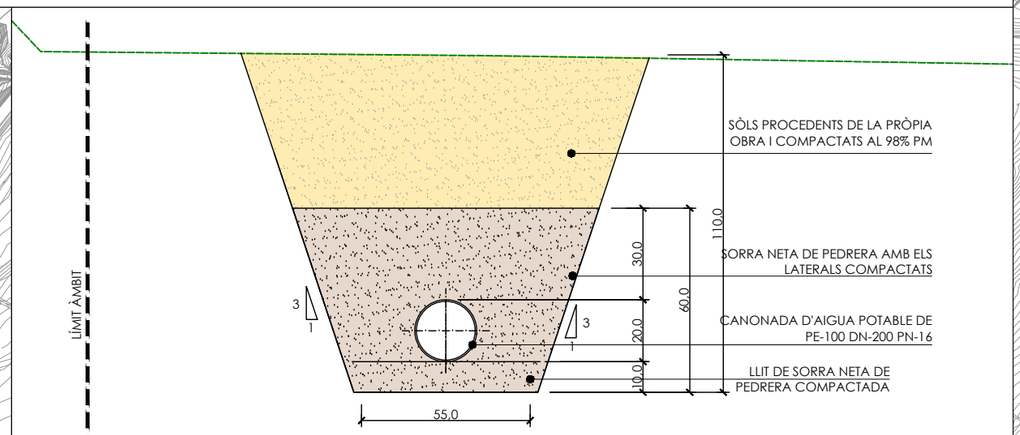

DETALL DE NOVA CANONADA D'AIGUA POTABLE DE PEAD PE-100 DN-200 PN-16
COTES EN cm

REPOSICIÓ XARXA D'AIGUA POTABLE:

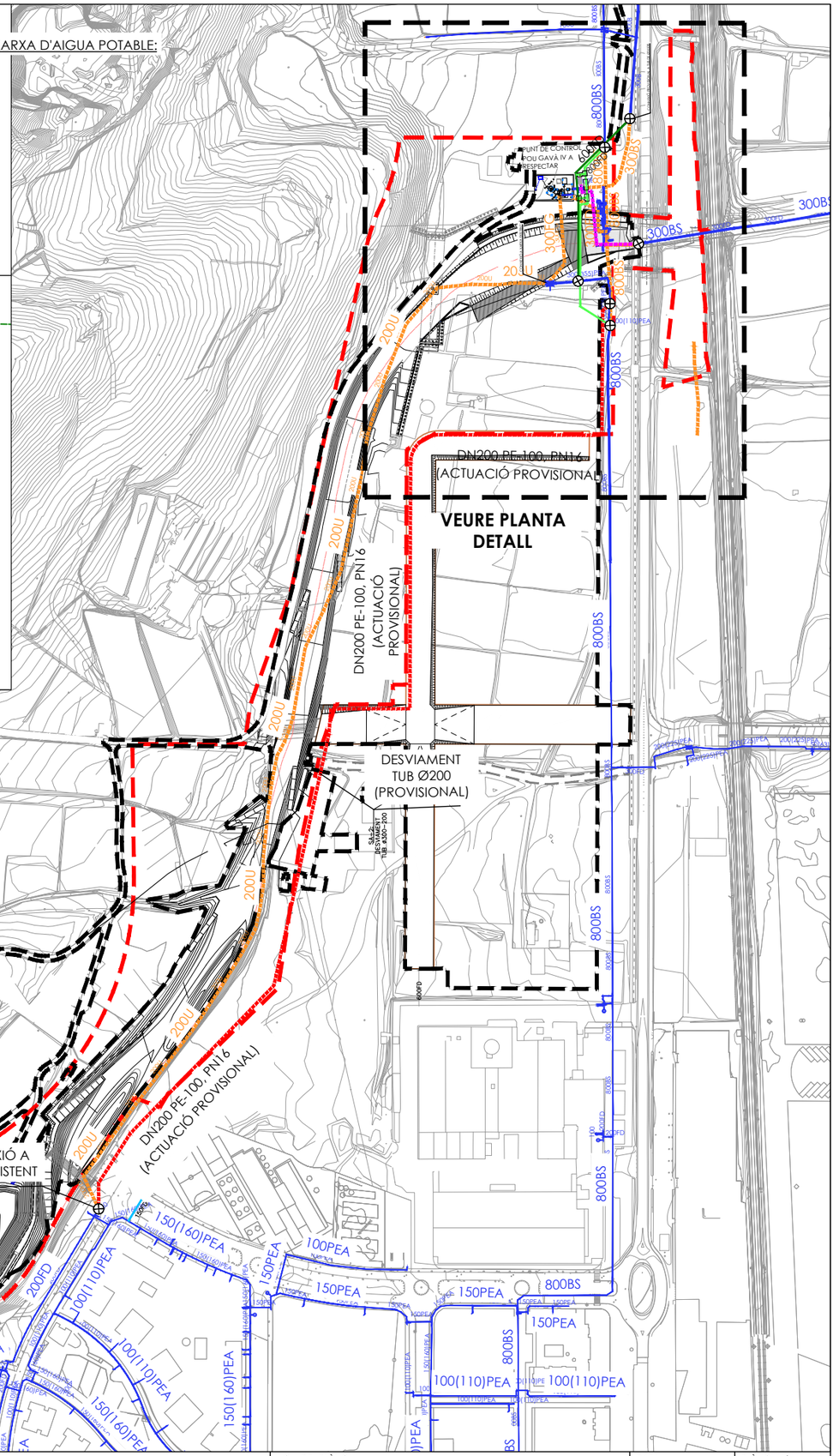

LLEGENDA

- ÀMBIT DE PROJECTE (Sector E Canyars i sector F Calamot)
- ÀMBIT D'ACTUACIÓ

LLEGENDA XARXA D'AIGUA POTABLE:
SERVEIS EXISTENTS, REPOSICIONS i XARXES NOVES

- XARXA D'AIGUA EXISTENT A RESPECTAR
- XARXA D'AIGUA EXISTENT A ELIMINAR
- NOVA CANONADA FD DN-600mm (ACTUACIÓ DEFINITIVA EN EL CREUAMENT DE LLERA)
- NOVA CANONADA FD DN-800mm (ACTUACIÓ DEFINITIVA EN EL CREUAMENT DE LLERA)
- NOVA CANONADA PE-100 DN-200mm (ACTUACIÓ PROVISIONAL EN COSTAT DRET DEL NOU ENDEGAMENT)
- NOVA CANONADA FD DN-300mm (ACTUACIÓ PROVISIONAL SOTA SOLERA OBRA DE TRANSICIÓ)
- PUNT DE CONNEXIÓ A XARXA EXISTENT

FONT DELS SERVEIS EXISTENTS:

ACEFAT infraestructures de serveis públics (https://ewise.acefat.com).

NOTA:

EL TRAÇAT DE LES LÍNIES EXISTENTS TÉ CARÀCTER ORIENTATIU. CALDRÀ COMPROVAR LA SEVA EXACTA LOCALITZACIÓ A L'INICI D'OBRA MITJANÇANT L'EXECUCIÓ DE CALES MANUALS.

Ajuntament de Gavà

CONSULTING: ARUP OUA

L'ENGINYER AUTOR DEL PROJECTE:
ESTEVE RIBA GENESCÀ (OUA)
Eccp, Num Col: 25288

ESCALES:
DIN A3: 1/4.000
DIN A1: 1/2.000

TÍTOL DEL PROJECTE:
MODIFICACIÓ DEL PROJECTE EXECUTIU DE LES OBRES D'URBANITZACIÓ DEL SECTOR PLA DE PONENT DE GAVÀ: ACTUALITZACIÓ DE PREUS I NORMATIVA D'EXECUCIÓ DE L'ACTUACIÓ AUTÒNOMA DELS PARCS DE RIBERA DE CANYARS I CALAMOT

NOM DEL PLÀNOL:
ANNEX 19 (NOU). OBRES PROVISIONALS
SERVEIS URBANÍSTICS AFECTATS PER L'AVANÇAMENT DE LES OBRES
CANONADA D'AIGUA POTABLE DN=200mm

DATA: DESEMBRE 2024

NOM DEL DIBUIX:

PLÀNOL NÚM.: A19.1

FULL 1 DE 2

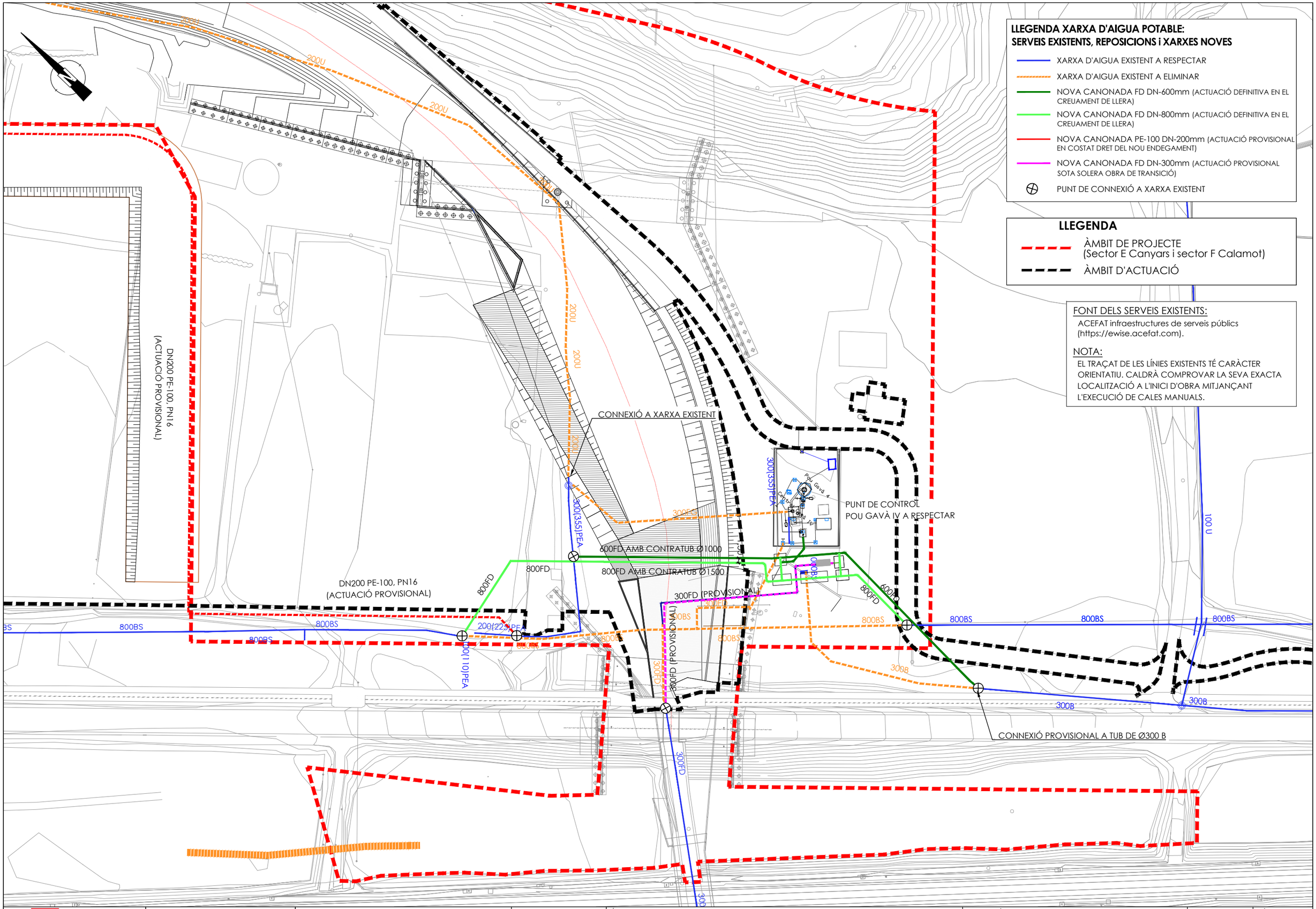

LLEGENDA XARXA D'AIGUA POTABLE:
SERVEIS EXISTENTS, REPOSICIONS i XARXES NOVES

- XARXA D'AIGUA EXISTENT A RESPECTAR
- XARXA D'AIGUA EXISTENT A ELIMINAR
- NOVA CANONADA FD DN-600mm (ACTUACIÓ DEFINITIVA EN EL CREUAMENT DE LLERA)
- NOVA CANONADA FD DN-800mm (ACTUACIÓ DEFINITIVA EN EL CREUAMENT DE LLERA)
- NOVA CANONADA PE-100 DN-200mm (ACTUACIÓ PROVISIONAL EN COSTAT DRET DEL NOU ENDEGAMENT)
- NOVA CANONADA FD DN-300mm (ACTUACIÓ PROVISIONAL SOTA SOLERA OBRA DE TRANSICIÓ)
- PUNT DE CONNEXIÓ A XARXA EXISTENT

LLEGENDA

- ÀMBIT DE PROJECTE (Sector E Canyars i sector F Calamot)
- ÀMBIT D'ACTUACIÓ

FONT DELS SERVEIS EXISTENTS:
ACEFAT infraestructures de serveis públics (https://ewise.acefat.com).

NOTA:
EL TRAÇAT DE LES LÍNIES EXISTENTS TÉ CARÀCTER ORIENTATIU. CALDRÀ COMPROVAR LA SEVA EXACTA LOCALITZACIÓ A L'INICI D'OBRA MITJANÇANT L'EXECUCIÓ DE CALES MANUALS.

Ajuntament de Gavà

CONSULTING: ARUP OUA

L'ENGINYER AUTOR DEL PROJECTE:
ESTEVE RIBA GENESCÀ (OUA)
Eccp, Num Col: 25288

ESCALES:
DIN A3: 1/4.000
DIN A1: 1/2.000

TÍTOL DEL PROJECTE:
MODIFICACIÓ DEL PROJECTE EXECUTIU DE LES OBRES D'URBANITZACIÓ DEL SECTOR PLA DE PONENT DE GAVÀ: ACTUALITZACIÓ DE PREUS I NORMATIVA D'EXECUCIÓ DE L'ACTUACIÓ AUTÒNOMA DELS PARCS DE RIBERA DE CANYARS I CALAMOT

NOM DEL PLÀNOL:
ANNEX 19 (NOU). OBRES PROVISIONALS
SERVEIS URBANÍSTICS AFECTATS PER L'AVANÇAMENT DE LES OBRES
CANONADA D'AIGUA POTABLE DN=200mm

DATA: DESEMBRE 2024

NOM DEL DIBUIX:

PLÀNOL Núm.: A19.1

FULL 2 DE 2

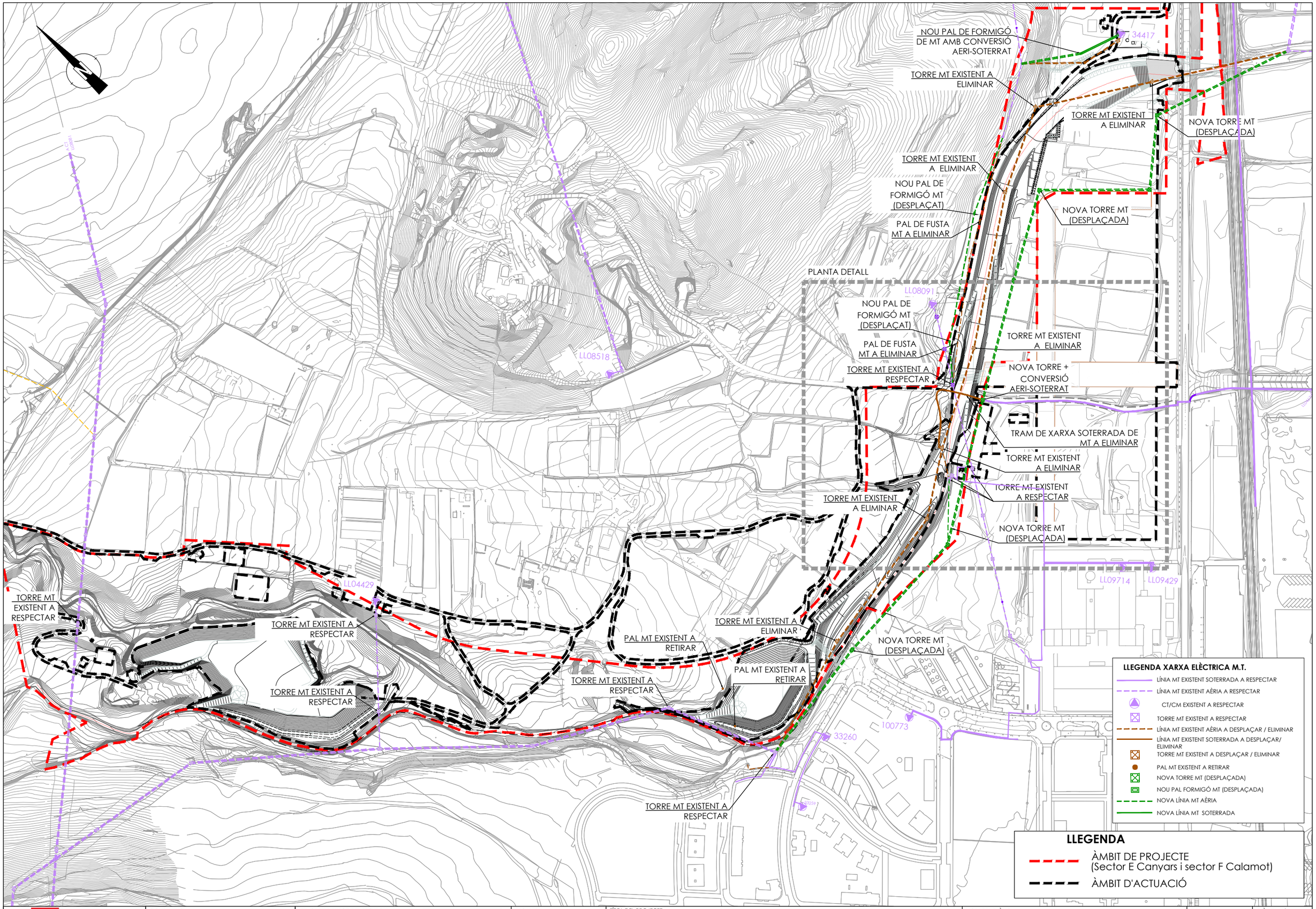

Ajuntament de Gavà

CONSULTING: ARUP OUA

L'ENGINYER AUTOR DEL PROJECTE:
ESTEVE RIBA GENESCÀ (OUA)
Eccp, Num Col: 25288

ESCALES:
DIN A3: 1/4.000
DIN A1: 1/2.000

TÍTOL DEL PROJECTE:
MODIFICACIÓ DEL PROJECTE EXECUTIU DE LES OBRES D'URBANITZACIÓ DEL SECTOR PLA DE PONENT DE GAVÀ: ACTUALITZACIÓ DE PREUS I NORMATIVA D'EXECUCIÓ DE L'ACTUACIÓ AUTÒNOMA DELS PARCS DE RIBERA DE CANYARS I CALAMOT

NOM DEL PLÀNOL:
ANNEX 19 (NOU). OBRES PROVISIONALS
SERVEIS URBANÍSTICS AFECTATS PER L'AVANÇAMENT DE LES OBRES
XARXA ELÈCTRICA MT

DATA: DESEMBRE 2024

PLÀNOL Núm.: A19.2

NOM DEL DIBUIX:

FULL 1 DE 2

LL08091

NOU PAL DE FORMIGÓ
MT (DESPLAÇAT)

PAL DE FUSTA MT A ELIMINAR

TORRE MT EXISTENT A RESPECTAR

TORRE MT EXISTENT A ELIMINAR

NOVA TORRE + CONVERSIÓ
AERI-SOTERRAT

TRAM DE XARXA SOTERRADA DE MT A ELIMINAR

TORRE MT EXISTENT A ELIMINAR

TORRE MT EXISTENT A ELIMINAR

TORRE MT EXISTENT A RESPECTAR

NOVA TORRE MT (DESPLAÇADA)

LL09714

LLEGENDA XARXA ELÈCTRICA M.T.

- LÍNIA MT EXISTENT SOTERRADA A RESPECTAR
- LÍNIA MT EXISTENT AÈRIA A RESPECTAR
- CT/CM EXISTENT A RESPECTAR
- TORRE MT EXISTENT A RESPECTAR
- LÍNIA MT EXISTENT AÈRIA A DESPLAÇAR / ELIMINAR
- LÍNIA MT EXISTENT SOTERRADA A DESPLAÇAR/ ELIMINAR
- TORRE MT EXISTENT A DESPLAÇAR / ELIMINAR
- PAL MT EXISTENT A RETIRAR
- NOVA TORRE MT (DESPLAÇADA)
- NOU PAL FORMIGÓ MT (DESPLAÇADA)
- NOVA LÍNIA MT AÈRIA
- NOVA LÍNIA MT SOTERRADA

LLEGENDA

- ÀMBIT DE PROJECTE
  (Sector E Canyars i sector F Calamot)
- ÀMBIT D'ACTUACIÓ

Ajuntament de Gavà

CONSULTING:
ARUP OUA

L'ENGINYER AUTOR DEL PROJECTE:
ESTEVE RIBA GENESCÀ (OUA)
Eccp, Num Col: 25288

ESCALES:
DIN A3: 1/4.000
DIN A1: 1/2.000

TÍTOL DEL PROJECTE:
MODIFICACIÓ DEL PROJECTE EXECUTIU DE LES OBRES D'URBANITZACIÓ DEL SECTOR PLA DE PONENT DE GAVÀ: ACTUALITZACIÓ DE PREUS I NORMATIVA D'EXECUCIÓ DE L'ACTUACIÓ AUTÒNOMA DELS PARCS DE RIBERA DE CANYARS I CALAMOT

NOM DEL PLÀNOL:
ANNEX 19 (NOU). OBRES PROVISIONALS
SERVEIS URBANÍSTICS AFECTATS PER L'AVANÇAMENT DE LES OBRES
XARXA ELÈCTRICA MT

DATA: DESEMBRE 2024

NOM DEL DIBUIX:

PLÀNOL Núm.: A19.2

FULL 2 DE 2

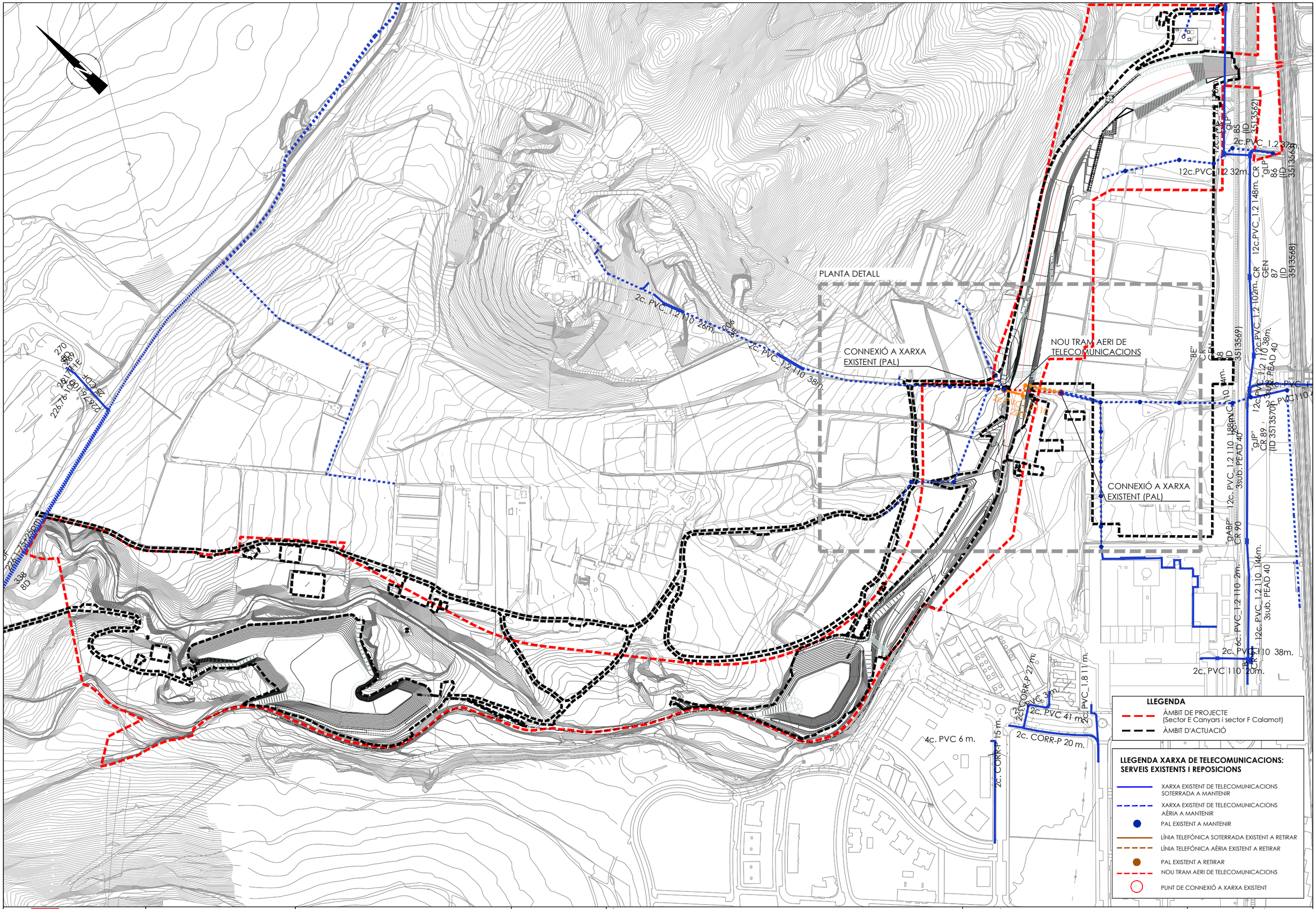

Ajuntament de Gavà

CONSULTING: ARUP OUA

L'ENGINYER AUTOR DEL PROJECTE:
ESTEVE RIBA GENESCÀ (OUA)
Eccp, Num Col: 25288

ESCALES:
DIN A3: 1/4.000
DIN A1: 1/2.000

TÍTOL DEL PROJECTE:
MODIFICACIÓ DEL PROJECTE EXECUTIU DE LES OBRES D'URBANITZACIÓ DEL SECTOR PLA DE PONENT DE GAVÀ: ACTUALITZACIÓ DE PREUS I NORMATIVA D'EXECUCIÓ DE L'ACTUACIÓ AUTÒNOMA DELS PARCS DE RIBERA DE CANYARS I CALAMOT

NOM DEL PLÀNOL:
ANNEX 19 (NOU). OBRES PROVISIONALS
SERVEIS URBANÍSTICS AFECTATS PER L'AVANÇAMENT DE LES OBRES
XARXA DE TELECOMUNICACIONS

DATA: DESEMBRE 2024

PLÀNOL Núm.: A19.3

NOM DEL DIBUIX:

FULL 1 DE 2

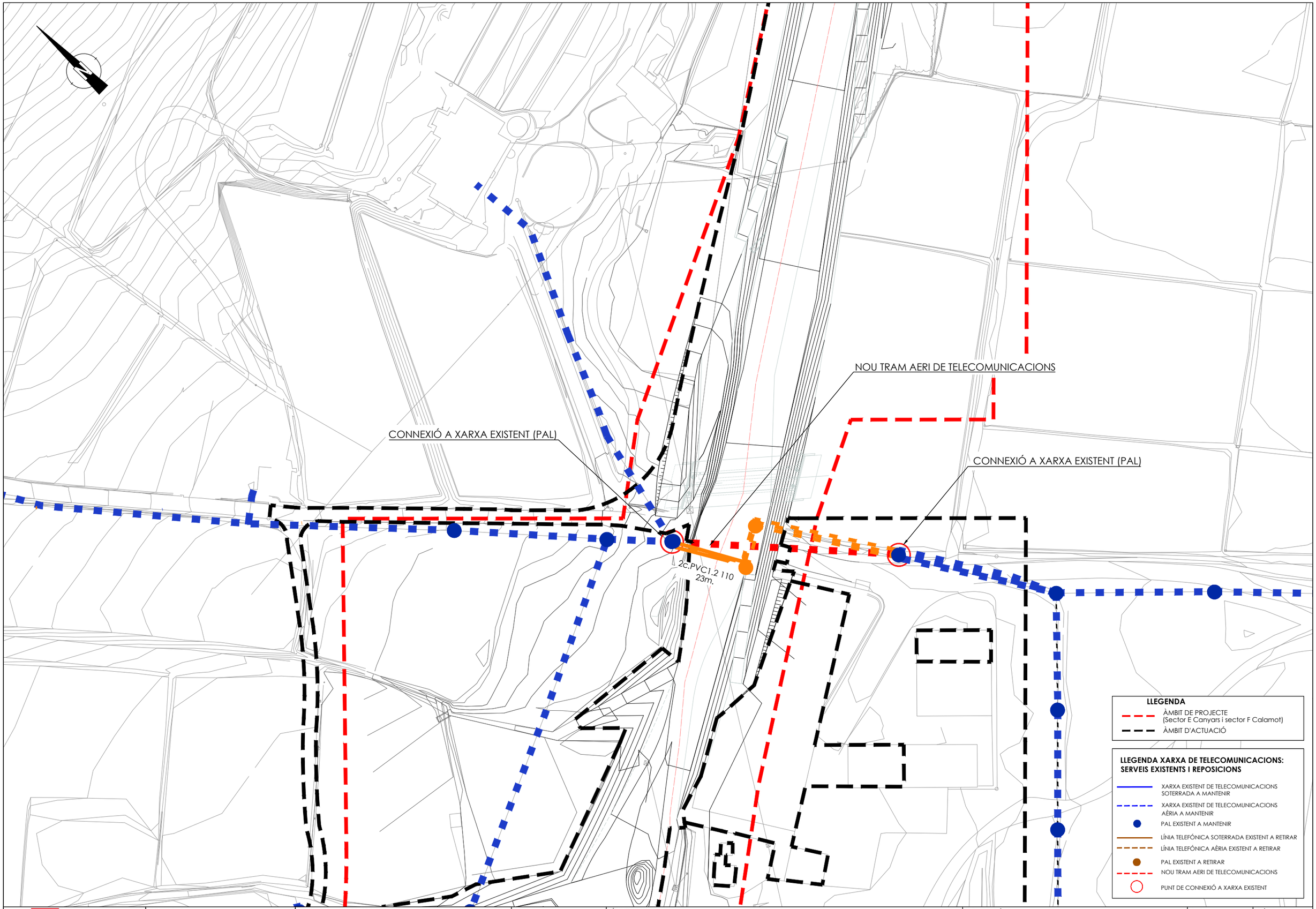

Ajuntament de Gavà

CONSULTING: ARUP OUA

L'ENGINYER AUTOR DEL PROJECTE:
ESTEVE RIBA GENESCÀ (OUA)
Eccp, Num Col: 25288

ESCALES:
DIN A3: 1/4.000
DIN A1: 1/2.000

TÍTOL DEL PROJECTE:
MODIFICACIÓ DEL PROJECTE EXECUTIU DE LES OBRES D'URBANITZACIÓ DEL SECTOR PLA DE PONENT DE GAVÀ: ACTUALITZACIÓ DE PREUS I NORMATIVA D'EXECUCIÓ DE L'ACTUACIÓ AUTÒNOMA DELS PARCS DE RIBERA DE CANYARS I CALAMOT

NOM DEL PLÀNOL:
ANNEX 19 (NOU). OBRES PROVISIONALS
SERVEIS URBANÍSTICS AFECTATS PER L'AVANÇAMENT DE LES OBRES
XARXA DE TELECOMUNICACIONS

DATA: DESEMBRE 2024

NOM DEL DIBUIX:

PLÀNOL Núm.: A19.3

FULL 2 DE 2

LLEGENDA CAMINS PROVISIONALS

- ADEQÜACIÓ CAMÍ EXISTENT PAS EXCLUSIU OBRA - SERVEIS - PROTECCIÓ CIVIL
- FORMACIÓ DE NOU CAMÍ PAS EXCLUSIU OBRA - SERVEIS - PROTECCIÓ CIVIL
- ADEQÜACIÓ CAMÍ EXISTENT PAS COMPARTIT
- FORMACIÓ DE NOU CAMÍ PAS COMPARTIT
- CAMÍ EXISTENT DE CAN QUATRE PAS COMPARTIT
- CAMÍ EXISTENT DE CAN QUATRE OBERT AL PÚBLIC
- ELIMINACIÓ DEL CAMÍ EXISTENT DE CAN QUATRE

LLEGENDA ARBRAT CATALOGAT

- ARBRES CATALOGATS
- ARBREDES CATALOGADES

LLEGENDA SECTOR FORESTAL

- SECTOR FORESTAL A PROTEGIR

LLEGENDA ACCESSOS CAMINS PROVISIONALS

- ACCÉS I SORTIDA EXCLUSIU OBRA - SERVEIS - PROTECCIÓ CIVIL
- ACCÉS I SORTIDA COMPARTIT

LLEGENDA

- ÀMBIT DE PROJECTE (Sector E Canyars i sector F Calamot)
- ÀMBIT D'ACTUACIÓ

ACOPI PROVISIONAL TERRA VEGETAL SOBRANT

GESTIÓ DE RESIDUS

ZONES DE TRANSIT DEL MATERIAL D'ENDERROC

PARC DE MAQUINÀRIA

ACOPI DE MATERIAL

CAMÍ DE CAN QUATRE

RAMPA = 10 m (PEND. 15%)

ZONA D'APARTAT 15x4 m

ZONA D'APARTAT 15x4 m

ZONA D'APARTAT 15x4 m

ZONA D'APARTAT 15x4 m

ZONA D'APARTAT 15x4 m

ZONA D'APARTAT 15x4 m

Ajuntament de Gavà	CONSULTING: ARUP OUA	L'ENGINYER AUTOR DEL PROJECTE: ESTEVE RIBA GENESCÀ (OUA) Eccp, Num Col: 25288	ESCALES: DIN A3: 1/4.000 DIN A1: 1/2.000	TÍTOL DEL PROJECTE: MODIFICACIÓ DEL PROJECTE EXECUTIU DE LES OBRES D'URBANITZACIÓ DEL SECTOR PLA DE PONENT DE GAVÀ: ACTUALITZACIÓ DE PREUS I NORMATIVA D'EXECUCIÓ DE L'ACTUACIÓ AUTÒNOMA DELS PARCS DE RIBERA DE CANYARS I CALAMOT	NOM DEL PLÀNOL: ANNEX 19 (NOU). OBRES PROVISIONALS PLANTA GENERAL DE CAMINS	DATA: DESEMBRE 2024 NOM DEL DIBUIX:	PLÀNOL Núm.: A19.4 FULL 1 DE 1

FULL 02 DE 02

FULL 01 DE 02

LLEGENDA XARXA DE BOQUES DE REG

- XARXA D'AIGUA POTABLE EXISTENT
- NOVA CANONADA PE-40 DN-63mm PN-10
- NOVA ARQUETA AMB COMPTADOR DE LA COMPANYIA I VALVULERIA PER L'INICI DE LES BOQUES DE REG
- BOCA DE REG
- PUNT DE CONNEXIÓ A XARXA AIGUA POTABLE

LLEGENDA

- ÀMBIT DE PROJECTE (Sector E Canyars i sector F Calamot)
- ÀMBIT D'ACTUACIÓ

Ajuntament de Gavà

CONSULTING:
ARUP OUA

L'ENGINYER AUTOR DEL PROJECTE:
ESTEVE RIBA GENESCÀ (OUA)
Eccp, Num Col: 25288

ESCALES:
DIN A3: 1/4.000
DIN A1: 1/2.000

TÍTOL DEL PROJECTE:
MODIFICACIÓ DEL PROJECTE EXECUTIU DE LES OBRES D'URBANITZACIÓ DEL SECTOR PLA DE PONENT DE GAVÀ: ACTUALITZACIÓ DE PREUS I NORMATIVA D'EXECUCIÓ DE L'ACTUACIÓ AUTÒNOMA DELS PARCS DE RIBERA DE CANYARS I CALAMOT

NOM DEL PLÀNOL:
ANNEX 19 (NOU). OBRES PROVISIONALS
XARXA DE BOQUES DE REG CANYARS

DATA: DESEMBRE 2024

NOM DEL DIBUIX:

PLÀNOL Núm.: A19.5

FULL 1 DE 3

LLEGENDA XARXA DE BOQUES DE REG

- XARXA D'AIGUA POTABLE EXISTENT
- NOVA CANONADA PE-40 DN-63mm PN-10
- NOVA ARQUETA AMB COMPTADOR DE LA COMPANYIA I VALVULERIA PER L'INICI DE LES BOQUES DE REG
- BOCA DE REG
- PUNT DE CONNEXIÓ A XARXA AIGUA POTABLE

LLEGENDA

- ÀMBIT DE PROJECTE (Sector E Canyars i sector F Calamot)
- ÀMBIT D'ACTUACIÓ

Ajuntament de Gavà

CONSULTING:
ARUP OUA

L'ENGINYER AUTOR DEL PROJECTE:
ESTEVE RIBA GENESCÀ (OUA)
Eccp, Num Col: 25288

ESCALES:
DIN A3: 1/2.000
DIN A1: 1/1.000

TÍTOL DEL PROJECTE:
MODIFICACIÓ DEL PROJECTE EXECUTIU DE LES OBRES D'URBANITZACIÓ DEL SECTOR PLA DE PONENT DE GAVÀ: ACTUALITZACIÓ DE PREUS I NORMATIVA D'EXECUCIÓ DE L'ACTUACIÓ AUTÒNOMA DELS PARCS DE RIBERA DE CANYARS I CALAMOT

NOM DEL PLÀNOL:
ANNEX 19 (NOU). OBRES PROVISIONALS
XARXA DE BOQUES DE REG CANYARS

DATA: DESEMBRE 2024

NOM DEL DIBUIX:

PLÀNOL Núm.: A19.5

FULL 2 DE 3

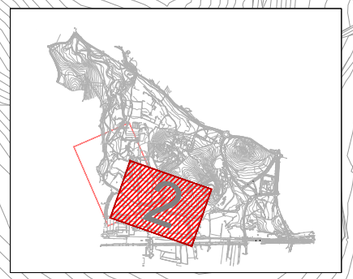

LLEGENDA XARXA DE BOQUES DE REG

- XARXA D'AIGUA POTABLE EXISTENT
- NOVA CANONADA PE-40 DN-63mm PN-10
- NOVA ARQUETA AMB COMPTADOR DE LA COMPANYIA I VALVULERIA PER L'INICI DE LES BOQUES DE REG
- BOCA DE REG
- PUNT DE CONNEXIÓ A XARXA AIGUA POTABLE

LLEGENDA

- ÀMBIT DE PROJECTE (Sector E Canyars i sector F Calamot)
- ÀMBIT D'ACTUACIÓ

Ajuntament de Gavà

CONSULTING: ARUP OUA

L'ENGINYER AUTOR DEL PROJECTE:
ESTEVE RIBA GENESCÀ (OUA)
Eccp, Num Col: 25288

ESCALES:
DIN A3: 1/2.000
DIN A1: 1/1.000

TÍTOL DEL PROJECTE:
MODIFICACIÓ DEL PROJECTE EXECUTIU DE LES OBRES D'URBANITZACIÓ DEL SECTOR PLA DE PONENT DE GAVÀ: ACTUALITZACIÓ DE PREUS I NORMATIVA D'EXECUCIÓ DE L'ACTUACIÓ AUTÒNOMA DELS PARCS DE RIBERA DE CANYARS I CALAMOT

NOM DEL PLÀNOL:
ANNEX 19 (NOU). OBRES PROVISIONALS
XARXA DE BOQUES DE REG CANYARS

DATA: DESEMBRE 2024

NOM DEL DIBUIX:

PLÀNOL Núm.: A19.5

FULL 3 DE 3

FULL 01 DE 02

FULL 02 DE 02

LLEGENDA XARXA DE BOQUES DE REG

- XARXA D'AIGUA POTABLE EXISTENT
- NOVA CANONADA PE-40 DN-63mm PN-10
- NOVA ARQUETA AMB COMPTADOR DE LA COMPANYIA I VALVULERIA PER L'INICI DE LES BOQUES DE REG
- BOCA DE REG
- PUNT DE CONNEXIÓ A XARXA AIGUA POTABLE

LLEGENDA

- ÀMBIT DE PROJECTE (Sector E Canyars i sector F Calamot)
- ÀMBIT D'ACTUACIÓ

Ajuntament de Gavà

CONSULTING: ARUP OUA

L'ENGINYER AUTOR DEL PROJECTE:
ESTEVE RIBA GENESCÀ (OUA)
Eccp, Num Col: 25288

ESCALES:
DIN A3: 1/2.000
DIN A1: 1/1.000

TÍTOL DEL PROJECTE:
MODIFICACIÓ DEL PROJECTE EXECUTIU DE LES OBRES D'URBANITZACIÓ DEL SECTOR PLA DE PONENT DE GAVÀ: ACTUALITZACIÓ DE PREUS I NORMATIVA D'EXECUCIÓ DE L'ACTUACIÓ AUTÒNOMA DELS PARCS DE RIBERA DE CANYARS I CALAMOT

NOM DEL PLÀNOL:
ANNEX 19 (NOU). OBRES PROVISIONALS
XARXA DE BOQUES DE REG. CALAMOT

DATA: DESEMBRE 2024

NOM DEL DIBUIX:

PLÀNOL Núm.: A19.6

FULL 1 DE 3

LLEGENDA XARXA DE BOQUES DE REG

- XARXA D'AIGUA POTABLE EXISTENT
- NOVA CANONADA PE-40 DN-63mm PN-10
- NOVA ARQUETA AMB COMPTADOR DE LA COMPANYIA I VALVULERIA PER L'INICI DE LES BOQUES DE REG
- BOCA DE REG
- PUNT DE CONNEXIÓ A XARXA AIGUA POTABLE

LLEGENDA

- ÀMBIT DE PROJECTE (Sector E Canyars i sector F Calamot)
- ÀMBIT D'ACTUACIÓ

Ajuntament de Gavà

CONSULTING: ARUP OUA

L'ENGINYER AUTOR DEL PROJECTE:
ESTEVE RIBA GENESCÀ (OUA)
Eccp, Num Col: 25288

ESCALES:
DIN A3: 1/1.000
DIN A1: 1/500

TÍTOL DEL PROJECTE:
MODIFICACIÓ DEL PROJECTE EXECUTIU DE LES OBRES D'URBANITZACIÓ DEL SECTOR PLA DE PONENT DE GAVÀ: ACTUALITZACIÓ DE PREUS I NORMATIVA D'EXECUCIÓ DE L'ACTUACIÓ AUTÒNOMA DELS PARCS DE RIBERA DE CANYARS I CALAMOT

NOM DEL PLÀNOL:
ANNEX 19 (NOU). OBRES PROVISIONALS
XARXA DE BOQUES DE REG. CALAMOT

DATA: DESEMBRE 2024

PLÀNOL Núm.: A19.6

NOM DEL DIBUIX:

FULL 2 DE 3



LLEGENDA XARXA DE BOQUES DE REG

- XARXA D'AIGUA POTABLE EXISTENT
- NOVA CANONADA PE-40 DN-63mm PN-10
- NOVA ARQUETA AMB COMPTADOR DE LA COMPANYIA I VALVULERIA PER L'INICI DE LES BOQUES DE REG
- BOCA DE REG
- PUNT DE CONNEXIÓ A XARXA AIGUA POTABLE

LLEGENDA

- ÀMBIT DE PROJECTE (Sector E Canyars i sector F Calamot)
- ÀMBIT D'ACTUACIÓ

Ajuntament de Gavà

CONSULTING: ARUP OUA

L'ENGINYER AUTOR DEL PROJECTE:
ESTEVE RIBA GENESCÀ (OUA)
Eccp, Num Col: 25288

ESCALES:
DIN A3: 1/1.000
DIN A1: 1/500

TÍTOL DEL PROJECTE:
MODIFICACIÓ DEL PROJECTE EXECUTIU DE LES OBRES D'URBANITZACIÓ DEL SECTOR PLA DE PONENT DE GAVÀ: ACTUALITZACIÓ DE PREUS I NORMATIVA D'EXECUCIÓ DE L'ACTUACIÓ AUTÒNOMA DELS PARCS DE RIBERA DE CANYARS I CALAMOT

NOM DEL PLÀNOL:
ANNEX 19 (NOU). OBRES PROVISIONALS
XARXA DE BOQUES DE REG. CALAMOT

DATA: DESEMBRE 2024

NOM DEL DIBUIX:

PLÀNOL Núm.: A19.6

FULL 3 DE 3

LLEGENDA TERRA VEGETAL

ACOPI PROVISIONAL TERRA VEGETAL SOBRANT

TANCA METAL·LICA VERDA DE h=2.00m

N

0+000
0+100
0+200
0+300
1+000
1+100
1+200
1+300
1+400
1+500
1+600
1+700
1+800
2+000
2+062.678

FINAL RIERA CANYARS

REBLIMENTS DEFINITIUS DE TERRES SOBRANTS

REBLIMENTS DEFINITIUS DE TERRES SOBRANTS

ACOPI PROVISIONAL TERRA VEGETAL SOBRANT

GESTIÓ DE RESIDUS

ZONES DE TRIATGE DEL MATERIAL D'ENDERROC

PARC DE MAQUINÀRIA

ACOPI DE MATERIAL

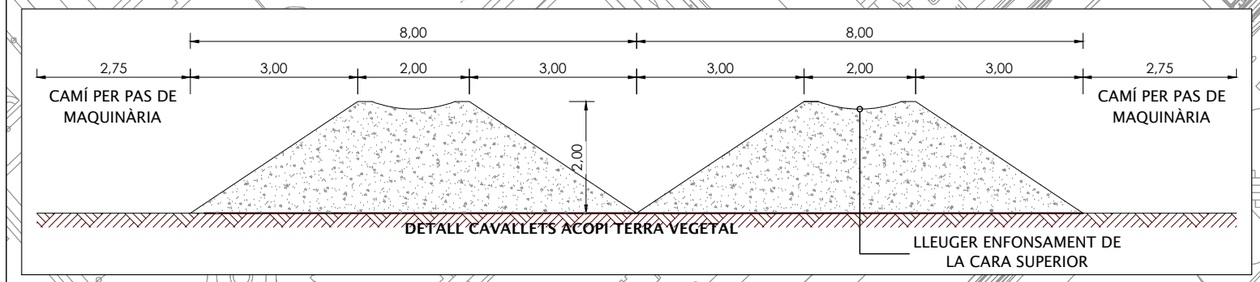

LLEGENDA

ÀMBIT DE PROJECTE
(Sector E Canyars i sector F Calamot)

ÀMBIT D'ACTUACIÓ

Ajuntament de Gavà

CONSULTING:
ARUP OUA

L'ENGINYER AUTOR DEL PROJECTE:
ESTEVE RIBA GENESCÀ (OUA)
Eccp, Num Col: 25288

ESCALES:
DIN A3: 1/3.000
DIN A1: 1/1.500

TÍTOL DEL PROJECTE:
MODIFICACIÓ DEL PROJECTE EXECUTIU DE LES OBRES D'URBANITZACIÓ DEL SECTOR PLA DE PONENT DE GAVÀ: ACTUALITZACIÓ DE PREUS I NORMATIVA D'EXECUCIÓ DE L'ACTUACIÓ AUTÒNOMA DELS PARCS DE RIBERA DE CANYARS I CALAMOT

NOM DEL PLÀNOL:
ANNEX 19 (NOU). OBRES PROVISIONALS
ACOPI DE TERRA VEGETAL SOBRANT

DATA: DESEMBRE 2024

NOM DEL DIBUIX:

PLÀNOL Núm.: A19.7

FULL 1 DE 1

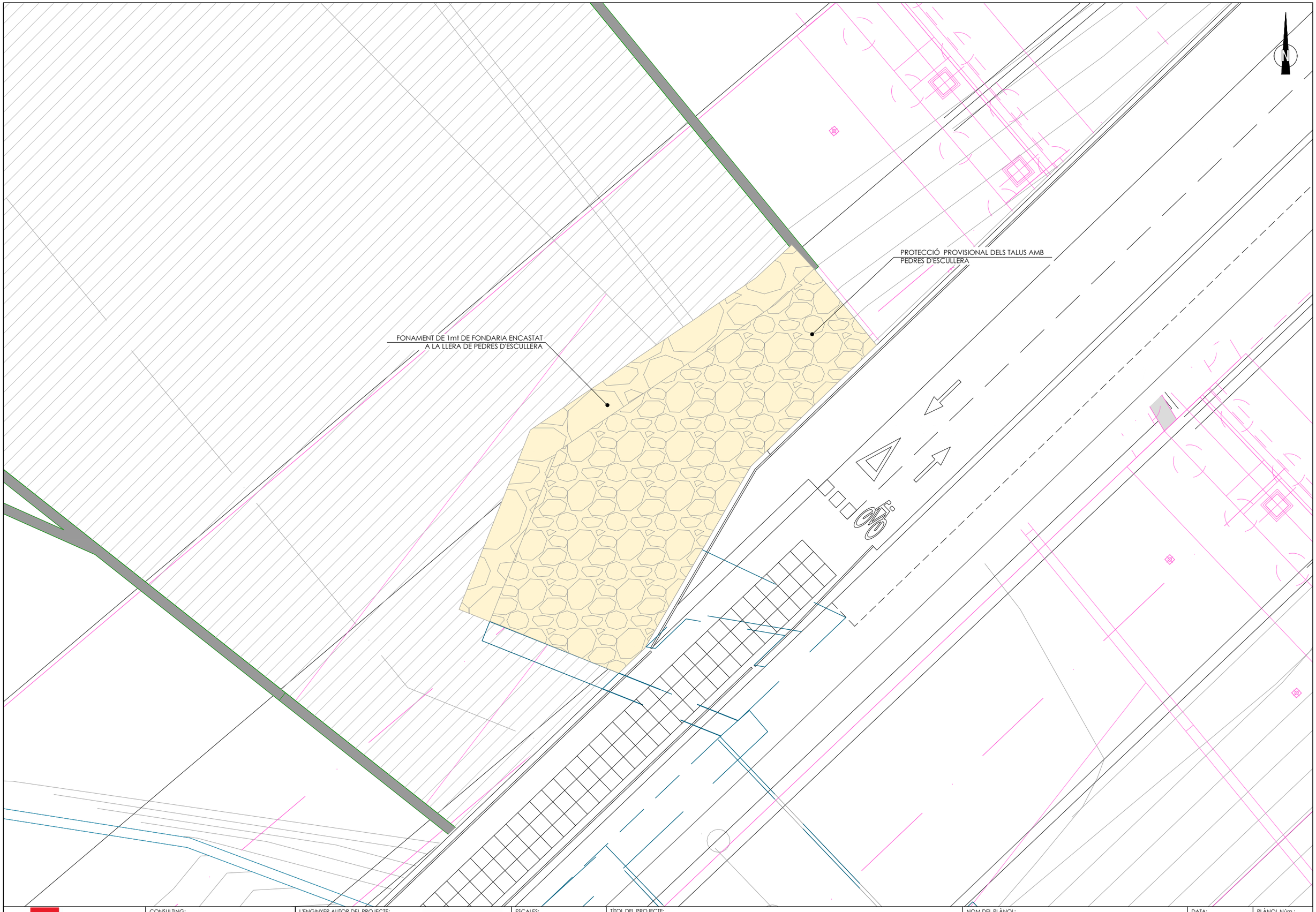

Ajuntament de Gavà

CONSULTING:
ARUP OUA

L'ENGINYER AUTOR DEL PROJECTE:
ESTEVE RIBA GENESCÀ (OUA)
Eccp, Num Col: 25288

ESCALES:
DIN A3: 1/1000
DIN A1: 1/500

TÍTOL DEL PROJECTE:
MODIFICACIÓ DEL PROJECTE EXECUTIU DE LES OBRES D'URBANITZACIÓ
DEL SECTOR PLA DE PONENT DE GAVÀ: ACTUALITZACIÓ DE PREUS I NORMATIVA D'EXECUCIÓ
DE L'ACTUACIÓ AUTÒNOMA DELS PARCS DE RIBERA DE CANYARS I CALAMOT

NOM DEL PLÀNOL:
ANNEX 19 (NOU) OBRES PROVISIONALS
PROTECCIÓ PROVISIONAL DEL TALÚS
EN EL PONTÓ DE LA C-245 A CANYARS

DATA: DESEMBRE 2024

NOM DEL DIBUIX:

PLÀNOL Núm.: A19.8

FULL 1 DE 1

3.2.3.- AMIDAMENTS

AMIDAMENTS

Obra	01	PRESSUPOST CD2_P
Capítol	01	PARC DE RIBERA DE CANYARS
Subcapítol	01	SERVEIS URBANÍSTICS AFECTATS
Subcapítol 4	01	XARXA D'AIGUA POTABLE
Subcapítol 5	01	CANONADA DN-200

NUM.	CODI	UA	DESCRIPCIÓ
1	F2220100	m3	Excavació de rases i pous amb mitjans manuals i càrrega del material per al seu transport al gestor de residus o centre de reciclatge autoritzat. Tot inclòs completament acabat.

Num.	Text	Tipus	[C]	[D]	[E]	[F]	TOTAL	Fórmula
1		T	U	LONG	AMPL	H		
2	punts de connexió amb x. e		2,000	3,500	1,000	1,000	7,000	C#*D#*E#*F#
						TOTAL AMIDAMENT	**7,000**	

2	F21Z0022	m	Enderrocament de canalització soterrada de qualsevol de les xarxes de serveis existents d'aigua potable, telefònica, gas, enllumenat o electricitat. Inclou desconnexió a la xarxa,excavació de rasa, retirada del tub, càrrega, condicionament de la zona afectada segons criteris de la Direcció Facultativa, transport dels residus a l'abocador o centre de reciclatge autoritzat a qualsevol distància, taxes d'abocador, canons, despeses i tota la documentació acreditativa del procés de deposició del residu.Tot inclòs completament acabat.

Num.	Text	Tipus	[C]	[D]	[E]	[F]	TOTAL	Fórmula
1	AIGUA	T	LONG					
2	D200		854,000				854,000	C#*D#*E#*F#
3			24,000				24,000	C#*D#*E#*F#
						TOTAL AMIDAMENT	**878,000**	

3	F222Ç020	m3	Excavació de rasa, en terreny de trànsit, amb mitjans mecànics, amb terres deixades a la vora o càrrega a camió

Num.	Text	Tipus	[C]	[D]	[E]	[F]	TOTAL	Fórmula
1	XARXA NOVA/DESVIAMENT	T	U	LONG	AMPL	H		
2	DN-200			943,500	0,400	1,100	415,140	C#*D#*E#*F#
						TOTAL AMIDAMENT	**415,140**	

4	F227A00F	m2	Repàs i piconatge de sòl de rasa de més de 0,6m d'amplària, amb compactació del 95% PM

Num.	Text	Tipus	[C]	[D]	[E]	[F]	TOTAL	Fórmula
1		T	U	LONG	AMPL			
2				943,500	0,400		377,400	C#*D#*E#*F#
						TOTAL AMIDAMENT	**377,400**	

5	FDGZU010	m	Banda contínua de plàstic de color, de 30 cm d'amplària, col·locada al llarg de la rasa a 20 cm per sobre de la canonada, per a malla senyalitzadora

Num.	Text	Tipus	[C]	[D]	[E]	[F]	TOTAL	Fórmula
1		T	U	LONG				
2	DN-200			943,500			943,500	C#*D#*E#*F#
						TOTAL AMIDAMENT	**943,500**	

6	F228U010	m3	Rebliment i piconatge de rasa de 0,60 m d'amplària, com a màxim, amb sauló sense garbellar per a protecció de conduccions, en tongades de 25 cm, com a màxim

MODIFICACIÓ DEL PROJECTE EXECUTIU DE LES OBRES D´URBANITZACIÓ DEL SECTOR PLA DE PONENT DE GAVÀ:
ACTUALITZACIÓ DE PREUS I NORMATIVA D´EXECUCIÓ DE L´ACTUACIÓ AUTÒNOMA DELS
PARCS DE RIBERA DE CANYARS I CALAMOT

AMIDAMENTS

Num.	Text	Tipus	[C]	[D]	[E]	[F]	TOTAL	Fórmula
1		T	U	LONG	AMPL	H		
2	DN-200			943,500	0,400	0,440	166,056	C#*D#*E#*F#
						TOTAL AMIDAMENT	**166,056**	

7	F228Ç001	m3	Rebliment i piconatge de rasa de 0,60 m d'amplària, com a màxim, amb terres, en tongades de 25 cm, com a màxim

Num.	Text	Tipus	[C]	[D]	[E]	[F]	TOTAL	Fórmula
1		T	U	LONG	AMPL	H		
2	DN-200			943,500	0,400	0,660	249,084	C#*D#*E#*F#
						TOTAL AMIDAMENT	**249,084**	

8	P241-SIPP	m3	Transport de terres no contaminades per a reutilitzar dins de l'obra, amb camió de 12 t i temps d'espera per a la càrrega amb mitjans mecànics, mesurat sobre perfil teòric.

Num.	Text	Tipus	[C]	[D]	[E]	[F]	TOTAL	Fórmula
1	EXCAVACIÓ	T	U	M3	AMPL	H		
2			1,000	415,140			415,140	C#*D#*E#*F#
3	A DEDUIR REBLERT TERRES OBRA		-1,000	249,084			-249,084	C#*D#*E#*F#
						TOTAL AMIDAMENT	**166,056**	

9	PFB3-W708	m	Tub de polietilè de designació PE 100, diàmetre nominal DN 200, pressió nominal PN 16 (SDR 11), subministrat en barres de 6 m, fabricació segons norma UNE-EN 12201-2 i col·locat al fons de la rasa, en entorn urbà sense dificultat de mobilitat, sense afectació per presència de serveis en la rasa, sense presència d'estrebada

Num.	Text	Tipus	[C]	[D]	[E]	[F]	TOTAL	Fórmula
1		T	U	LONG				
2	DN-200			943,500			943,500	C#*D#*E#*F#
						TOTAL AMIDAMENT	**943,500**	

10	FJZ10001	u	Treballs d'obra civil per part del contractista de suport a la companyia d'aigües perquè la companyia pugui fer la connexió de la nova canonada amb una canonada existent, amb els enllaços de polietilè, vàlvula de presa en càrrega, vàlvula de retenció, matxó doble de llautó, joc d'aixetes complerts, drets de connexió, arqueta segons especificacions companyia d'aigues, amb verificació oficial. Tots els treballs d'obra civil inclosos fins que la companyia deixi la connexió finalitzada.

Num.	Text	Tipus	[C]	[D]	[E]	[F]	TOTAL	Fórmula
1		T	U					
2	D200		2,000				2,000	C#*D#*E#*F#
						TOTAL AMIDAMENT	**2,000**	

11	ZN000002	u	Unitat completa per a la realització de les probes que siguin necessàries per tal de que la canonada sigui recepcionada per la companyia: pressió i estanquitat i desinfecció. Tot inclós, completament acabat.

Num.	Text	Tipus	[C]	[D]	[E]	[F]	TOTAL	Fórmula
1	DN=200mm		1,000				1,000	C#*D#*E#*F#
						TOTAL AMIDAMENT	**1,000**	

AMIDAMENTS

Capítol	01	PARC DE RIBERA DE CANYARS
Subcapítol	01	SERVEIS URBANÍSTICS AFECTATS
Subcapítol 4	01	XARXA D'AIGUA POTABLE
Subcapítol 5	02	CANONDADES EN EL POU IV D'AGBAR

NUM.	CODI	UA	DESCRIPCIÓ
1	F2220100	m3	Excavació de rases i pous amb mitjans manuals i càrrega del material per al seu transport al gestor de residus o centre de reciclatge autoritzat. Tot inclòs completament acabat.

Num.	Text	Tipus	[C]	[D]	[E]	[F]	TOTAL	Fórmula
1	punts de connexió amb x. e	T	U	LONG	AMPL	H		
2	DN-800/DN-800		1,000	3,500	1,000	1,000	3,500	C#*D#*E#*F#
3	DN300/DN-800		1,000	3,500	1,000	1,000	3,500	C#*D#*E#*F#
						TOTAL AMIDAMENT	**7,000**	

2 F222Ç020 m3 Excavació de rasa, en terreny de trànsit, amb mitjans mecànics, amb terres deixades a la vora o càrrega a camió

Num.	Text	Tipus	[C]	[D]	[E]	[F]	TOTAL	Fórmula
1	XARXA NOVA/DESVIAMENT	T	U	LONG	AMPL	H		
2	DN-800			27,300	1,800	2,700	132,678	C#*D#*E#*F#
4	DN300			71,000	0,800	1,400	79,520	C#*D#*E#*F#
5				27,500	0,800	1,400	30,800	C#*D#*E#*F#
						TOTAL AMIDAMENT	**242,998**	

3 F227A00F m2 Repàs i piconatge de sòl de rasa de més de 0,6m d'amplària, amb compactació del 95% PM

Num.	Text	Tipus	[C]	[D]	[E]	[F]	TOTAL	Fórmula
1		T	U	LONG	AMPL			
2	DN-800			27,300	1,250		34,125	C#*D#*E#*F#
3	DN300			71,000	0,600		42,600	C#*D#*E#*F#
4				27,500	0,600		16,500	C#*D#*E#*F#
						TOTAL AMIDAMENT	**93,225**	

4 F228U010 m3 Rebliment i piconatge de rasa de 0,60 m d'amplària, com a màxim, amb sauló sense garbellar per a protecció de conduccions, en tongades de 25 cm, com a màxim

Num.	Text	Tipus	[C]	[D]	[E]	[F]	TOTAL	Fórmula
1	XARXA NOVA/DESVIAMENT	T	U	LONG	M2			
2	DN-800		1,000	27,300	1,603		43,762	C#*D#*E#*F#
3	DN300		1,000	71,000	0,351		24,921	C#*D#*E#*F#
4			1,000	27,500	0,351		9,653	C#*D#*E#*F#
						TOTAL AMIDAMENT	**78,336**	

5 FDGZU010 m Banda contínua de plàstic de color, de 30 cm d'amplària, col·locada al llarg de la rasa a 20 cm per sobre de la canonada, per a malla senyalitzadora

Num.	Text	Tipus	[C]	[D]	[E]	[F]	TOTAL	Fórmula
1		T	U	LONG				
2	DN-800			27,300			27,300	C#*D#*E#*F#
3	DN300			71,000			71,000	C#*D#*E#*F#
4				27,500			27,500	C#*D#*E#*F#
						TOTAL AMIDAMENT	**125,800**	

MODIFICACIÓ DEL PROJECTE EXECUTIU DE LES OBRES D´URBANITZACIÓ DEL SECTOR PLA DE PONENT DE GAVÀ:
ACTUALITZACIÓ DE PREUS I NORMATIVA D´EXECUCIÓ DE L´ACTUACIÓ AUTÒNOMA DELS
PARCS DE RIBERA DE CANYARS I CALAMOT

AMIDAMENTS

6 F228Ç001 m3 Rebliment i piconatge de rasa de 0,60 m d'amplària, com a màxim, amb terres, en tongades de 25 cm, com a màxim

Num.	Text	Tipus	[C]	[D]	[E]	[F]	TOTAL	Fórmula
1	XARXA NOVA/DESVIAMENT	T	U	LONG	AMPL	H		
2	DN-800			27,300	1,800	1,200	58,968	C#*D#*E#*F#
3	DN300			71,000	0,800	0,700	39,760	C#*D#*E#*F#
4				27,500	0,800	0,700	15,400	C#*D#*E#*F#
						TOTAL AMIDAMENT	**114,128**	

7 P241-SIPP m3 Transport de terres no contaminades per a reutilitzar dins de l'obra, amb camió de 12 t i temps d'espera per a la càrrega amb mitjans mecànics, mesurat sobre perfil teòric.

Num.	Text	Tipus	[C]	[D]	[E]	[F]	TOTAL	Fórmula
1	T DINS OBRA	T	U	M3				
2	EXCAVACIÓ		1,000	242,998			242,998	C#*D#*E#*F#
3	a deduir reblert		-1,000	114,128			-114,128	C#*D#*E#*F#
						TOTAL AMIDAMENT	**128,870**	

8 PF36-DVUP m Tub de fosa dúctil de 300 mm de diàmetre nominal, segons la norma ISO 2531, amb unió de campana amb anella elastomèrica d'estanquitat per a aigua i col·locat al fons de la rasa

Num.	Text	Tipus	[C]	[D]	[E]	[F]	TOTAL	Fórmula
1		T	U	LONG				
2	DN300			71,000			71,000	C#*D#*E#*F#
3				27,500			27,500	C#*D#*E#*F#
						TOTAL AMIDAMENT	**98,500**	

9 FJZ10001 u Treballs d'obra civil per part del contractista de suport a la companyia d'aigües perquè la companyia pugui fer la connexió de la nova canonada amb una canonada existent, amb els enllaços de polietilè, vàlvula de presa en càrrega, vàlvula de retenció, matxó doble de llautó, joc d'aixetes complerts, drets de connexió, arqueta segons especificacions companyia d'aigues, amb verificació oficial. Tots els treballs d'obra civil inclosos fins que la companyia deixi la connexió finalitzada.

Num.	Text	Tipus	[C]	[D]	[E]	[F]	TOTAL	Fórmula
1		T	U					
2	D300		1,000				1,000	C#*D#*E#*F#
						TOTAL AMIDAMENT	**1,000**	

10 ZN000002 u Unitat completa per a la realització de les probes que siguin necessàries per tal de que la canonada sigui recepcionada per la companyia: pressió i estanquitat i desinfecció. Tot inclós, completament acabat.

Num.	Text	Tipus	[C]	[D]	[E]	[F]	TOTAL	Fórmula
1	DN=300mm		1,000				1,000	C#*D#*E#*F#
						TOTAL AMIDAMENT	**1,000**	

Obra	01	PRESSUPOST CD2_P
Capítol	01	PARC DE RIBERA DE CANYARS
Subcapítol	01	SERVEIS URBANÍSTICS AFECTATS
Subcapítol 4	02	XARXA DE MT

NUM.	CODI	UA	DESCRIPCIÓ

AMIDAMENTS

1 F2220100 m3 Excavació de rases i pous amb mitjans manuals i càrrega del material per al seu transport al gestor de residus o centre de reciclatge autoritzat. Tot inclòs completament acabat.

Num.	Text	Tipus	[C]	[D]	[E]	[F]	TOTAL	Fórmula
1		T	U					
2	punts de connexió amb x. e		2,000	3,500	1,000	1,000	7,000	C#*D#*E#*F#

TOTAL AMIDAMENT **7,000**

2 F222Ç020 m3 Excavació de rasa, en terreny de trànsit, amb mitjans mecànics, amb terres deixades a la vora o càrrega a camió

Num.	Text	Tipus	[C]	[D]	[E]	[F]	TOTAL	Fórmula
1		T	U	LONG	AMPL	H		
2	2c terra-sorra			54,200	0,400	0,900	19,512	C#*D#*E#*F#

TOTAL AMIDAMENT **19,512**

3 F228U010 m3 Rebliment i piconatge de rasa de 0,60 m d'amplària, com a màxim, amb sauló sense garbellar per a protecció de conduccions, en tongades de 25 cm, com a màxim

Num.	Text	Tipus	[C]	[D]	[E]	[F]	TOTAL	Fórmula
1		T	U	LONG	AMPL	H		
2	2c terra-sorra			54,200	0,400	0,300	6,504	C#*D#*E#*F#

TOTAL AMIDAMENT **6,504**

4 F228Ç001 m3 Rebliment i piconatge de rasa de 0,60 m d'amplària, com a màxim, amb terres, en tongades de 25 cm, com a màxim

Num.	Text	Tipus	[C]	[D]	[E]	[F]	TOTAL	Fórmula
1		T	U	LONG	AMPL	H		
2	2c terra-sorra			54,200	0,400	0,600	13,008	C#*D#*E#*F#

TOTAL AMIDAMENT **13,008**

5 P241-SIPP m3 Transport de terres no contaminades per a reutilitzar dins de l'obra, amb camió de 12 t i temps d'espera per a la càrrega amb mitjans mecànics, mesurat sobre perfil teòric.

Num.	Text	Tipus	[C]	[D]	[E]	[F]	TOTAL	Fórmula
1	EXCAVACIÓ	T	U	M3	AMPL	H		
2			1,000	19,512			19,512	C#*D#*E#*F#
3	A DEDUIR REBLERT TERRES OBRA		-1,000	13,008			-13,008	C#*D#*E#*F#

TOTAL AMIDAMENT **6,504**

6 F21Z0022 m Enderrocament de canalització soterrada de qualsevol de les xarxes de serveis existents d'aigua potable, telefònica, gas, enllumenat o electricitat. Inclou desconnexió a la xarxa,excavació de rasa, retirada del tub, càrrega, condicionament de la zona afectada segons criteris de la Direcció Facultativa, transport dels residus a l'abocador o centre de reciclatge autoritzat a qualsevol distància, taxes d'abocador, canons, despeses i tota la documentació acreditativa del procés de deposició del residu.Tot inclòs completament acabat.

Num.	Text	Tipus	[C]	[D]	[E]	[F]	TOTAL	Fórmula
1	MT	T	LONG	U				
2			131,300	2,000			262,600	C#*D#*E#*F#

TOTAL AMIDAMENT **262,600**

7 PDG0-G003 m desmuntatge circuit aeri MT

MODIFICACIÓ DEL PROJECTE EXECUTIU DE LES OBRES D´URBANITZACIÓ DEL SECTOR PLA DE PONENT DE GAVÀ:
ACTUALITZACIÓ DE PREUS I NORMATIVA D´EXECUCIÓ DE L´ACTUACIÓ AUTÒNOMA DELS
PARCS DE RIBERA DE CANYARS I CALAMOT

AMIDAMENTS

Num.	Text	Tipus	[C]	[D]	[E]	[F]	TOTAL	Fórmula
1		T	u	long				
2	CT 34417		2,000	131,000			262,000	C#*D#*E#*F#
3			1,000	308,600			308,600	C#*D#*E#*F#
4	Paral·lel riera		2,000	1.174,700			2.349,400	C#*D#*E#*F#
5			1,000	39,100			39,100	C#*D#*E#*F#
6	Oest		1,000	30,500			30,500	C#*D#*E#*F#

TOTAL AMIDAMENT **2.989,600**

8 PDG0-G005 u Desmuntatge torre MT

Num.	Text	Tipus	[C]	[D]	[E]	[F]	TOTAL	Fórmula
1		T	u					
2	Torres en llera de riera		7,000				7,000	C#*D#*E#*F#

TOTAL AMIDAMENT **7,000**

9 PDG0-G001 m línia aèria de mitja tensió

Num.	Text	Tipus	[C]	[D]	[E]	[F]	TOTAL	Fórmula
1		T	u	long				
2	CT 34417		2,000	73,400			146,800	C#*D#*E#*F#
3			1,000	311,100			311,100	C#*D#*E#*F#
4	Paral·lel riera		2,000	1.178,500			2.357,000	C#*D#*E#*F#
5			1,000	79,700			79,700	C#*D#*E#*F#

TOTAL AMIDAMENT **2.894,600**

10 FDG5ÇE01 m Canalització amb dos tubs corbables corrugats de polietilè de 160 mm de diàmetre nominal, de doble capa, i dau de recobriment de 50x30 cm amb formigó HM-20/P/20/I i col.locacio d'avis de plàstic a la part superior de la rasa.

Num.	Text	Tipus	[C]	[D]	[E]	[F]	TOTAL	Fórmula
1	2c terra-tub form.		54,200				54,200	C#*D#*E#*F#

TOTAL AMIDAMENT **54,200**

11 FDGZÇ001 m Banda contínua de plàstic de color, de 30 cm d'amplària, col·locada al llarg de la rasa a 20 cm per sobre de la canonada, per a malla senyalitzadora

Num.	Text	Tipus	[C]	[D]	[E]	[F]	TOTAL	Fórmula
1	2c terra-sorra		54,200	2,000			108,400	C#*D#*E#*F#

TOTAL AMIDAMENT **108,400**

12 PGF1-DJG1 u Pal de formigó armat de 15 m d'alçària, de 16 kN d'esforç en punta, per a 6 cables i muntat amb dau de formigó

Num.	Text	Tipus	[C]	[D]	[E]	[F]	TOTAL	Fórmula
1		T	u					
2	CT 34417		1,000				1,000	C#*D#*E#*F#
3			3,000				3,000	C#*D#*E#*F#

TOTAL AMIDAMENT **4,000**

13 PDG0-G006 u Torre de MT

AMIDAMENTS

Num.	Text	Tipus	[C]	[D]	[E]	[F]	TOTAL	Fórmula
1		T	u					
2	Paral·lel riera		7,000				7,000	C#*D#*E#*F#

TOTAL AMIDAMENT **7,000**

14 PDG0-G004 u Conversió aeri-soterrat

Num.	Text	Tipus	[C]	[D]	[E]	[F]	TOTAL	Fórmula
1		T	u					
2	CT 34417		1,000				1,000	C#*D#*E#*F#
3	Paral·lel riera		1,000				1,000	C#*D#*E#*F#

TOTAL AMIDAMENT **2,000**

15 FGZZSML1 u Unitat completa dels següents treballs elèctrics necessaris per a poder executar el desplaçament de la línia de MT afectada:

- Redacció del projecte elèctric que s'haurà de basar en l'assessorament tècnic-econòmic emès per la companyia distribuïdora.
- Gestions per aconseguir l'anomenat "Ajustat" de la companyia, amb les correccions que demanin al projecte i el visat.
- Gestions necessàries per a poder signar l'anomenada "Acta de llançament".
- Una vegada executada l'obra: projecte "As Built", cfo, probes dels cables i mesures.

Tot inclòs. Completament acabat.

Num.	Text	Tipus	[C]	[D]	[E]	[F]	TOTAL	Fórmula
1		T	U					
2			1,000				1,000	C#*D#*E#*F#

TOTAL AMIDAMENT **1,000**

Obra 01 PRESSUPOST CD2_P
Capítol 01 PARC DE RIBERA DE CANYARS
Subcapítol 01 SERVEIS URBANÍSTICS AFECTATS
Subcapítol 4 03 XARXA DE TELECOMUNICACIONS

NUM.	CODI	UA	DESCRIPCIÓ
1	F2220100	m3	Excavació de rases i pous amb mitjans manuals i càrrega del material per al seu transport al gestor de residus o centre de reciclatge autoritzat. Tot inclòs completament acabat.

Num.	Text	Tipus	[C]	[D]	[E]	[F]	TOTAL	Fórmula
1		T	U					
2	punts de connexió amb x. e		2,000	3,500	1,000	1,000	7,000	C#*D#*E#*F#

TOTAL AMIDAMENT **7,000**

2 F21Z0022 m Enderrocament de canalització soterrada de qualsevol de les xarxes de serveis existents d'aigua potable, telefònica, gas, enllumenat o electricitat. Inclou desconnexió a la xarxa,excavació de rasa, retirada del tub, càrrega, condicionament de la zona afectada segons criteris de la Direcció Facultativa, transport dels residus a l'abocador o centre de reciclatge autoritzat a qualsevol distància, taxes d'abocador, canons, despeses i tota la documentació acreditativa del procés de deposició del residu.Tot inclòs completament acabat.

Num.	Text	Tipus	[C]	[D]	[E]	[F]	TOTAL	Fórmula
1	TELECOS	T	LONG	U				

MODIFICACIÓ DEL PROJECTE EXECUTIU DE LES OBRES D´URBANITZACIÓ DEL SECTOR PLA DE PONENT DE GAVÀ:
ACTUALITZACIÓ DE PREUS I NORMATIVA D´EXECUCIÓ DE L´ACTUACIÓ AUTÒNOMA DELS
PARCS DE RIBERA DE CANYARS I CALAMOT

AMIDAMENTS

2	2C			23,000	2,000		46,000	C#*D#*E#*F#

TOTAL AMIDAMENT **46,000**

3 K21GST1 m Retirada d'instal·lació telefònica aeria emplaçada zona privada o a via pública delimitada sense accés a persones alienes a l'obra, amb mitjans manuals i mecànics, incloent retirada de postes de fusta o formigó, càrrega i transport a zona de gestió de residus. Inclou taxes. Tot inclòs.

Num.	Text	Tipus	[C]	[D]	[E]	[F]	TOTAL	Fórmula
1		T	LONG	u				
2			60,000	3,000			180,000	C#*D#*E#*F#
3			20,000	1,000			20,000	C#*D#*E#*F#

TOTAL AMIDAMENT **200,000**

Obra 01 PRESSUPOST CD2_P
Capítol 01 PARC DE RIBERA DE CANYARS
Subcapítol 02 CAMINS PROVISIONALS
Subcapítol 4 01 ADEQUACIÓ CAMINS EXISTENTS

NUM.	CODI	UA	DESCRIPCIÓ
1	F221Ç222	m2	Neteja i esbrossada del terreny, amb mitjans mecànics i càrrega manual o mecànica del material sobrant sobre camió, transport a l'abocador i canon d'abocament inclós

Num.	Text	Tipus	[C]	[D]	[E]	[F]	TOTAL	Fórmula
1	CANYARS	T	UT	LONG	AMPL			
2	CAMÍ ALTERNATIU CAN QUATRE (C-245)		2,000	164,000	1,000		328,000	C#*D#*E#*F#
4	CAMÍ ACCÉS NORD BASSA-1 _(CTRA ABOCADOR)		2,000	430,000	1,000		860,000	C#*D#*E#*F#
6	CAMÍ ACCÉS SUD BASSA-1 _(CAMÍ ACCÉS BASSA 2)		2,000	336,000	1,000		672,000	C#*D#*E#*F#
7								C#*D#*E#*F#
8	CAMÍ ACCÉS RIERA CANYARS _BASSA-2 (CTRA ABOCADOR)		2,000	1.348,000	1,000		2.696,000	C#*D#*E#*F#
10	CAMÍ PER GIR CAMIONS ENTRE BASSA 1 I 2		2,000	142,000	1,000		284,000	C#*D#*E#*F#
12	CAMÍ GIR CAMIONS BASSA 2		2,000	127,000	1,000		254,000	C#*D#*E#*F#

TOTAL AMIDAMENT **5.094,000**

2 F227R0UF m2 Repàs i piconatge d´esplanada o caixa de paviment, amb compactació del 98% PM

Num.	Text	Tipus	[C]	[D]	[E]	[F]	TOTAL	Fórmula
1	CANYARS	T	UT	LONG	AMPL	SUP,		
2	CAMÍ ALTERNATIU CAN QUATRE (C-245)		1,000	164,000	6,000		984,000	C#*D#*E#*F#
3								C#*D#*E#*F#
4	CAMÍ ACCÉS NORD BASSA-1 _(CTRA ABOCADOR)		1,000	430,000	4,000		1.720,000	C#*D#*E#*F#
5	SOBREAMPLES REFUGIS		2,000			76,000	152,000	C#*D#*E#*F#
7	CAMÍ ACCÉS SUD BASSA-1 _(CAMÍ ACCÉS BASSA 2)		1,000	336,000	4,000		1.344,000	C#*D#*E#*F#
8								C#*D#*E#*F#
9	CAMÍ ACCÉS RIERA CANYARS _BASSA-2 (CTRA ABOCADOR)		1,000	1.348,000	4,000		5.392,000	C#*D#*E#*F#
10	SOBREAMPLES REFUGIS		4,000			76,000	304,000	C#*D#*E#*F#
12	CAMÍ PER GIR CAMIONS ENTRE BASSA 1 I 2		1,000	142,000	4,000		568,000	C#*D#*E#*F#

AMIDAMENTS

13							C#*D#*E#*F#
14	CAMÍ GIR CAMIONS BASSA 2	1,000	127,000	4,000		508,000	C#*D#*E#*F#
15							C#*D#*E#*F#

TOTAL AMIDAMENT **10.972,000**

3 F9A2ÇG01 m3 Paviment de tot-u artificial, amb estesa i piconatge del material al 98% del PM

Num.	Text	Tipus	[C]	[D]	[E]	[F]	TOTAL	Fórmula
1	CANYARS	T	GRUIX	LONG/UT	AMPL	SUP,		
2	CAMÍ ALTERNATIU CAN QUATRE (C-245)		0,150	164,000	6,000		147,600	C#*D#*E#*F#
4	CAMÍ ACCÉS NORD BASSA-1 _(CTRA ABOCADOR)		0,150	430,000	4,000		258,000	C#*D#*E#*F#
5	SOBREAMPLES REFUGIS		0,150	2,000		76,000	22,800	C#*D#*E#*F#
7	CAMÍ ACCÉS SUD BASSA-1 _(CAMÍ ACCÉS BASSA 2)		0,150	336,000	4,000		201,600	C#*D#*E#*F#
9	CAMÍ ACCÉS RIERA CANYARS _BASSA-2 (CTRA ABOCADOR)		0,150	1.348,000	4,000		808,800	C#*D#*E#*F#
10	SOBREAMPLES REFUGIS		0,150	4,000		76,000	45,600	C#*D#*E#*F#
12	CAMÍ PER GIR CAMIONS ENTRE BASSA 1 I 2		0,150	142,000	4,000		85,200	C#*D#*E#*F#
14	CAMÍ GIR CAMIONS BASSA 2		0,150	127,000	4,000		76,200	C#*D#*E#*F#
15								C#*D#*E#*F#

TOTAL AMIDAMENT **1.645,800**

4 XPASCAM1 u Partida alçada a justificar per a la reparació de corbes puntuals, adequació de pendents i drenatge amb formació de trenca-aigües, sobre els camins existents a adequar.

Num.	Text	Tipus	[C]	[D]	[E]	[F]	TOTAL	Fórmula
1	PART PROPORCIONAL CANYARS		0,850				0,850	C#*D#*E#*F#

TOTAL AMIDAMENT **0,850**

Obra 01 PRESSUPOST CD2_P
Capítol 01 PARC DE RIBERA DE CANYARS
Subcapítol 02 CAMINS PROVISIONALS
Subcapítol 4 02 FORMACIÓ DE NOUS CAMINS

NUM.	CODI	UA	DESCRIPCIÓ

1 F221Ç222 m2 Neteja i esbrossada del terreny, amb mitjans mecànics i càrrega manual o mecànica del material sobrant sobre camió, transport a l'abocador i canon d'abocament inclós

Num.	Text	Tipus	[C]	[D]	[E]	[F]	TOTAL	Fórmula
1	CANYARS	T	UT	LONG	AMPL			
2	CAMÍ ALTERNATIU CAN QUATRE (C-245)		1,000	488,000	6,000		2.928,000	C#*D#*E#*F#
4	CAMÍ GIR CAMIONS BASSA 2		1,000	232,000	4,000		928,000	C#*D#*E#*F#
6	CONNEXIÓ CAMÍ DE CAN QUATRE NORD		1,000	140,000	4,000		560,000	C#*D#*E#*F#
8	CAMINS ZONA GESTIO DE RESIDUS		1,000	240,000	30,000		7.200,000	C#*D#*E#*F#
9			1,000	171,000	22,000		3.762,000	C#*D#*E#*F#

TOTAL AMIDAMENT **15.378,000**

2 F221Ç902 m3 Excavació i càrrega de terra per a rebaix en capa de terra vegetal, amb mitjans mecànics

MODIFICACIÓ DEL PROJECTE EXECUTIU DE LES OBRES D´URBANITZACIÓ DEL SECTOR PLA DE PONENT DE GAVÀ:
ACTUALITZACIÓ DE PREUS I NORMATIVA D´EXECUCIÓ DE L´ACTUACIÓ AUTÒNOMA DELS
PARCS DE RIBERA DE CANYARS I CALAMOT

AMIDAMENTS

Num.	Text	Tipus	[C]	[D]	[E]	[F]	TOTAL	Fórmula
1	CANYARS	T	UT	LONG	AMPL	GRUIX		
2	CAMÍ ALTERNATIU CAN QUATRE (C-245)		1,000	488,000	6,000	0,300	878,400	C#*D#*E#*F#
4	CAMÍ GIR CAMIONS BASSA 2		1,000	232,000	4,000	0,300	278,400	C#*D#*E#*F#
6	CONNEXIÓ CAMÍ DE CAN QUATRE NORD		1,000	140,000	4,000	0,300	168,000	C#*D#*E#*F#
7								C#*D#*E#*F#
8	CAMINS ZONA GESTIO DE RESIDUS		1,000	240,000	30,000	0,300	2.160,000	C#*D#*E#*F#
9			1,000	171,000	22,000	0,300	1.128,600	C#*D#*E#*F#

TOTAL AMIDAMENT **4.613,400**

3 F2R9Ç001 m3 Transport de terres dins de l'obra o a l'abocador autoritzat, amb camió, inclòs canon d'abocament i certificat d'abocament

Num.	Text	Tipus	[C]	[D]	[E]	[F]	TOTAL	Fórmula
1		T		m3				
2	Excavació terra vegetal			4.613,400			4.613,400	C#*D#*E#*F#

TOTAL AMIDAMENT **4.613,400**

4 F221U010 m3 Excavació i càrrega de terra per a esplanació en terreny fluix, amb mitjans mecànics, amb part proporcional de reperfilat de talussos

Num.	Text	Tipus	[C]	[D]	[E]	[F]	TOTAL	Fórmula
1	CANYARS	T	UT	LONG	AMPL	GRUIX		
2	CAMÍ ALTERNATIU CAN QUATRE (C-245)		1,000	488,000	6,000	1,500	4.392,000	C#*D#*E#*F#
4	CAMÍ GIR CAMIONS BASSA 2		1,000	232,000	4,000	1,500	1.392,000	C#*D#*E#*F#
6	CONNEXIÓ CAMÍ DE CAN QUATRE NORD		1,000	140,000	4,000	1,500	840,000	C#*D#*E#*F#
7								C#*D#*E#*F#

TOTAL AMIDAMENT **6.624,000**

5 F226Ç222 m3 Estesa, terraplenada i piconatge per a caixa de paviment de terres o explanada, amb una compactació del 95% del PM (no inclou terres),amb part proporcional de reperfilat de talussos

Num.	Text	Tipus	[C]	[D]	[E]	[F]	TOTAL	Fórmula
1	CANYARS	T	UT	LONG	AMPL	GRUIX		
2	CAMÍ ALTERNATIU CAN QUATRE (C-245)		1,000	488,000	6,000	1,500	4.392,000	C#*D#*E#*F#
3								C#*D#*E#*F#
4	CAMÍ GIR CAMIONS BASSA 2		1,000	232,000	4,000	1,500	1.392,000	C#*D#*E#*F#
5								C#*D#*E#*F#
6	CONNEXIÓ CAMÍ DE CAN QUATRE NORD		1,000	140,000	4,000	1,500	840,000	C#*D#*E#*F#

TOTAL AMIDAMENT **6.624,000**

6 F227R0UF m2 Repàs i piconatge d´esplanada o caixa de paviment, amb compactació del 98% PM

Num.	Text	Tipus	[C]	[D]	[E]	[F]	TOTAL	Fórmula
1	CANYARS	T	UT	LONG	AMPL			
2	CAMÍ ALTERNATIU CAN QUATRE (C-245)		1,000	488,000	6,000		2.928,000	C#*D#*E#*F#

AMIDAMENTS

3							C#*D#*E#*F#
4	CAMÍ GIR CAMIONS BASSA 2	1,000	232,000	4,000		928,000	C#*D#*E#*F#
5							C#*D#*E#*F#
6	CONNEXIÓ CAMÍ DE CAN QUATRE NORD	1,000	140,000	4,000		560,000	C#*D#*E#*F#
8	CAMINS ZONA GESTIO DE RESIDUS	1,000	240,000	30,000		7.200,000	C#*D#*E#*F#
9		1,000	171,000	22,000		3.762,000	C#*D#*E#*F#

TOTAL AMIDAMENT **15.378,000**

7 F9A2ÇG01 m3 Paviment de tot-u artificial, amb estesa i piconatge del material al 98% del PM

Num.	Text	Tipus	[C]	[D]	[E]	[F]	TOTAL	Fórmula
1	CANYARS	T	UT	LONG	AMPL	GRUIX		
2	CAMÍ ALTERNATIU CAN QUATRE (C-245)		1,000	488,000	6,000	0,150	439,200	C#*D#*E#*F#
4	CAMÍ GIR CAMIONS BASSA 2		1,000	232,000	4,000	0,150	139,200	C#*D#*E#*F#
6	CONNEXIÓ CAMÍ DE CAN QUATRE NORD		1,000	140,000	4,000	0,150	84,000	C#*D#*E#*F#
8	CAMINS ZONA GESTIO DE RESIDUS		1,000	240,000	30,000	0,150	1.080,000	C#*D#*E#*F#
9			1,000	171,000	22,000	0,150	564,300	C#*D#*E#*F#

TOTAL AMIDAMENT **2.306,700**

8 XPASCAM2 u Partida alçada a justificar per a la reparació de corbes puntuals, adequació de pendents i drenatge amb formació de trenca-aigües, sobre els camins de nova formació.

Num.	Text	Tipus	[C]	[D]	[E]	[F]	TOTAL	Fórmula
1	PART PROPORCIONAL CANYARS		0,850				0,850	C#*D#*E#*F#

TOTAL AMIDAMENT **0,850**

Obra 01 PRESSUPOST CD2_P
Capítol 01 PARC DE RIBERA DE CANYARS
Subcapítol 02 CAMINS PROVISIONALS
Subcapítol 4 03 SENYALITZACIÓ

NUM.	CODI	UA	DESCRIPCIÓ
1	XPASCAM3	u	Partida alçada a justificar per a la senyalització dels camins provisionals d'accés a l'obra i de recorreguts per a vehicles d'ús social. S'indicaran els trams de camins i accessos accessos des de les carreteres del contorn de l'obra, distingint entre els camins d'ús exclusiu per a maquinària d'obra, els camins d'ús exclusiu per a vehicles d'ús social, i els camins d'ús compartit.

Num.	Text	Tipus	[C]	[D]	[E]	[F]	TOTAL	Fórmula
1	Part proporcional Canyars		0,850				0,850	C#*D#*E#*F#

TOTAL AMIDAMENT **0,850**

Obra 01 PRESSUPOST CD2_P
Capítol 01 PARC DE RIBERA DE CANYARS
Subcapítol 03 XARXA DE BOQUES DE REG

NUM.	CODI	UA	DESCRIPCIÓ
1	F222Ç020	m3	Excavació de rasa, en terreny de trànsit, amb mitjans mecànics, amb terres deixades a la vora o càrrega a camió

MODIFICACIÓ DEL PROJECTE EXECUTIU DE LES OBRES D´URBANITZACIÓ DEL SECTOR PLA DE PONENT DE GAVÀ:
ACTUALITZACIÓ DE PREUS I NORMATIVA D´EXECUCIÓ DE L´ACTUACIÓ AUTÒNOMA DELS
PARCS DE RIBERA DE CANYARS I CALAMOT

AMIDAMENTS

Num.	Text	Tipus	[C]	[D]	[E]	[F]	TOTAL	Fórmula
1		T		long	ampl	h		
2	Xarxa sud ribera			780,000	0,400	0,900	280,800	C#*D#*E#*F#
3	Xarxa nord ribera			921,500	0,400	0,900	331,740	C#*D#*E#*F#

TOTAL AMIDAMENT **612,540**

2 F227A00F m2 Repàs i piconatge de sòl de rasa de més de 0,6m d'amplària, amb compactació del 95% PM

Num.	Text	Tipus	[C]	[D]	[E]	[F]	TOTAL	Fórmula
1		T		long	ampl			
2	Xarxa sud ribera			780,000	0,400		312,000	C#*D#*E#*F#
3	Xarxa nord ribera			921,500	0,400		368,600	C#*D#*E#*F#

TOTAL AMIDAMENT **680,600**

3 F228Ç001 m3 Rebliment i piconatge de rasa de 0,60 m d'amplària, com a màxim, amb terres, en tongades de 25 cm, com a màxim

Num.	Text	Tipus	[C]	[D]	[E]	[F]	TOTAL	Fórmula
1		T		long	ampl	h		
2	Xarxa sud ribera			780,000	0,400	0,600	187,200	C#*D#*E#*F#
3	Xarxa nord ribera			921,500	0,400	0,600	221,160	C#*D#*E#*F#

TOTAL AMIDAMENT **408,360**

4 F228U010 m3 Rebliment i piconatge de rasa de 0,60 m d'amplària, com a màxim, amb sauló sense garbellar per a protecció de conduccions, en tongades de 25 cm, com a màxim

Num.	Text	Tipus	[C]	[D]	[E]	[F]	TOTAL	Fórmula
1		T		long	ampl	h		
2	Xarxa sud ribera			780,000	0,400	0,300	93,600	C#*D#*E#*F#
3	Xarxa nord ribera			921,500	0,400	0,300	110,580	C#*D#*E#*F#

TOTAL AMIDAMENT **204,180**

5 P241-SIPP m3 Transport de terres no contaminades per a reutilitzar dins de l'obra, amb camió de 12 t i temps d'espera per a la càrrega amb mitjans mecànics, mesurat sobre perfil teòric.

Num.	Text	Tipus	[C]	[D]	[E]	[F]	TOTAL	Fórmula
1	EXCAVACIÓ	T	U	M3				
2			1,000	612,540			612,540	C#*D#*E#*F#
3	A DEDUIR REBLERT TERRES OBRA		-1,000	408,360			-408,360	C#*D#*E#*F#

TOTAL AMIDAMENT **204,180**

6 FFB1G001 m Tub de polietile de densitat alta PE40 de 63 mm de diametre nominal exterior, de 10 bar de pressio nominal segons UNE 53-131-90, connectat per electrofussió o a pressio amb accessoris metàl.lics, inclou part proporcional d'accessoris i mà d'obra per a deixar l'unitat d'obra totalment acabada i provada segons p.c.t.

Num.	Text	Tipus	[C]	[D]	[E]	[F]	TOTAL	Fórmula
1		T	u	long				
2	Xarxa sud ribera			780,000			780,000	C#*D#*E#*F#
3	Xarxa nord ribera			921,500			921,500	C#*D#*E#*F#

TOTAL AMIDAMENT **1.701,500**

AMIDAMENTS

7 FJS1U030 u Boca de reg amb bastiment i caixa de fosa de ferro, amb brida d'entrada rodona de 40 mm i racor de connexio tipus Barcelona o Madrid de 45 mm, amb rosca interior de 1 1/2", inclou accessoris de connexió articulada format per dos colzes i tub de pe, equipada amb vàlvula, col.locada amb morter

Num.	Text	Tipus	[C]	[D]	[E]	[F]	TOTAL	Fórmula
1		T	U					
2	Xarxa nord ribera		12,000				12,000	C#*D#*E#*F#
3	Xarxa sud ribera		15,000				15,000	C#*D#*E#*F#

TOTAL AMIDAMENT **27,000**

8 FDK3G001 u Pericó de 120*60*60 cm de mides interiors, model de la companyia d'aigues, sobre base drenant de graves, lliscada i impermeabilitzada, amb comptador d'aigua.Inclou connexió a canonada d'aigua potable, tubs passamurs de 100 mm de diàmetre, bastiment i tapa metàl·lica amb tirador ocultable, Inclou tota la valvuleria i l'obra civil necessària. Inclou drets de connexió a la xarxa d'aigua potable. tot inclòs completament acabat.

Num.	Text	Tipus	[C]	[D]	[E]	[F]	TOTAL	Fórmula
1		T	U					
2	Xarxa nord ribera		1,000				1,000	C#*D#*E#*F#
3	Xarxa sud ribera		1,000				1,000	C#*D#*E#*F#

TOTAL AMIDAMENT **2,000**

9 FJM33BE4 u Ventosa roscada de diàmetre nominal 1´´, de 16 bar de pressió de prova, de fosa, preu alt i muntada en pericó de canalització soterrada

Num.	Text	Tipus	[C]	[D]	[E]	[F]	TOTAL	Fórmula
1		T	u					
2	Previsió xarxa nord ribera		1,000				1,000	C#*D#*E#*F#
3	Previsió xarxa sud ribera		1,000				1,000	C#*D#*E#*F#

TOTAL AMIDAMENT **2,000**

10 FJSZÇ001 u Verificació instal·lació i posta en servei de la instal·lació de boques de reg

Num.	Text	Tipus	[C]	[D]	[E]	[F]	TOTAL	Fórmula
1		T	U					
2	Xarxa nord ribera		1,000				1,000	C#*D#*E#*F#
3	Xarxa sud ribera		1,000				1,000	C#*D#*E#*F#

TOTAL AMIDAMENT **2,000**

11 FJZ10001 u Treballs d'obra civil per part del contractista de suport a la companyia d'aigües perquè la companyia pugui fer la connexió de la nova canonada amb una canonada existent, amb els enllaços de polietilè, vàlvula de presa en càrrega, vàlvula de retenció, matxó doble de llautó, joc d'aixetes complerts, drets de connexió, arqueta segons especificacions companyia d'aigues, amb verificació oficial. Tots els treballs d'obra civil inclosos fins que la companyia deixi la connexió finalitzada.

Num.	Text	Tipus	[C]	[D]	[E]	[F]	TOTAL	Fórmula
1	Connexió dels tubs de reg		2,000				2,000	C#*D#*E#*F#

TOTAL AMIDAMENT **2,000**

Obra 01 PRESSUPOST CD2_P
Capítol 01 PARC DE RIBERA DE CANYARS
Subcapítol 04 ACOPI DE TERRA VEGETAL SOBRANT

MODIFICACIÓ DEL PROJECTE EXECUTIU DE LES OBRES D´URBANITZACIÓ DEL SECTOR PLA DE PONENT DE GAVÀ:
ACTUALITZACIÓ DE PREUS I NORMATIVA D´EXECUCIÓ DE L´ACTUACIÓ AUTÒNOMA DELS
PARCS DE RIBERA DE CANYARS I CALAMOT

AMIDAMENTS

NUM.	CODI	UA	DESCRIPCIÓ
1	F221Ç222	m2	Neteja i esbrossada del terreny, amb mitjans mecànics i càrrega manual o mecànica del material sobrant sobre camió, transport a l'abocador i canon d'abocament inclós

Num.	Text	Tipus	[C]	[D]	[E]	[F]	TOTAL	Fórmula
1		T	UT	SUP,				
2	PARCEL·LA CAVALLONS TERRA VEGETAL		1,000	23.230,000			23.230,000	C#*D#*E#*F#

TOTAL AMIDAMENT **23.230,000**

2 F6A176X1 m Reixat d'acer d'alçària 2,0 m amb acabat pintat amb tela metàl.lica de torsió simple amb acabat galvanitzat i plastificat de color verd, 50 mm de pas de malla i diàmetre 2,2 i 3 mm, i pals de tub galvanitzat i pintat de diàmetre 48 mm, col.locats cada 3 m sobre daus de formigó.

Num.	Text	Tipus	[C]	[D]	[E]	[F]	TOTAL	Fórmula
1		T	UT	LONG,				
2	PARCEL·LA CAVALLONS TERRA VEGETAL		1,000	315,000			315,000	C#*D#*E#*F#

TOTAL AMIDAMENT **315,000**

3 PR3E-118KR m3 Estesa de terra vegetal procedent de l'obra, amb pala carregadora

Num.	Text	Tipus	[C]	[D]	[E]	[F]	TOTAL	Fórmula
1	TV sobrant Canyars		37.999,000				37.999,000	C#*D#*E#*F#
2	TV a usar en basses		-25.665,000				-25.665,000	C#*D#*E#*F#
3	TV sobrant Calamot		5.903,000				5.903,000	C#*D#*E#*F#

TOTAL AMIDAMENT **18.237,000**

4 GD56U010 m Cuneta triangular d'1,00 m d'amplària i 0,50 m de fondària, sense revestir, inclòs excavació en terreny no classificat, refinat, càrrega i transport a l'abocador dels materials resultants.

Num.	Text	Tipus	[C]	[D]	[E]	[F]	TOTAL	Fórmula
1		T	U	LONG				
2			1,000	135,000			135,000	C#*D#*E#*F#

TOTAL AMIDAMENT **135,000**

Obra 01 PRESSUPOST CD2_P
Capítol 01 PARC DE RIBERA DE CANYARS
Subcapítol 05 PROTECCIÓ TALÚS PONTÓ C-245

NUM.	CODI	UA	DESCRIPCIÓ
1	F221U010	m3	Excavació i càrrega de terra per a esplanació en terreny fluix, amb mitjans mecànics, amb part proporcional de reperfilat de talussos

Num.	Text	Tipus	[C]	[D]	[E]	[F]	TOTAL	Fórmula
1	CANYARS	T	UT	SUP,	GRUIX			
2	PROTECCIÓ TALÚS PONTÓ C-245		1,000	75,000	1,000		75,000	C#*D#*E#*F#

TOTAL AMIDAMENT **75,000**

2 F2R9Ç001 m3 Transport de terres dins de l'obra o a l'abocador autoritzat, amb camió, inclòs canon d'abocament i certificat d'abocament

AMIDAMENTS

Num.	Text	Tipus	[C]	[D]	[E]	[F]	TOTAL	Fórmula
1	CANYARS	T	UT	SUP,	GRUIX			
2	PROTECCIÓ TALÚS PONTÓ C-245		1,000	75,000	1,000		75,000	C#*D#*E#*F#

TOTAL AMIDAMENT **75,000**

3 F3J2V020 m3 Escullera amb blocs de pedra granítica de 100 a 800 kg de pes, col·locats

Num.	Text	Tipus	[C]	[D]	[E]	[F]	TOTAL	Fórmula
1	CANYARS	T	UT	SUP,	GRUIX			
2	PROTECCIÓ TALÚS PONTÓ C-245		1,000	75,000	1,000		75,000	C#*D#*E#*F#

TOTAL AMIDAMENT **75,000**

Obra 01 PRESSUPOST CD2_P
Capítol 02 PARC DE RIBERA DE CALAMOT
Subcapítol 01 CAMINS PROVISIONALS
Subcapítol 4 01 ADEQUACIÓ DE CAMINS EXISTENTS

NUM.	CODI	UA	DESCRIPCIÓ
1	F221Ç222	m2	Neteja i esbrossada del terreny, amb mitjans mecànics i càrrega manual o mecànica del material sobrant sobre camió, transport a l'abocador i canon d'abocament inclós

Num.	Text	Tipus	[C]	[D]	[E]	[F]	TOTAL	Fórmula
1	CALAMOT	T	UT	LONG	AMPL			
2			2,000	123,700	1,000		247,400	C#*D#*E#*F#

TOTAL AMIDAMENT **247,400**

2 F227R0UF m2 Repàs i piconatge d´esplanada o caixa de paviment, amb compactació del 98% PM

Num.	Text	Tipus	[C]	[D]	[E]	[F]	TOTAL	Fórmula
1	CALAMOT	T	UT	LONG	AMPL			
2			1,000	123,700	4,000		494,800	C#*D#*E#*F#

TOTAL AMIDAMENT **494,800**

3 F9A2ÇG01 m3 Paviment de tot-u artificial, amb estesa i piconatge del material al 98% del PM

Num.	Text	Tipus	[C]	[D]	[E]	[F]	TOTAL	Fórmula
1	CALAMOT	T	GRUIX	LONG	AMPL			
2			0,150	123,700	4,000		74,220	C#*D#*E#*F#

TOTAL AMIDAMENT **74,220**

4 XPASCAM1 u Partida alçada a justificar per a la reparació de corbes puntuals, adequació de pendents i drenatge amb formació de trenca-aigües, sobre els camins existents a adequar.

Num.	Text	Tipus	[C]	[D]	[E]	[F]	TOTAL	Fórmula
1	PART PROPORCIONAL CALAMOT		0,150				0,150	C#*D#*E#*F#

TOTAL AMIDAMENT **0,150**

MODIFICACIÓ DEL PROJECTE EXECUTIU DE LES OBRES D´URBANITZACIÓ DEL SECTOR PLA DE PONENT DE GAVÀ:
ACTUALITZACIÓ DE PREUS I NORMATIVA D´EXECUCIÓ DE L´ACTUACIÓ AUTÒNOMA DELS
PARCS DE RIBERA DE CANYARS I CALAMOT

AMIDAMENTS

Capítol 02 PARC DE RIBERA DE CALAMOT
Subcapítol 01 CAMINS PROVISIONALS
Subcapítol 4 02 FORMACIÓ DE NOU CAMÍ

NUM.	CODI	UA	DESCRIPCIÓ
1	F221Ç222	m2	Neteja i esbrossada del terreny, amb mitjans mecànics i càrrega manual o mecànica del material sobrant sobre camió, transport a l'abocador i canon d'abocament inclós

Num.	Text	Tipus	[C]	[D]	[E]	[F]	TOTAL	Fórmula
1	CALAMOT	T	UT	LONG	AMPL			
2			1,000	88,400	4,000		353,600	C#*D#*E#*F#
3			1,000	102,300	4,000		409,200	C#*D#*E#*F#

TOTAL AMIDAMENT **762,800**

2 F221Ç902 m3 Excavació i càrrega de terra per a rebaix en capa de terra vegetal, amb mitjans mecànics

Num.	Text	Tipus	[C]	[D]	[E]	[F]	TOTAL	Fórmula
1	CALAMOT	T	UT	LONG	AMPL	GRUIX		
2			1,000	88,400	4,000	0,300	106,080	C#*D#*E#*F#
3			1,000	102,300	4,000	0,300	122,760	C#*D#*E#*F#

TOTAL AMIDAMENT **228,840**

3 F2R9Ç001 m3 Transport de terres dins de l'obra o a l'abocador autoritzat, amb camió, inclòs canon d'abocament i certificat d'abocament

Num.	Text	Tipus	[C]	[D]	[E]	[F]	TOTAL	Fórmula
1		T		m3				
2	Excavació terra vegetal			228,840			228,840	C#*D#*E#*F#

TOTAL AMIDAMENT **228,840**

4 F221U010 m3 Excavació i càrrega de terra per a esplanació en terreny fluix, amb mitjans mecànics, amb part proporcional de reperfilat de talussos

Num.	Text	Tipus	[C]	[D]	[E]	[F]	TOTAL	Fórmula
1	CALAMOT	T	UT	LONG	AMPL	GRUIX		
2			1,000	88,400	4,000	1,500	530,400	C#*D#*E#*F#
3			1,000	102,300	4,000	1,500	613,800	C#*D#*E#*F#

TOTAL AMIDAMENT **1.144,200**

5 F226Ç222 m3 Estesa, terraplenada i piconatge per a caixa de paviment de terres o explanada, amb una compactació del 95% del PM (no inclou terres),amb part proporcional de reperfilat de talussos

Num.	Text	Tipus	[C]	[D]	[E]	[F]	TOTAL	Fórmula
1	CALAMOT	T	UT	LONG	AMPL	GRUIX		
2			1,000	88,400	4,000	1,500	530,400	C#*D#*E#*F#
3			1,000	102,300	4,000	1,500	613,800	C#*D#*E#*F#

TOTAL AMIDAMENT **1.144,200**

6 F227R0UF m2 Repàs i piconatge d´esplanada o caixa de paviment, amb compactació del 98% PM

Num.	Text	Tipus	[C]	[D]	[E]	[F]	TOTAL	Fórmula
1	CALAMOT	T	UT	LONG	AMPL			

AMIDAMENTS

2			1,000	88,400	4,000	353,600	C#*D#*E#*F#
3			1,000	102,300	4,000	409,200	C#*D#*E#*F#

TOTAL AMIDAMENT **762,800**

7 F9A2ÇG01 m3 Paviment de tot-u artificial, amb estesa i piconatge del material al 98% del PM

Num.	Text	Tipus	[C]	[D]	[E]	[F]	TOTAL	Fórmula
1	CALAMOT	T	UT	LONG	AMPL	GRUIX		
2			1,000	88,400	4,000	0,150	53,040	C#*D#*E#*F#
3			1,000	102,300	4,000	0,150	61,380	C#*D#*E#*F#

TOTAL AMIDAMENT **114,420**

8 XPASCAM2 u Partida alçada a justificar per a la reparació de corbes puntuals, adequació de pendents i drenatge amb formació de trenca-aigües, sobre els camins de nova formació.

Num.	Text	Tipus	[C]	[D]	[E]	[F]	TOTAL	Fórmula
1	PART PROPORCIONAL CALAMOT		0,150				0,150	C#*D#*E#*F#

TOTAL AMIDAMENT **0,150**

Obra 01 PRESSUPOST CD2_P
Capítol 02 PARC DE RIBERA DE CALAMOT
Subcapítol 01 CAMINS PROVISIONALS
Subcapítol 4 03 SENYALITZACIÓ

NUM.	CODI	UA	DESCRIPCIÓ
1	XPASCAM3	u	Partida alçada a justificar per a la senyalització dels camins provisionals d'accés a l'obra i de recorreguts per a vehicles d'ús social. S'indicaran els trams de camins i accessos accessos des de les carreteres del contorn de l'obra, distingint entre els camins d'ús exclusiu per a maquinària d'obra, els camins d'ús exclusiu per a vehicles d'ús social, i els camins d'ús compartit.

Num.	Text	Tipus	[C]	[D]	[E]	[F]	TOTAL	Fórmula
1	Part proporcional Calamot		0,150				0,150	C#*D#*E#*F#

TOTAL AMIDAMENT **0,150**

Obra 01 PRESSUPOST CD2_P
Capítol 02 PARC DE RIBERA DE CALAMOT
Subcapítol 02 XARXA DE BOQUES DE REG

NUM.	CODI	UA	DESCRIPCIÓ
1	F222Ç020	m3	Excavació de rasa, en terreny de trànsit, amb mitjans mecànics, amb terres deixades a la vora o càrrega a camió

Num.	Text	Tipus	[C]	[D]	[E]	[F]	TOTAL	Fórmula
1		T		long	ampl	h		
2				281,300	0,400	0,900	101,268	C#*D#*E#*F#

TOTAL AMIDAMENT **101,268**

2 F227A00F m2 Repàs i piconatge de sòl de rasa de més de 0,6m d'amplària, amb compactació del 95% PM

Num.	Text	Tipus	[C]	[D]	[E]	[F]	TOTAL	Fórmula
1		T		long	ampl			

MODIFICACIÓ DEL PROJECTE EXECUTIU DE LES OBRES D´URBANITZACIÓ DEL SECTOR PLA DE PONENT DE GAVÀ:
ACTUALITZACIÓ DE PREUS I NORMATIVA D´EXECUCIÓ DE L´ACTUACIÓ AUTÒNOMA DELS
PARCS DE RIBERA DE CANYARS I CALAMOT

AMIDAMENTS

2			281,300	0,400		112,520	C#*D#*E#*F#

TOTAL AMIDAMENT **112,520**

3 F228Ç001 m3 Rebliment i piconatge de rasa de 0,60 m d'amplària, com a màxim, amb terres, en tongades de 25 cm, com a màxim

Num.	Text	Tipus	[C]	[D]	[E]	[F]	TOTAL	Fórmula
1		T		long	ampl	h		
2				281,300	0,400	0,600	67,512	C#*D#*E#*F#

TOTAL AMIDAMENT **67,512**

4 F228U010 m3 Rebliment i piconatge de rasa de 0,60 m d'amplària, com a màxim, amb sauló sense garbellar per a protecció de conduccions, en tongades de 25 cm, com a màxim

Num.	Text	Tipus	[C]	[D]	[E]	[F]	TOTAL	Fórmula
1		T		long	ampl	h		
2				281,300	0,400	0,300	33,756	C#*D#*E#*F#

TOTAL AMIDAMENT **33,756**

5 P241-SIPP m3 Transport de terres no contaminades per a reutilitzar dins de l'obra, amb camió de 12 t i temps d'espera per a la càrrega amb mitjans mecànics, mesurat sobre perfil teòric.

Num.	Text	Tipus	[C]	[D]	[E]	[F]	TOTAL	Fórmula
1	EXCAVACIÓ	T	U	M3				
2			1,000	101,268			101,268	C#*D#*E#*F#
3	A DEDUIR REBLERT TERRES OBRA		-1,000	67,512			-67,512	C#*D#*E#*F#

TOTAL AMIDAMENT **33,756**

6 FFB1G001 m Tub de polietile de densitat alta PE40 de 63 mm de diametre nominal exterior, de 10 bar de pressio nominal segons UNE 53-131-90, connectat per electrofussió o a pressio amb accessoris metàl.lics, inclou part proporcional d'accessoris i mà d'obra per a deixar l'unitat d'obra totalment acabada i provada segons p.c.t.

Num.	Text	Tipus	[C]	[D]	[E]	[F]	TOTAL	Fórmula
1		T	u	long				
2				281,300			281,300	C#*D#*E#*F#

TOTAL AMIDAMENT **281,300**

7 FJS1U030 u Boca de reg amb bastiment i caixa de fosa de ferro, amb brida d'entrada rodona de 40 mm i racor de connexio tipus Barcelona o Madrid de 45 mm, amb rosca interior de 1 1/2", inclou accessoris de connexió articulada format per dos colzes i tub de pe, equipada amb vàlvula, col.locada amb morter

Num.	Text	Tipus	[C]	[D]	[E]	[F]	TOTAL	Fórmula
1		T	U					
2			1,000				1,000	C#*D#*E#*F#

TOTAL AMIDAMENT **1,000**

8 FDK3G001 u Pericó de 120*60*60 cm de mides interiors, model de la companyia d'aigues, sobre base drenant de graves, lliscada i impermeabilitzada, amb comptador d'aigua.Inclou connexió a canonada d'aigua potable, tubs passamurs de 100 mm de diàmetre, bastiment i tapa metàl·lica amb tirador ocultable, Inclou tota la valvuleria i l'obra civil necessària. Inclou drets de connexió a la xarxa d'aigua potable. tot inclòs completament acabat.

Num.	Text	Tipus	[C]	[D]	[E]	[F]	TOTAL	Fórmula

AMIDAMENTS

	1			T	U			
	2				1,000		1,000	C#*D#*E#*F#
						TOTAL AMIDAMENT	**1,000**	

9 FJM33BE4 u Ventosa roscada de diàmetre nominal 1´´, de 16 bar de pressió de prova, de fosa, preu alt i muntada en pericó de canalització soterrada

Num.	Text	Tipus	[C]	[D]	[E]	[F]	TOTAL	Fórmula
1		T	u					
2	Previsió		1,000				1,000	C#*D#*E#*F#
						TOTAL AMIDAMENT	**1,000**	

10 FJSZÇ001 u Verificació instal·lació i posta en servei de la instal·lació de boques de reg

Num.	Text	Tipus	[C]	[D]	[E]	[F]	TOTAL	Fórmula
1		T	U					
2			1,000				1,000	C#*D#*E#*F#
						TOTAL AMIDAMENT	**1,000**	

11 FJZ10001 u Treballs d'obra civil per part del contractista de suport a la companyia d'aigües perquè la companyia pugui fer la connexió de la nova canonada amb una canonada existent, amb els enllaços de polietilè, vàlvula de presa en càrrega, vàlvula de retenció, matxó doble de llautó, joc d'aixetes complerts, drets de connexió, arqueta segons especificacions companyia d'aigues, amb verificació oficial. Tots els treballs d'obra civil inclosos fins que la companyia deixi la connexió finalitzada.

Num.	Text	Tipus	[C]	[D]	[E]	[F]	TOTAL	Fórmula
1	Connexió boques de reg		1,000				1,000	C#*D#*E#*F#
						TOTAL AMIDAMENT	**1,000**	

3.2.4.- ESTADÍSTICA DE PARTIDES

ESTADÍSTICA DE PARTIDES

Màscara: * (Ordenació per codi)

NUM.	CODI	UA	DESCRIPCIÓ	PREU	AMIDAMENT	IMPORT	%
1	F21Z0022	m	Enderrocament de canalització soterrada de qualsevol de les xarxes de serveis existents d'aigua potable, telefònica, gas, enllumenat o electricitat. Inclou desconnexió a la xarxa,excavació de rasa, retirada del tub, càrrega, condicionament de la zona afectada segons criteris de la Direcció Facultativa, transport dels residus a l'abocador o centre de reciclatge autoritzat a qualsevol distància, taxes d'abocador, canons, despeses i tota la documentació acreditativa del procés de deposició del residu.Tot inclòs completament acabat.	18,07	1.186,600	21.441,86	3,09
2	F221Ç222	m2	Neteja i esbrossada del terreny, amb mitjans mecànics i càrrega manual o mecànica del material sobrant sobre camió, transport a l'abocador i canon d'abocament inclós	1,42	44.712,200	63.491,32	9,16
3	F221Ç902	m3	Excavació i càrrega de terra per a rebaix en capa de terra vegetal, amb mitjans mecànics	3,47	4.842,240	16.802,57	2,42
4	F221U010	m3	Excavació i càrrega de terra per a esplanació en terreny fluix, amb mitjans mecànics, amb part proporcional de reperfilat de talussos	3,75	7.843,200	29.412,00	4,24
5	F2220100	m3	Excavació de rases i pous amb mitjans manuals i càrrega del material per al seu transport al gestor de residus o centre de reciclatge autoritzat. Tot inclòs completament acabat.	24,96	28,000	698,88	0,10
6	F222Ç020	m3	Excavació de rasa, en terreny de trànsit, amb mitjans mecànics, amb terres deixades a la vora o càrrega a camió	9,06	1.391,458	12.606,61	1,82
7	F226Ç222	m3	Estesa, terraplenada i piconatge per a caixa de paviment de terres o explanada, amb una compactació del 95% del PM (no inclou terres),amb part proporcional de reperfilat de talussos	6,54	7.768,200	50.804,03	7,33
8	F227A00F	m2	Repàs i piconatge de sòl de rasa de més de 0,6m d'amplària, amb compactació del 95% PM	2,15	1.263,745	2.717,05	0,39
9	F227R0UF	m2	Repàs i piconatge d´esplanada o caixa de paviment, amb compactació del 98% PM	1,58	27.607,600	43.620,01	6,29
10	F228Ç001	m3	Rebliment i piconatge de rasa de 0,60 m d'amplària, com a màxim, amb terres, en tongades de 25 cm, com a màxim	23,80	852,092	20.279,79	2,93

MODIFICACIÓ DEL PROJECTE EXECUTIU DE LES OBRES D´URBANITZACIÓ DEL SECTOR PLA DE PONENT DE GAVÀ:
ACTUALITZACIÓ DE PREUS I NORMATIVA D´EXECUCIÓ DE L´ACTUACIÓ AUTÒNOMA DELS
PARCS DE RIBERA DE CANYARS I CALAMOT

ESTADÍSTICA DE PARTIDES

Màscara: * (Ordenació per codi)

NUM.	CODI	UA	DESCRIPCIÓ	PREU	AMIDAMENT	IMPORT	%
11	F228U010	m3	Rebliment i piconatge de rasa de 0,60 m d'amplària, com a màxim, amb sauló sense garbellar per a protecció de conduccions, en tongades de 25 cm, com a màxim	29,31	488,832	14.327,67	2,07
12	F2R9Ç001	m3	Transport de terres dins de l'obra o a l'abocador autoritzat, amb camió, inclòs canon d'abocament i certificat d'abocament	1,80	4.917,240	8.851,03	1,28
13	F3J2V020	m3	Escullera amb blocs de pedra granítica de 100 a 800 kg de pes, col·locats	56,48	75,000	4.236,00	0,61
14	F6A176X1	m	Reixat d'acer d'alçària 2,0 m amb acabat pintat amb tela metàl.lica de torsió simple amb acabat galvanitzat i plastificat de color verd, 50 mm de pas de malla i diàmetre 2,2 i 3 mm, i pals de tub galvanitzat i pintat de diàmetre 48 mm, col.locats cada 3 m sobre daus de formigó.	27,50	315,000	8.662,50	1,25
15	F9A2ÇG01	m3	Paviment de tot-u artificial, amb estesa i piconatge del material al 98% del PM	27,41	4.141,140	113.508,65	16,38
16	FDG5ÇE01	m	Canalització amb dos tubs corbables corrugats de polietilè de 160 mm de diàmetre nominal, de doble capa, i dau de recobriment de 50x30 cm amb formigó HM-20/P/20/I i col.locacio d'avis de plàstic a la part superior de la rasa.	22,62	54,200	1.226,00	0,18
17	FDGZÇ001	m	Banda contínua de plàstic de color, de 30 cm d'amplària, col·locada al llarg de la rasa a 20 cm per sobre de la canonada, per a malla senyalitzadora	0,48	108,400	52,03	0,01
18	FDGZU010	m	Banda contínua de plàstic de color, de 30 cm d'amplària, col·locada al llarg de la rasa a 20 cm per sobre de la canonada, per a malla senyalitzadora	0,48	1.069,300	513,26	0,07
19	FDK3G001	u	Pericó de 120*60*60 cm de mides interiors, model de la companyia d'aigues, sobre base drenant de graves, lliscada i impermeabilitzada, amb comptador d'aigua.Inclou connexió a canonada d'aigua potable, tubs passamurs de 100 mm de diàmetre, bastiment i tapa metàl·lica amb tirador ocultable, Inclou tota la valvuleria i l'obra civil necessària. Inclou drets de connexió a la xarxa d'aigua potable. tot inclòs completament acabat.	2.000,00	3,000	6.000,00	0,87

ESTADÍSTICA DE PARTIDES

Màscara: * (Ordenació per codi)

NUM.	CODI	UA	DESCRIPCIÓ	PREU	AMIDAMENT	IMPORT	%
20	FFB1G001	m	Tub de polietile de densitat alta PE40 de 63 mm de diametre nominal exterior, de 10 bar de pressio nominal segons UNE 53-131-90, connectat per electrofussió o a pressio amb accessoris metàl.lics, inclou part proporcional d'accessoris i mà d'obra per a deixar l'unitat d'obra totalment acabada i provada segons p.c.t.	8,94	1.982,800	17.726,23	2,56
21	FGZZSML1	u	Unitat completa dels següents treballs elèctrics necessaris per a poder executar el desplaçament de la línia de MT afectada: - Redacció del projecte elèctric que s'haurà de basar en l'assessorament tècnic-econòmic emès per la companyia distribuïdora. - Gestions per aconseguir l'anomenat ''Ajustat'' de la companyia, amb les correccions que demanin al projecte i el visat. - Gestions necessàries per a poder signar l'anomenada ''Acta de llançament''. - Una vegada executada l'obra: projecte ''As Built'', cfo, probes dels cables i mesures. Tot inclòs. Completament acabat.	2.548,54	1,000	2.548,54	0,37
22	FJM33BE4	u	Ventosa roscada de diàmetre nominal 1´´, de 16 bar de pressió de prova, de fosa, preu alt i muntada en pericó de canalització soterrada	86,48	3,000	259,44	0,04
23	FJS1U030	u	Boca de reg amb bastiment i caixa de fosa de ferro, amb brida d'entrada rodona de 40 mm i racor de connexio tipus Barcelona o Madrid de 45 mm, amb rosca interior de 1 1/2'', inclou accessoris de connexió articulada format per dos colzes i tub de pe, equipada amb vàlvula, col.locada amb morter	210,35	28,000	5.889,80	0,85
24	FJSZÇ001	u	Verificació instal·lació i posta en servei de la instal·lació de boques de reg	250,00	3,000	750,00	0,11

MODIFICACIÓ DEL PROJECTE EXECUTIU DE LES OBRES D´URBANITZACIÓ DEL SECTOR PLA DE PONENT DE GAVÀ:
ACTUALITZACIÓ DE PREUS I NORMATIVA D´EXECUCIÓ DE L´ACTUACIÓ AUTÒNOMA DELS
PARCS DE RIBERA DE CANYARS I CALAMOT

ESTADÍSTICA DE PARTIDES

Màscara: * (Ordenació per codi)

NUM.	CODI	UA	DESCRIPCIÓ	PREU	AMIDAMENT	IMPORT	%
25	FJZ10001	u	Treballs d'obra civil per part del contractista de suport a la companyia d'aigües perquè la companyia pugui fer la connexió de la nova canonada amb una canonada existent, amb els enllaços de polietilè, vàlvula de presa en càrrega, vàlvula de retenció, matxó doble de llautó, joc d'aixetes complerts, drets de connexió, arqueta segons especificacions companyia d'aigues, amb verificació oficial. Tots els treballs d'obra civil inclosos fins que la companyia deixi la connexió finalitzada.	787,50	6,000	4.725,00	0,68
26	GD56U010	m	Cuneta triangular d'1,00 m d'amplària i 0,50 m de fondària, sense revestir, inclòs excavació en terreny no classificat, refinat, càrrega i transport a l'abocador dels materials resultants.	5,12	135,000	691,20	0,10
27	K21GST1	m	Retirada d'instal·lació telefònica aeria emplaçada zona privada o a via pública delimitada sense accés a persones alienes a l'obra, amb mitjans manuals i mecànics, incloent retirada de postes de fusta o formigó, càrrega i transport a zona de gestió de residus. Inclou taxes. Tot inclòs.	9,21	200,000	1.842,00	0,27
28	P241-SIPP	m3	Transport de terres no contaminades per a reutilitzar dins de l'obra, amb camió de 12 t i temps d'espera per a la càrrega amb mitjans mecànics, mesurat sobre perfil teòric.	1,80	539,366	970,86	0,14
29	PDG0-G001	m	línia aèria de mitja tensió	5,68	2.894,600	16.441,33	2,37
30	PDG0-G003	m	desmuntatge circuit aeri MT	3,46	2.989,600	10.344,02	1,49
31	PDG0-G004	u	Conversió aeri-soterrat	2.333,45	2,000	4.666,90	0,67
32	PDG0-G005	u	Desmuntatge torre MT	968,45	7,000	6.779,15	0,98
33	PDG0-G006	u	Torre de MT	4.587,38	7,000	32.111,66	4,63
34	PF36-DVUP	m	Tub de fosa dúctil de 300 mm de diàmetre nominal, segons la norma ISO 2531, amb unió de campana amb anella elastomèrica d'estanquitat per a aigua i col·locat al fons de la rasa	120,48	98,500	11.867,28	1,71

ESTADÍSTICA DE PARTIDES

Màscara: * (Ordenació per codi)

NUM.	CODI	UA	DESCRIPCIÓ	PREU	AMIDAMENT	IMPORT	%
35	PFB3-W708	m	Tub de polietilè de designació PE 100, diàmetre nominal DN 200, pressió nominal PN 16 (SDR 11), subministrat en barres de 6 m, fabricació segons norma UNE-EN 12201-2 i col·locat al fons de la rasa, en entorn urbà sense dificultat de mobilitat, sense afectació per presència de serveis en la rasa, sense presència d'estrebada	50,19	943,500	47.354,27	6,83
36	PGF1-DJG1	u	Pal de formigó armat de 15 m d'alçària, de 16 kN d'esforç en punta, per a 6 cables i muntat amb dau de formigó	1.904,49	4,000	7.617,96	1,10
37	PR3E-118KR	m3	Estesa de terra vegetal procedent de l'obra, amb pala carregadora	3,50	18.237,000	63.829,50	9,21
38	XPASCAM1	u	Partida alçada a justificar per a la reparació de corbes puntuals, adequació de pendents i drenatge amb formació de trenca-aigües, sobre els camins existents a adequar.	15.000,00	1,000	15.000,00	2,16
39	XPASCAM2	u	Partida alçada a justificar per a la reparació de corbes puntuals, adequació de pendents i drenatge amb formació de trenca-aigües, sobre els camins de nova formació.	10.000,00	1,000	10.000,00	1,44
40	XPASCAM3	u	Partida alçada a justificar per a la senyalització dels camins provisionals d'accés a l'obra i de recorreguts per a vehicles d'ús social. S'indicaran els trams de camins i accessos accessos des de les carreteres del contorn de l'obra, distingint entre els camins d'ús exclusiu per a maquinària d'obra, els camins d'ús exclusiu per a vehicles d'ús social, i els camins d'ús compartit.	7.500,00	1,000	7.500,00	1,08
41	ZN000002	u	Unitat completa per a la realització de les probes que siguin necessàries per tal de que la canonada sigui recepcionada per la companyia: pressió i estanquitat i desinfecció. Tot inclós, completament acabat.	2.500,00	2,000	5.000,00	0,72
			TOTAL:			**693.166,40**	**100,00**

3.2.5.- QUADRE DE PREUS NÚMERO 1

QUADRE DE PREUS NÚMERO 1

NÚMERO	CODI	UA	DESCRIPCIÓ	PREU	
P-1	F21Z0022	m	Enderrocament de canalització soterrada de qualsevol de les xarxes de serveis existents d'aigua potable, telefònica, gas, enllumenat o electricitat. Inclou desconnexió a la xarxa,excavació de rasa, retirada del tub, càrrega, condicionament de la zona afectada segons criteris de la Direcció Facultativa, transport dels residus a l'abocador o centre de reciclatge autoritzat a qualsevol distància, taxes d'abocador, canons, despeses i tota la documentació acreditativa del procés de deposició del residu.Tot inclòs completament acabat. (DIVUIT EUROS AMB SET CÈNTIMS)	18,07	€
P-2	F221Ç222	m2	Neteja i esbrossada del terreny, amb mitjans mecànics i càrrega manual o mecànica del material sobrant sobre camió, transport a l'abocador i canon d'abocament inclós (UN EUROS AMB QUARANTA-DOS CÈNTIMS)	1,42	€
P-3	F221Ç902	m3	Excavació i càrrega de terra per a rebaix en capa de terra vegetal, amb mitjans mecànics (TRES EUROS AMB QUARANTA-SET CÈNTIMS)	3,47	€
P-4	F221U010	m3	Excavació i càrrega de terra per a esplanació en terreny fluix, amb mitjans mecànics, amb part proporcional de reperfilat de talussos (TRES EUROS AMB SETANTA-CINC CÈNTIMS)	3,75	€
P-5	F2220100	m3	Excavació de rases i pous amb mitjans manuals i càrrega del material per al seu transport al gestor de residus o centre de reciclatge autoritzat. Tot inclòs completament acabat. (VINT-I-QUATRE EUROS AMB NORANTA-SIS CÈNTIMS)	24,96	€
P-6	F222Ç020	m3	Excavació de rasa, en terreny de trànsit, amb mitjans mecànics, amb terres deixades a la vora o càrrega a camió (NOU EUROS AMB SIS CÈNTIMS)	9,06	€
P-7	F226Ç222	m3	Estesa, terraplenada i piconatge per a caixa de paviment de terres o explanada, amb una compactació del 95% del PM (no inclou terres),amb part proporcional de reperfilat de talussos (SIS EUROS AMB CINQUANTA-QUATRE CÈNTIMS)	6,54	€
P-8	F227A00F	m2	Repàs i piconatge de sòl de rasa de més de 0,6m d'amplària, amb compactació del 95% PM (DOS EUROS AMB QUINZE CÈNTIMS)	2,15	€
P-9	F227R0UF	m2	Repàs i piconatge d´esplanada o caixa de paviment, amb compactació del 98% PM (UN EUROS AMB CINQUANTA-VUIT CÈNTIMS)	1,58	€
P-10	F228Ç001	m3	Rebliment i piconatge de rasa de 0,60 m d'amplària, com a màxim, amb terres, en tongades de 25 cm, com a màxim (VINT-I-TRES EUROS AMB VUITANTA CÈNTIMS)	23,80	€
P-11	F228U010	m3	Rebliment i piconatge de rasa de 0,60 m d'amplària, com a màxim, amb sauló sense garbellar per a protecció de conduccions, en tongades de 25 cm, com a màxim (VINT-I-NOU EUROS AMB TRENTA-UN CÈNTIMS)	29,31	€
P-12	F2R9Ç001	m3	Transport de terres dins de l'obra o a l'abocador autoritzat, amb camió, inclòs canon d'abocament i certificat d'abocament (UN EUROS AMB VUITANTA CÈNTIMS)	1,80	€
P-13	F3J2V020	m3	Escullera amb blocs de pedra granítica de 100 a 800 kg de pes, col·locats (CINQUANTA-SIS EUROS AMB QUARANTA-VUIT CÈNTIMS)	56,48	€
P-14	F6A176X1	m	Reixat d'acer d'alçària 2,0 m amb acabat pintat amb tela metàl.lica de torsió simple amb acabat galvanitzat i plastificat de color verd, 50 mm de pas de malla i diàmetre 2,2 i 3 mm, i pals de tub galvanitzat i pintat de diàmetre 48 mm, col.locats cada 3 m sobre daus de formigó. (VINT-I-SET EUROS AMB CINQUANTA CÈNTIMS)	27,50	€

MODIFICACIÓ DEL PROJECTE EXECUTIU DE LES OBRES D´URBANITZACIÓ DEL SECTOR PLA DE PONENT DE GAVÀ:
ACTUALITZACIÓ DE PREUS I NORMATIVA D´EXECUCIÓ DE L´ACTUACIÓ AUTÒNOMA DELS
PARCS DE RIBERA DE CANYARS I CALAMOT

QUADRE DE PREUS NÚMERO 1

NÚMERO	CODI	UA	DESCRIPCIÓ	PREU	
P-15	F9A2ÇG01	m3	Paviment de tot-u artificial, amb estesa i piconatge del material al 98% del PM (VINT-I-SET EUROS AMB QUARANTA-UN CÈNTIMS)	27,41	€
P-16	FDG5ÇE01	m	Canalització amb dos tubs corbables corrugats de polietilè de 160 mm de diàmetre nominal, de doble capa, i dau de recobriment de 50x30 cm amb formigó HM-20/P/20/I i col.locacio d'avis de plàstic a la part superior de la rasa. (VINT-I-DOS EUROS AMB SEIXANTA-DOS CÈNTIMS)	22,62	€
P-17	FDGZÇ001	m	Banda contínua de plàstic de color, de 30 cm d'amplària, col·locada al llarg de la rasa a 20 cm per sobre de la canonada, per a malla senyalitzadora (ZERO EUROS AMB QUARANTA-VUIT CÈNTIMS)	0,48	€
P-18	FDGZU010	m	Banda contínua de plàstic de color, de 30 cm d'amplària, col·locada al llarg de la rasa a 20 cm per sobre de la canonada, per a malla senyalitzadora (ZERO EUROS AMB QUARANTA-VUIT CÈNTIMS)	0,48	€
P-19	FDK3G001	u	Pericó de 120*60*60 cm de mides interiors, model de la companyia d'aigues, sobre base drenant de graves, lliscada i impermeabilitzada, amb comptador d'aigua.Inclou connexió a canonada d'aigua potable, tubs passamurs de 100 mm de diàmetre, bastiment i tapa metàl·lica amb tirador ocultable, Inclou tota la valvuleria i l'obra civil necessària. Inclou drets de connexió a la xarxa d'aigua potable. tot inclòs completament acabat. (DOS MIL EUROS)	2.000,00	€
P-20	FFB1G001	m	Tub de polietile de densitat alta PE40 de 63 mm de diametre nominal exterior, de 10 bar de pressio nominal segons UNE 53-131-90, connectat per electrofussió o a pressio amb accessoris metàl.lics, inclou part proporcional d'accessoris i mà d'obra per a deixar l'unitat d'obra totalment acabada i provada segons p.c.t. (VUIT EUROS AMB NORANTA-QUATRE CÈNTIMS)	8,94	€
P-21	FGZZSML1	u	Unitat completa dels següents treballs elèctrics necessaris per a poder executar el desplaçament de la línia de MT afectada: - Redacció del projecte elèctric que s'haurà de basar en l'assessorament tècnic-econòmic emès per la companyia distribuïdora. - Gestions per aconseguir l'anomenat "Ajustat" de la companyia, amb les correccions que demanin al projecte i el visat. - Gestions necessàries per a poder signar l'anomenada "Acta de llançament". - Una vegada executada l'obra: projecte "As Built", cfo, probes dels cables i mesures. Tot inclòs. Completament acabat. (DOS MIL CINC-CENTS QUARANTA-VUIT EUROS AMB CINQUANTA-QUATRE CÈNTIMS)	2.548,54	€
P-22	FJM33BE4	u	Ventosa roscada de diàmetre nominal 1´´, de 16 bar de pressió de prova, de fosa, preu alt i muntada en pericó de canalització soterrada (VUITANTA-SIS EUROS AMB QUARANTA-VUIT CÈNTIMS)	86,48	€
P-23	FJS1U030	u	Boca de reg amb bastiment i caixa de fosa de ferro, amb brida d'entrada rodona de 40 mm i racor de connexio tipus Barcelona o Madrid de 45 mm, amb rosca interior de 1 1/2", inclou accessoris de connexió articulada format per dos colzes i tub de pe, equipada amb vàlvula, col.locada amb morter (DOS-CENTS DEU EUROS AMB TRENTA-CINC CÈNTIMS)	210,35	€
P-24	FJSZÇ001	u	Verificació instal·lació i posta en servei de la instal·lació de boques de reg (DOS-CENTS CINQUANTA EUROS)	250,00	€

QUADRE DE PREUS NÚMERO 1

NÚMERO	CODI	UA	DESCRIPCIÓ	PREU	
P-25	FJZ10001	u	Treballs d'obra civil per part del contractista de suport a la companyia d'aigües perquè la companyia pugui fer la connexió de la nova canonada amb una canonada existent, amb els enllaços de polietilè, vàlvula de presa en càrrega, vàlvula de retenció, matxó doble de llautó, joc d'aixetes complerts, drets de connexió, arqueta segons especificacions companyia d'aigues, amb verificació oficial. Tots els treballs d'obra civil inclosos fins que la companyia deixi la connexió finalitzada. (SET-CENTS VUITANTA-SET EUROS AMB CINQUANTA CÈNTIMS)	787,50	€
P-26	GD56U010	m	Cuneta triangular d'1,00 m d'amplària i 0,50 m de fondària, sense revestir, inclòs excavació en terreny no classificat, refinat, càrrega i transport a l'abocador dels materials resultants. (CINC EUROS AMB DOTZE CÈNTIMS)	5,12	€
P-27	K21GST1	m	Retirada d'instal·lació telefònica aeria emplaçada zona privada o a via pública delimitada sense accés a persones alienes a l'obra, amb mitjans manuals i mecànics, incloent retirada de postes de fusta o formigó, càrrega i transport a zona de gestió de residus. Inclou taxes. Tot inclòs. (NOU EUROS AMB VINT-I-UN CÈNTIMS)	9,21	€
P-28	P241-SIPP	m3	Transport de terres no contaminades per a reutilitzar dins de l'obra, amb camió de 12 t i temps d'espera per a la càrrega amb mitjans mecànics, mesurat sobre perfil teòric. (UN EUROS AMB VUITANTA CÈNTIMS)	1,80	€
P-29	PDG0-G001	m	línia aèria de mitja tensió (CINC EUROS AMB SEIXANTA-VUIT CÈNTIMS)	5,68	€
P-30	PDG0-G003	m	desmuntatge circuit aeri MT (TRES EUROS AMB QUARANTA-SIS CÈNTIMS)	3,46	€
P-31	PDG0-G004	u	Conversió aeri-soterrat (DOS MIL TRES-CENTS TRENTA-TRES EUROS AMB QUARANTA-CINC CÈNTIMS)	2.333,45	€
P-32	PDG0-G005	u	Desmuntatge torre MT (NOU-CENTS SEIXANTA-VUIT EUROS AMB QUARANTA-CINC CÈNTIMS)	968,45	€
P-33	PDG0-G006	u	Torre de MT (QUATRE MIL CINC-CENTS VUITANTA-SET EUROS AMB TRENTA-VUIT CÈNTIMS)	4.587,38	€
P-34	PF36-DVUP	m	Tub de fosa dúctil de 300 mm de diàmetre nominal, segons la norma ISO 2531, amb unió de campana amb anella elastomèrica d'estanquitat per a aigua i col·locat al fons de la rasa (CENT VINT EUROS AMB QUARANTA-VUIT CÈNTIMS)	120,48	€
P-35	PFB3-W708	m	Tub de polietilè de designació PE 100, diàmetre nominal DN 200, pressió nominal PN 16 (SDR 11), subministrat en barres de 6 m, fabricació segons norma UNE-EN 12201-2 i col·locat al fons de la rasa, en entorn urbà sense dificultat de mobilitat, sense afectació per presència de serveis en la rasa, sense presència d'estrebada (CINQUANTA EUROS AMB DINOU CÈNTIMS)	50,19	€
P-36	PGF1-DJG1	u	Pal de formigó armat de 15 m d'alçària, de 16 kN d'esforç en punta, per a 6 cables i muntat amb dau de formigó (MIL NOU-CENTS QUATRE EUROS AMB QUARANTA-NOU CÈNTIMS)	1.904,49	€
P-37	PR3E-118KR	m3	Estesa de terra vegetal procedent de l'obra, amb pala carregadora (TRES EUROS AMB CINQUANTA CÈNTIMS)	3,50	€
P-38	ZN000002	u	Unitat completa per a la realització de les probes que siguin necessàries per tal de que la canonada sigui recepcionada per la companyia: pressió i estanquitat i desinfecció. Tot inclós, completament acabat. (DOS MIL CINC-CENTS EUROS)	2.500,00	€

MODIFICACIÓ DEL PROJECTE EXECUTIU DE LES OBRES D´URBANITZACIÓ DEL SECTOR PLA DE PONENT DE GAVÀ:
ACTUALITZACIÓ DE PREUS I NORMATIVA D´EXECUCIÓ DE L´ACTUACIÓ AUTÒNOMA DELS
PARCS DE RIBERA DE CANYARS I CALAMOT

QUADRE DE PREUS NÚMERO 1

NÚMERO	CODI	UA	DESCRIPCIÓ	PREU

Gavà, desembre de 2024

L'autor del projecte:

Esteve Riba Genescà (OUA)
Enginyer de camins, canals i ports (Col·legiat número: 25.288)

3.2.6.- PRESSUPOSTOS PARCIALS

PRESSUPOST

Obra	01	Pressupost CD2_P
Capítol	01	PARC DE RIBERA DE CANYARS
Subcapítol	01	SERVEIS URBANÍSTICS AFECTATS
Subcapítol 4	01	XARXA D'AIGUA POTABLE
Subcapítol 5	01	CANONADA DN-200

NUM.	CODI	UA	DESCRIPCIÓ	PREU	AMIDAMENT	IMPORT
1	F2220100	m3	Excavació de rases i pous amb mitjans manuals i càrrega del material per al seu transport al gestor de residus o centre de reciclatge autoritzat. Tot inclòs completament acabat. (P - 5)	24,96	7,000	174,72
2	F21Z0022	m	Enderrocament de canalització soterrada de qualsevol de les xarxes de serveis existents d'aigua potable, telefònica, gas, enllumenat o electricitat. Inclou desconnexió a la xarxa,excavació de rasa, retirada del tub, càrrega, condicionament de la zona afectada segons criteris de la Direcció Facultativa, transport dels residus a l'abocador o centre de reciclatge autoritzat a qualsevol distància, taxes d'abocador, canons, despeses i tota la documentació acreditativa del procés de deposició del residu.Tot inclòs completament acabat. (P - 1)	18,07	878,000	15.865,46
3	F222Ç020	m3	Excavació de rasa, en terreny de trànsit, amb mitjans mecànics, amb terres deixades a la vora o càrrega a camió (P - 6)	9,06	415,140	3.761,17
4	F227A00F	m2	Repàs i piconatge de sòl de rasa de més de 0,6m d'amplària, amb compactació del 95% PM (P - 8)	2,15	377,400	811,41
5	FDGZU010	m	Banda contínua de plàstic de color, de 30 cm d'amplària, col·locada al llarg de la rasa a 20 cm per sobre de la canonada, per a malla senyalitzadora (P - 18)	0,48	943,500	452,88
6	F228U010	m3	Rebliment i piconatge de rasa de 0,60 m d'amplària, com a màxim, amb sauló sense garbellar per a protecció de conduccions, en tongades de 25 cm, com a màxim (P - 11)	29,31	166,056	4.867,10
7	F228Ç001	m3	Rebliment i piconatge de rasa de 0,60 m d'amplària, com a màxim, amb terres, en tongades de 25 cm, com a màxim (P - 10)	23,80	249,084	5.928,20
8	P241-SIPP	m3	Transport de terres no contaminades per a reutilitzar dins de l'obra, amb camió de 12 t i temps d'espera per a la càrrega amb mitjans mecànics, mesurat sobre perfil teòric. (P - 28)	1,80	166,056	298,90
9	PFB3-W708	m	Tub de polietilè de designació PE 100, diàmetre nominal DN 200, pressió nominal PN 16 (SDR 11), subministrat en barres de 6 m, fabricació segons norma UNE-EN 12201-2 i col·locat al fons de la rasa, en entorn urbà sense dificultat de mobilitat, sense afectació per presència de serveis en la rasa, sense presència d'estrebada (P - 35)	50,19	943,500	47.354,27
10	FJZ10001	u	Treballs d'obra civil per part del contractista de suport a la companyia d'aigües perquè la companyia pugui fer la connexió de la nova canonada amb una canonada existent, amb els enllaços de polietilè, vàlvula de presa en càrrega, vàlvula de retenció, matxó doble de llautó, joc d'aixetes complerts, drets de connexió, arqueta segons especificacions companyia d'aigues, amb verificació oficial. Tots els treballs d'obra civil inclosos fins que la companyia deixi la connexió finalitzada. (P - 25)	787,50	2,000	1.575,00
11	ZN000002	u	Unitat completa per a la realització de les probes que siguin necessàries per tal de que la canonada sigui recepcionada per la companyia: pressió i estanquitat i desinfecció. Tot inclós, completament acabat. (P - 38)	2.500,00	1,000	2.500,00

TOTAL Subcapítol 5 **01.01.01.01.01** **83.589,11**

Obra	01	Pressupost CD2_P
Capítol	01	PARC DE RIBERA DE CANYARS
Subcapítol	01	SERVEIS URBANÍSTICS AFECTATS
Subcapítol 4	01	XARXA D'AIGUA POTABLE
Subcapítol 5	02	CANONDADES EN EL POU IV D'AGBAR

MODIFICACIÓ DEL PROJECTE EXECUTIU DE LES OBRES D´URBANITZACIÓ DEL SECTOR PLA DE PONENT DE GAVÀ:
ACTUALITZACIÓ DE PREUS I NORMATIVA D´EXECUCIÓ DE L´ACTUACIÓ AUTÒNOMA DELS
PARCS DE RIBERA DE CANYARS I CALAMOT

PRESSUPOST

NUM.	CODI	UA	DESCRIPCIÓ	PREU	AMIDAMENT	IMPORT
1	F2220100	m3	Excavació de rases i pous amb mitjans manuals i càrrega del material per al seu transport al gestor de residus o centre de reciclatge autoritzat. Tot inclòs completament acabat. (P - 5)	24,96	7,000	174,72
2	F222Ç020	m3	Excavació de rasa, en terreny de trànsit, amb mitjans mecànics, amb terres deixades a la vora o càrrega a camió (P - 6)	9,06	242,998	2.201,56
3	F227A00F	m2	Repàs i piconatge de sòl de rasa de més de 0,6m d'amplària, amb compactació del 95% PM (P - 8)	2,15	93,225	200,43
4	F228U010	m3	Rebliment i piconatge de rasa de 0,60 m d'amplària, com a màxim, amb sauló sense garbellar per a protecció de conduccions, en tongades de 25 cm, com a màxim (P - 11)	29,31	78,336	2.296,03
5	FDGZU010	m	Banda contínua de plàstic de color, de 30 cm d'amplària, col·locada al llarg de la rasa a 20 cm per sobre de la canonada, per a malla senyalitzadora (P - 18)	0,48	125,800	60,38
6	F228Ç001	m3	Rebliment i piconatge de rasa de 0,60 m d'amplària, com a màxim, amb terres, en tongades de 25 cm, com a màxim (P - 10)	23,80	114,128	2.716,25
7	P241-SIPP	m3	Transport de terres no contaminades per a reutilitzar dins de l'obra, amb camió de 12 t i temps d'espera per a la càrrega amb mitjans mecànics, mesurat sobre perfil teòric. (P - 28)	1,80	128,870	231,97
8	PF36-DVUP	m	Tub de fosa dúctil de 300 mm de diàmetre nominal, segons la norma ISO 2531, amb unió de campana amb anella elastomèrica d'estanquitat per a aigua i col·locat al fons de la rasa (P - 34)	120,48	98,500	11.867,28
9	FJZ10001	u	Treballs d'obra civil per part del contractista de suport a la companyia d'aigües perquè la companyia pugui fer la connexió de la nova canonada amb una canonada existent, amb els enllaços de polietilè, vàlvula de presa en càrrega, vàlvula de retenció, matxó doble de llautó, joc d'aixetes complerts, drets de connexió, arqueta segons especificacions companyia d'aigues, amb verificació oficial. Tots els treballs d'obra civil inclosos fins que la companyia deixi la connexió finalitzada. (P - 25)	787,50	1,000	787,50
10	ZN000002	u	Unitat completa per a la realització de les probes que siguin necessàries per tal de que la canonada sigui recepcionada per la companyia: pressió i estanquitat i desinfecció. Tot inclós, completament acabat. (P - 38)	2.500,00	1,000	2.500,00

TOTAL Subcapítol 5 **01.01.01.01.02** **23.036,12**

Obra	01	Pressupost CD2_P
Capítol	01	PARC DE RIBERA DE CANYARS
Subcapítol	01	SERVEIS URBANÍSTICS AFECTATS
Subcapítol 4	02	XARXA DE MT

NUM.	CODI	UA	DESCRIPCIÓ	PREU	AMIDAMENT	IMPORT
1	F2220100	m3	Excavació de rases i pous amb mitjans manuals i càrrega del material per al seu transport al gestor de residus o centre de reciclatge autoritzat. Tot inclòs completament acabat. (P - 5)	24,96	7,000	174,72
2	F222Ç020	m3	Excavació de rasa, en terreny de trànsit, amb mitjans mecànics, amb terres deixades a la vora o càrrega a camió (P - 6)	9,06	19,512	176,78
3	F228U010	m3	Rebliment i piconatge de rasa de 0,60 m d'amplària, com a màxim, amb sauló sense garbellar per a protecció de conduccions, en tongades de 25 cm, com a màxim (P - 11)	29,31	6,504	190,63
4	F228Ç001	m3	Rebliment i piconatge de rasa de 0,60 m d'amplària, com a màxim, amb terres, en tongades de 25 cm, com a màxim (P - 10)	23,80	13,008	309,59
5	P241-SIPP	m3	Transport de terres no contaminades per a reutilitzar dins de l'obra, amb camió de 12 t i temps d'espera per a la càrrega amb mitjans mecànics, mesurat sobre perfil teòric. (P - 28)	1,80	6,504	11,71

PRESSUPOST

6	F21Z0022	m	Enderrocament de canalització soterrada de qualsevol de les xarxes de serveis existents d'aigua potable, telefònica, gas, enllumenat o electricitat. Inclou desconnexió a la xarxa,excavació de rasa, retirada del tub, càrrega, condicionament de la zona afectada segons criteris de la Direcció Facultativa, transport dels residus a l'abocador o centre de reciclatge autoritzat a qualsevol distància, taxes d'abocador, canons, despeses i tota la documentació acreditativa del procés de deposició del residu.Tot inclòs completament acabat. (P - 1)	18,07	262,600	4.745,18
7	PDG0-G003	m	desmuntatge circuit aeri MT (P - 30)	3,46	2.989,600	10.344,02
8	PDG0-G005	u	Desmuntatge torre MT (P - 32)	968,45	7,000	6.779,15
9	PDG0-G001	m	línia aèria de mitja tensió (P - 29)	5,68	2.894,600	16.441,33
10	FDG5ÇE01	m	Canalització amb dos tubs corbables corrugats de polietilè de 160 mm de diàmetre nominal, de doble capa, i dau de recobriment de 50x30 cm amb formigó HM-20/P/20/I i col.locacio d'avis de plàstic a la part superior de la rasa. (P - 16)	22,62	54,200	1.226,00
11	FDGZÇ001	m	Banda contínua de plàstic de color, de 30 cm d'amplària, col·locada al llarg de la rasa a 20 cm per sobre de la canonada, per a malla senyalitzadora (P - 17)	0,48	108,400	52,03
12	PGF1-DJG1	u	Pal de formigó armat de 15 m d'alçària, de 16 kN d'esforç en punta, per a 6 cables i muntat amb dau de formigó (P - 36)	1.904,49	4,000	7.617,96
13	PDG0-G006	u	Torre de MT (P - 33)	4.587,38	7,000	32.111,66
14	PDG0-G004	u	Conversió aeri-soterrat (P - 31)	2.333,45	2,000	4.666,90
15	FGZZSML1	u	Unitat completa dels següents treballs elèctrics necessaris per a poder executar el desplaçament de la línia de MT afectada: - Redacció del projecte elèctric que s'haurà de basar en l'assessorament tècnic-econòmic emès per la companyia distribuïdora. - Gestions per aconseguir l'anomenat "Ajustat" de la companyia, amb les correccions que demanin al projecte i el visat. - Gestions necessàries per a poder signar l'anomenada "Acta de llançament". - Una vegada executada l'obra: projecte "As Built", cfo, probes dels cables i mesures. Tot inclòs. Completament acabat. (P - 21)	2.548,54	1,000	2.548,54

TOTAL Subcapítol 4 **01.01.01.02** **87.396,20**

Obra	01	Pressupost CD2_P	
Capítol	01	PARC DE RIBERA DE CANYARS	
Subcapítol	01	SERVEIS URBANÍSTICS AFECTATS	
Subcapítol 4	03	XARXA DE TELECOMUNICACIONS	

NUM.	CODI	UA	DESCRIPCIÓ	PREU	AMIDAMENT	IMPORT
1	F2220100	m3	Excavació de rases i pous amb mitjans manuals i càrrega del material per al seu transport al gestor de residus o centre de reciclatge autoritzat. Tot inclòs completament acabat. (P - 5)	24,96	7,000	174,72
2	F21Z0022	m	Enderrocament de canalització soterrada de qualsevol de les xarxes de serveis existents d'aigua potable, telefònica, gas, enllumenat o electricitat. Inclou desconnexió a la xarxa,excavació de rasa, retirada del tub, càrrega, condicionament de la zona afectada segons criteris de la Direcció Facultativa, transport dels residus a l'abocador o centre de reciclatge autoritzat a qualsevol distància, taxes d'abocador, canons, despeses i tota la documentació acreditativa del procés de deposició del residu.Tot inclòs completament acabat. (P - 1)	18,07	46,000	831,22
3	K21GST1	m	Retirada d'instal·lació telefònica aeria emplaçada zona privada o a via pública delimitada sense accés a persones alienes a l'obra, amb mitjans manuals i mecànics, incloent retirada de postes de fusta o formigó, càrrega i transport a zona de gestió de residus. Inclou taxes. Tot inclòs. (P - 27)	9,21	200,000	1.842,00

MODIFICACIÓ DEL PROJECTE EXECUTIU DE LES OBRES D´URBANITZACIÓ DEL SECTOR PLA DE PONENT DE GAVÀ:
ACTUALITZACIÓ DE PREUS I NORMATIVA D´EXECUCIÓ DE L´ACTUACIÓ AUTÒNOMA DELS
PARCS DE RIBERA DE CANYARS I CALAMOT

PRESSUPOST

TOTAL Subcapítol 4 **01.01.01.03** **2.847,94**

Obra	01	Pressupost CD2_P	
Capítol	01	PARC DE RIBERA DE CANYARS	
Subcapítol	02	CAMINS PROVISIONALS	
Subcapítol 4	01	ADEQUACIÓ CAMINS EXISTENTS	

NUM.	CODI	UA	DESCRIPCIÓ	PREU	AMIDAMENT	IMPORT
1	F221Ç222	m2	Neteja i esbrossada del terreny, amb mitjans mecànics i càrrega manual o mecànica del material sobrant sobre camió, transport a l'abocador i canon d'abocament inclós (P - 2)	1,42	5.094,000	7.233,48
2	F227R0UF	m2	Repàs i piconatge d´esplanada o caixa de paviment, amb compactació del 98% PM (P - 9)	1,58	10.972,000	17.335,76
3	F9A2ÇG01	m3	Paviment de tot-u artificial, amb estesa i piconatge del material al 98% del PM (P - 15)	27,41	1.645,800	45.111,38
4	XPASCAM1	u	Partida alçada a justificar per a la reparació de corbes puntuals, adequació de pendents i drenatge amb formació de trenca-aigües, sobre els camins existents a adequar. (P - 0)	15.000,00	0,850	12.750,00

TOTAL Subcapítol 4 **01.01.02.01** **82.430,62**

Obra	01	Pressupost CD2_P	
Capítol	01	PARC DE RIBERA DE CANYARS	
Subcapítol	02	CAMINS PROVISIONALS	
Subcapítol 4	02	FORMACIÓ DE NOUS CAMINS	

NUM.	CODI	UA	DESCRIPCIÓ	PREU	AMIDAMENT	IMPORT
1	F221Ç222	m2	Neteja i esbrossada del terreny, amb mitjans mecànics i càrrega manual o mecànica del material sobrant sobre camió, transport a l'abocador i canon d'abocament inclós (P - 2)	1,42	15.378,000	21.836,76
2	F221Ç902	m3	Excavació i càrrega de terra per a rebaix en capa de terra vegetal, amb mitjans mecànics (P - 3)	3,47	4.613,400	16.008,50
3	F2R9Ç001	m3	Transport de terres dins de l'obra o a l'abocador autoritzat, amb camió, inclòs canon d'abocament i certificat d'abocament (P - 12)	1,80	4.613,400	8.304,12
4	F221U010	m3	Excavació i càrrega de terra per a esplanació en terreny fluix, amb mitjans mecànics, amb part proporcional de reperfilat de talussos (P - 4)	3,75	6.624,000	24.840,00
5	F226Ç222	m3	Estesa, terraplenada i piconatge per a caixa de paviment de terres o explanada, amb una compactació del 95% del PM (no inclou terres),amb part proporcional de reperfilat de talussos (P - 7)	6,54	6.624,000	43.320,96
6	F227R0UF	m2	Repàs i piconatge d´esplanada o caixa de paviment, amb compactació del 98% PM (P - 9)	1,58	15.378,000	24.297,24
7	F9A2ÇG01	m3	Paviment de tot-u artificial, amb estesa i piconatge del material al 98% del PM (P - 15)	27,41	2.306,700	63.226,65
8	XPASCAM2	u	Partida alçada a justificar per a la reparació de corbes puntuals, adequació de pendents i drenatge amb formació de trenca-aigües, sobre els camins de nova formació. (P - 0)	10.000,00	0,850	8.500,00

TOTAL Subcapítol 4 **01.01.02.02** **210.334,23**

Obra	01	Pressupost CD2_P	
Capítol	01	PARC DE RIBERA DE CANYARS	
Subcapítol	02	CAMINS PROVISIONALS	
Subcapítol 4	03	SENYALITZACIÓ	

PRESSUPOST

NUM.	CODI	UA	DESCRIPCIÓ	PREU	AMIDAMENT	IMPORT
1	XPASCAM3	u	Partida alçada a justificar per a la senyalització dels camins provisionals d'accés a l'obra i de recorreguts per a vehicles d'ús social. S'indicaran els trams de camins i accessos accessos des de les carreteres del contorn de l'obra, distingint entre els camins d'ús exclusiu per a maquinària d'obra, els camins d'ús exclusiu per a vehicles d'ús social, i els camins d'ús compartit. (P - 0)	7.500,00	0,850	6.375,00
TOTAL	**Subcapítol 4**		**01.01.02.03**			**6.375,00**
Obra			01 Pressupost CD2_P			
Capítol			01 PARC DE RIBERA DE CANYARS			
Subcapítol			03 XARXA DE BOQUES DE REG			
NUM.	CODI	UA	DESCRIPCIÓ	PREU	AMIDAMENT	IMPORT
1	F222Ç020	m3	Excavació de rasa, en terreny de trànsit, amb mitjans mecànics, amb terres deixades a la vora o càrrega a camió (P - 6)	9,06	612,540	5.549,61
2	F227A00F	m2	Repàs i piconatge de sòl de rasa de més de 0,6m d'amplària, amb compactació del 95% PM (P - 8)	2,15	680,600	1.463,29
3	F228Ç001	m3	Rebliment i piconatge de rasa de 0,60 m d'amplària, com a màxim, amb terres, en tongades de 25 cm, com a màxim (P - 10)	23,80	408,360	9.718,97
4	F228U010	m3	Rebliment i piconatge de rasa de 0,60 m d'amplària, com a màxim, amb sauló sense garbellar per a protecció de conduccions, en tongades de 25 cm, com a màxim (P - 11)	29,31	204,180	5.984,52
5	P241-SIPP	m3	Transport de terres no contaminades per a reutilitzar dins de l'obra, amb camió de 12 t i temps d'espera per a la càrrega amb mitjans mecànics, mesurat sobre perfil teòric. (P - 28)	1,80	204,180	367,52
6	FFB1G001	m	Tub de polietile de densitat alta PE40 de 63 mm de diametre nominal exterior, de 10 bar de pressio nominal segons UNE 53-131-90, connectat per electrofussió o a pressio amb accessoris metàl.lics, inclou part proporcional d'accessoris i mà d'obra per a deixar l'unitat d'obra totalment acabada i provada segons p.c.t. (P - 20)	8,94	1.701,500	15.211,41
7	FJS1U030	u	Boca de reg amb bastiment i caixa de fosa de ferro, amb brida d'entrada rodona de 40 mm i racor de connexio tipus Barcelona o Madrid de 45 mm, amb rosca interior de 1 1/2", inclou accessoris de connexió articulada format per dos colzes i tub de pe, equipada amb vàlvula, col.locada amb morter (P - 23)	210,35	27,000	5.679,45
8	FDK3G001	u	Pericó de 120*60*60 cm de mides interiors, model de la companyia d'aigues, sobre base drenant de graves, lliscada i impermeabilitzada, amb comptador d'aigua.Inclou connexió a canonada d'aigua potable, tubs passamurs de 100 mm de diàmetre, bastiment i tapa metàl·lica amb tirador ocultable, Inclou tota la valvuleria i l'obra civil necessària. Inclou drets de connexió a la xarxa d'aigua potable. tot inclòs completament acabat. (P - 19)	2.000,00	2,000	4.000,00
9	FJM33BE4	u	Ventosa roscada de diàmetre nominal 1´´, de 16 bar de pressió de prova, de fosa, preu alt i muntada en pericó de canalització soterrada (P - 22)	86,48	2,000	172,96
10	FJSZÇ001	u	Verificació instal·lació i posta en servei de la instal·lació de boques de reg (P - 24)	250,00	2,000	500,00
11	FJZ10001	u	Treballs d'obra civil per part del contractista de suport a la companyia d'aigües perquè la companyia pugui fer la connexió de la nova canonada amb una canonada existent, amb els enllaços de polietilè, vàlvula de presa en càrrega, vàlvula de retenció, matxó doble de llautó, joc d'aixetes complerts, drets de connexió, arqueta segons especificacions companyia d'aigues, amb verificació oficial. Tots els treballs d'obra civil inclosos fins que la companyia deixi la connexió finalitzada. (P - 25)	787,50	2,000	1.575,00

MODIFICACIÓ DEL PROJECTE EXECUTIU DE LES OBRES D´URBANITZACIÓ DEL SECTOR PLA DE PONENT DE GAVÀ:
ACTUALITZACIÓ DE PREUS I NORMATIVA D´EXECUCIÓ DE L´ACTUACIÓ AUTÒNOMA DELS
PARCS DE RIBERA DE CANYARS I CALAMOT

PRESSUPOST

TOTAL	**Subcapítol**		**01.01.03**			**50.222,73**
Obra			01 Pressupost CD2_P			
Capítol			01 PARC DE RIBERA DE CANYARS			
Subcapítol			04 ACOPI DE TERRA VEGETAL SOBRANT			
NUM.	CODI	UA	DESCRIPCIÓ	PREU	AMIDAMENT	IMPORT
1	F221Ç222	m2	Neteja i esbrossada del terreny, amb mitjans mecànics i càrrega manual o mecànica del material sobrant sobre camió, transport a l'abocador i canon d'abocament inclós (P - 2)	1,42	23.230,000	32.986,60
2	F6A176X1	m	Reixat d'acer d'alçària 2,0 m amb acabat pintat amb tela metàl.lica de torsió simple amb acabat galvanitzat i plastificat de color verd, 50 mm de pas de malla i diàmetre 2,2 i 3 mm, i pals de tub galvanitzat i pintat de diàmetre 48 mm, col.locats cada 3 m sobre daus de formigó. (P - 14)	27,50	315,000	8.662,50
3	PR3E-118KR	m3	Estesa de terra vegetal procedent de l'obra, amb pala carregadora (P - 37)	3,50	18.237,000	63.829,50
4	GD56U010	m	Cuneta triangular d'1,00 m d'amplària i 0,50 m de fondària, sense revestir, inclòs excavació en terreny no classificat, refinat, càrrega i transport a l'abocador dels materials resultants. (P - 26)	5,12	135,000	691,20
TOTAL	**Subcapítol**		**01.01.04**			**106.169,80**
Obra			01 Pressupost CD2_P			
Capítol			01 PARC DE RIBERA DE CANYARS			
Subcapítol			05 PROTECCIÓ TALÚS PONTÓ C-245			
NUM.	CODI	UA	DESCRIPCIÓ	PREU	AMIDAMENT	IMPORT
1	F221U010	m3	Excavació i càrrega de terra per a esplanació en terreny fluix, amb mitjans mecànics, amb part proporcional de reperfilat de talussos (P - 4)	3,75	75,000	281,25
2	F2R9Ç001	m3	Transport de terres dins de l'obra o a l'abocador autoritzat, amb camió, inclòs canon d'abocament i certificat d'abocament (P - 12)	1,80	75,000	135,00
3	F3J2V020	m3	Escullera amb blocs de pedra granítica de 100 a 800 kg de pes, col·locats (P - 13)	56,48	75,000	4.236,00
TOTAL	**Subcapítol**		**01.01.05**			**4.652,25**
Obra			01 Pressupost CD2_P			
Capítol			02 PARC DE RIBERA DE CALAMOT			
Subcapítol			01 CAMINS PROVISIONALS			
Subcapítol 4			01 ADEQUACIÓ DE CAMINS EXISTENTS			
NUM.	CODI	UA	DESCRIPCIÓ	PREU	AMIDAMENT	IMPORT
1	F221Ç222	m2	Neteja i esbrossada del terreny, amb mitjans mecànics i càrrega manual o mecànica del material sobrant sobre camió, transport a l'abocador i canon d'abocament inclós (P - 2)	1,42	247,400	351,31
2	F227R0UF	m2	Repàs i piconatge d´esplanada o caixa de paviment, amb compactació del 98% PM (P - 9)	1,58	494,800	781,78
3	F9A2ÇG01	m3	Paviment de tot-u artificial, amb estesa i piconatge del material al 98% del PM (P - 15)	27,41	74,220	2.034,37
4	XPASCAM1	u	Partida alçada a justificar per a la reparació de corbes puntuals, adequació de pendents i drenatge amb formació de trenca-aigües, sobre els camins existents a adequar. (P - 0)	15.000,00	0,150	2.250,00

PRESSUPOST

TOTAL	**Subcapítol 4**		**01.02.01.01**			**5.417,46**
Obra			01	Pressupost CD2_P		
Capítol			02	PARC DE RIBERA DE CALAMOT		
Subcapítol			01	CAMINS PROVISIONALS		
Subcapítol 4			02	FORMACIÓ DE NOU CAMÍ		

NUM.	CODI	UA	DESCRIPCIÓ	PREU	AMIDAMENT	IMPORT
1	F221Ç222	m2	Neteja i esbrossada del terreny, amb mitjans mecànics i càrrega manual o mecànica del material sobrant sobre camió, transport a l'abocador i canon d'abocament inclós (P - 2)	1,42	762,800	1.083,18
2	F221Ç902	m3	Excavació i càrrega de terra per a rebaix en capa de terra vegetal, amb mitjans mecànics (P - 3)	3,47	228,840	794,07
3	F2R9Ç001	m3	Transport de terres dins de l'obra o a l'abocador autoritzat, amb camió, inclòs canon d'abocament i certificat d'abocament (P - 12)	1,80	228,840	411,91
4	F221U010	m3	Excavació i càrrega de terra per a esplanació en terreny fluix, amb mitjans mecànics, amb part proporcional de reperfilat de talussos (P - 4)	3,75	1.144,200	4.290,75
5	F226Ç222	m3	Estesa, terraplenada i piconatge per a caixa de paviment de terres o explanada, amb una compactació del 95% del PM (no inclou terres),amb part proporcional de reperfilat de talussos (P - 7)	6,54	1.144,200	7.483,07
6	F227R0UF	m2	Repàs i piconatge d´esplanada o caixa de paviment, amb compactació del 98% PM (P - 9)	1,58	762,800	1.205,22
7	F9A2ÇG01	m3	Paviment de tot-u artificial, amb estesa i piconatge del material al 98% del PM (P - 15)	27,41	114,420	3.136,25
8	XPASCAM2	u	Partida alçada a justificar per a la reparació de corbes puntuals, adequació de pendents i drenatge amb formació de trenca-aigües, sobre els camins de nova formació. (P - 0)	10.000,00	0,150	1.500,00

TOTAL	**Subcapítol 4**	**01.02.01.02**		**19.904,45**
Obra		01	Pressupost CD2_P	
Capítol		02	PARC DE RIBERA DE CALAMOT	
Subcapítol		01	CAMINS PROVISIONALS	
Subcapítol 4		03	SENYALITZACIÓ	

NUM.	CODI	UA	DESCRIPCIÓ	PREU	AMIDAMENT	IMPORT
1	XPASCAM3	u	Partida alçada a justificar per a la senyalització dels camins provisionals d'accés a l'obra i de recorreguts per a vehicles d'ús social. S'indicaran els trams de camins i accessos accessos des de les carreteres del contorn de l'obra, distingint entre els camins d'ús exclusiu per a maquinària d'obra, els camins d'ús exclusiu per a vehicles d'ús social, i els camins d'ús compartit. (P - 0)	7.500,00	0,150	1.125,00

TOTAL	**Subcapítol 4**	**01.02.01.03**		**1.125,00**
Obra		01	Pressupost CD2_P	
Capítol		02	PARC DE RIBERA DE CALAMOT	
Subcapítol		02	XARXA DE BOQUES DE REG	

NUM.	CODI	UA	DESCRIPCIÓ	PREU	AMIDAMENT	IMPORT
1	F222Ç020	m3	Excavació de rasa, en terreny de trànsit, amb mitjans mecànics, amb terres deixades a la vora o càrrega a camió (P - 6)	9,06	101,268	917,49
2	F227A00F	m2	Repàs i piconatge de sòl de rasa de més de 0,6m d'amplària, amb compactació del 95% PM (P - 8)	2,15	112,520	241,92

MODIFICACIÓ DEL PROJECTE EXECUTIU DE LES OBRES D´URBANITZACIÓ DEL SECTOR PLA DE PONENT DE GAVÀ:
ACTUALITZACIÓ DE PREUS I NORMATIVA D´EXECUCIÓ DE L´ACTUACIÓ AUTÒNOMA DELS
PARCS DE RIBERA DE CANYARS I CALAMOT

PRESSUPOST

3	F228Ç001	m3	Rebliment i piconatge de rasa de 0,60 m d'amplària, com a màxim, amb terres, en tongades de 25 cm, com a màxim (P - 10)	23,80	67,512	1.606,79
4	F228U010	m3	Rebliment i piconatge de rasa de 0,60 m d'amplària, com a màxim, amb sauló sense garbellar per a protecció de conduccions, en tongades de 25 cm, com a màxim (P - 11)	29,31	33,756	989,39
5	P241-SIPP	m3	Transport de terres no contaminades per a reutilitzar dins de l'obra, amb camió de 12 t i temps d'espera per a la càrrega amb mitjans mecànics, mesurat sobre perfil teòric. (P - 28)	1,80	33,756	60,76
6	FFB1G001	m	Tub de polietile de densitat alta PE40 de 63 mm de diametre nominal exterior, de 10 bar de pressio nominal segons UNE 53-131-90, connectat per electrofussió o a pressio amb accessoris metàl.lics, inclou part proporcional d'accessoris i mà d'obra per a deixar l'unitat d'obra totalment acabada i provada segons p.c.t. (P - 20)	8,94	281,300	2.514,82
7	FJS1U030	u	Boca de reg amb bastiment i caixa de fosa de ferro, amb brida d'entrada rodona de 40 mm i racor de connexio tipus Barcelona o Madrid de 45 mm, amb rosca interior de 1 1/2", inclou accessoris de connexió articulada format per dos colzes i tub de pe, equipada amb vàlvula, col.locada amb morter (P - 23)	210,35	1,000	210,35
8	FDK3G001	u	Pericó de 120*60*60 cm de mides interiors, model de la companyia d'aigues, sobre base drenant de graves, lliscada i impermeabilitzada, amb comptador d'aigua.Inclou connexió a canonada d'aigua potable, tubs passamurs de 100 mm de diàmetre, bastiment i tapa metàl·lica amb tirador ocultable, Inclou tota la valvuleria i l'obra civil necessària. Inclou drets de connexió a la xarxa d'aigua potable. tot inclòs completament acabat. (P - 19)	2.000,00	1,000	2.000,00
9	FJM33BE4	u	Ventosa roscada de diàmetre nominal 1´´, de 16 bar de pressió de prova, de fosa, preu alt i muntada en pericó de canalització soterrada (P - 22)	86,48	1,000	86,48
10	FJSZÇ001	u	Verificació instal·lació i posta en servei de la instal·lació de boques de reg (P - 24)	250,00	1,000	250,00
11	FJZ10001	u	Treballs d'obra civil per part del contractista de suport a la companyia d'aigües perquè la companyia pugui fer la connexió de la nova canonada amb una canonada existent, amb els enllaços de polietilè, vàlvula de presa en càrrega, vàlvula de retenció, matxó doble de llautó, joc d'aixetes complerts, drets de connexió, arqueta segons especificacions companyia d'aigues, amb verificació oficial. Tots els treballs d'obra civil inclosos fins que la companyia deixi la connexió finalitzada. (P - 25)	787,50	1,000	787,50

TOTAL	**Subcapítol**	**01.02.02**	**9.665,50**

3.2.7.- RESUM DE PRESSUPOST

MODIFICACIÓ DEL PROJECTE EXECUTIU DE LES OBRES D´URBANITZACIÓ DEL SECTOR PLA DE PONENT DE GAVÀ:
ACTUALITZACIÓ DE PREUS I NORMATIVA D´EXECUCIÓ DE L´ACTUACIÓ AUTÒNOMA DELS
PARCS DE RIBERA DE CANYARS I CALAMOT

RESUM DE PRESSUPOST

NIVELL 2: Capítol			Import
Capítol	01.01	PARC DE RIBERA DE CANYARS	657.054,00
Capítol	01.02	PARC DE RIBERA DE CALAMOT	36.112,41
Obra	**01**	**Pressupost CD2_P**	**693.166,41**
			693.166,41

NIVELL 1: Obra			Import
Obra	01	Pressupost CD2_P	693.166,41
			693.166,41

3.2.8.- PRESSUPOST D'EXECUCIÓ PER CONTRACTE (PRESSUPOST D)

PRESSUPOST D'EXECUCIÓ PER CONTRACTE

PRESSUPOST D'EXECUCIÓ MATERIAL.....	693.166,41
6 % Benefici Industrial SOBRE 693.166,41.....	41.589,98
13 % Despeses generals SOBRE 693.166,41.....	90.111,63

PRESSUPOST D'EXECUCIÓ PER CONTRACTE 824.868,02

21 % IVA SOBRE 824.868,02.....	173.222,28

TOTAL PRESSUPOST PER CONTRACTE AMB IVA INCLÒS 998.090,30

Aquest pressupost d'execució per contracte (IVA inclòs) puja a

nou-cents noranta-vuit mil noranta euros amb trenta cèntims

Gavà, desembre de 2024

L’autor del projecte:

Esteve Riba Genescà (OUA)
Enginyer de camins, canals i ports (Col·legiat número: 25.288)

4. ANNEX 20 (NOU). ESTUDI DE GESTIÓ DE RESIDUS DE LES OBRES A EXECUTAR DELS PARCS DE RIBERA DE CANYARS I CALAMOT

ÍNDEX

4.1. MEMÒRIA DE LA GESTIÓ DE RESIDUS
4.2. PLÀNOLS DE LA GESTIÓ DE RESIDUS
4.3. PLEC DE CONDICIONS DE LA GESTIÓ DE RESIDUS
4.4. PRESSUPOST DE LA GESTIÓ DE RESIDUS
4.5. AMIDAMENTS
4.6 ESTADÍSTICA DE PARTIDES
4.7 QUADRE DE PREUS 1
4.8 PRESSUPOSTOS PARCIALS
4.9 RESUM DE PRESSUPOST
4.10 PRESSUPOST D'EXECUCIÓ PER CONTRACTE (E)

4.1.- MEMÒRIA DE LA GESTIÓ DE RESIDUS

4.1. MEMÒRIA DE LA GESTIÓ DE RESIDUS

1. INTRODUCCIÓ

L'objecte del present annex és determinar la correcta gestió dels residus generats durant les obres que s'avancen dels parcs de ribera de Canyars i Calamot del sector *Pla de Ponent* de Gavà, però adaptats a la normativa d'avui.

El projecte dels parcs de ribera vigent basa la gestió dels residus en el *Decret 201/94 de 26 de juliol*, que hi havia vigent en aquell moment.

Però avui hi ha vigent uns altres Decrets que han derogat aquell de quant es va redactar el projecte a l'any 2008.

El projecte inclou dos parcs de ribera, el parc de ribera de Canyars i el parc de ribera de Calamot, pel que el pressupost en quant a la gestió de residus s'ha separat així.

A partir d'aquest estudi de gestió de residus, el contractista elaborarà un *Pla de Gestió de Residus* que haurà de presentar abans d'iniciar l'obra, al Promotor i a la Direcció Facultativa. Aquesta l'haurà d'aprovar i seguidament passarà a ser un document contractual de l'obra.

2. CARACTERÍSTIQUES GENERALS DEL PROJECTE

Les obres de demolicions i enderrocs més importants a realitzar contemplades en el pojecte vigent dels parcs de ribera de 2008 són les següents:

- Enderroc d'edificacions afectades: naus, habitatges
- Enderroc d'estructures i obres de fàbrica
- Enderroc d'hivernacles
- Retirada de tanques
- Demolició de les voreres
- Enderroc de paviment de formigó
- Enderroc de les vorades, amb o sense rigola.
- Enderroc de canonades de serveis urbanístics que queden fora de servei per afectacions: aigua potable, MT i BT, telecomunicacions.

3. MARC LEGAL

Durant les obres d'execució dels parcs de ribera de Canyars i Calamot, es generaran una sèrie de residus que hauran de ser gestionats correctament, amb la finalitat de minimitzar qualsevol impacte sobre l'entorn.

La gestió de residus complirà:

- El *Reial Decret 105/2008 d'1 de febrer*, *pel que es regula la producció i gestió dels residus de construcció i demolició*, que es vigent, excepte la disposició addicional 4. Te caràcter de norma bàsica i és d'aplicació a tot Espanya.

- El *Decret 89/2010 de 29 de juny* pel qual s'aprova el *Programa de gestió de residus de la construcció de Catalunya (PROGROC),* on es regula la producció i gestió dels residus de la construcció i demolició, així com el cànon sobre la deposició controlada dels residus de la construcció. Que ha adaptat a la normativa autonòmica les disposicions de l'esmentat *Reial Decret 105/2008 d'1 de febrer*. Es vigent, però derogat en part pel *Reial Decret 210/2018 de 6 d'abril*.

- *Reial Decret 209/2018, de 6 d'abril, pel qual s'aprova el Pla territorial sectorial d'infraestructures de gestió de residus municipals de Catalunya (PINFRECAT20) (publicat al BOE núm. 92, de 16 d'abril)*

- *Reial Decret 210/2018 de 6 d'abril*, pel que s'aprova el *Programa de Prevenció i Gestió de residus i Recursos de Catalunya (PRECAT20).* Que es vigent, excepte amb alguns articles concrets que han estat declarats nuls per sentencies.

- *El Decret 152/2017 de 17 d'octubre, sobre la classificació, la codificació i les vies de gestió dels residus a Catalunya.* Que es plenament vigent i estableix les vies de gestió dels residus que es produeixen o gestionen a Catalunya, incloent el *Catàleg de residus de Catalunya*.

- La *Llei 7/2022 de 8 d'abril de residus i sòls contaminats per a una economia circular*. Que es plenament vigent i que en els seus Annexes II i III crea les operacions de valorització i eliminació codificades amb 4 dígits.

- La llista de residus que estableix la *Decisió 2014/955/UE de la Comissió, de 18 de desembre de 2014.*

- *L'Ordre APM/1007/2017 de 10 d'octubre*, sobre *normes generals de valorització dels materials naturals excavats per a la seva utilització en operacions de rebliments i obres diferents a les que es varen generar*. Que es plenament vigent, per bé que afecta a les terres que no formen part del present Annex.

- *Real Decreto RD396/2006, de 31 de marzo, pel el que s'estableixen les disposicions mínimes de seguretat i salud aplicables als treballs amb risc d'exposició l'amiant.*

- *Real Decreto 1304/2009, de 31 de julio, por el que se modifica el Real Decreto 1481/2001, de 27 de diciembre, por el que se regula la eliminación de residuos mediante depósito en vertedero.*

- *Ordre ACC/9/2023, de 23 de gener, per la qual es regula la utilització dels àrids reciclats procedents de la valorització de residus de la construcció i demolició. Aquesta normativa vol fomentar i impulsar l'ús dels àrids reciclats, desenvolupant l'article 147 de la Llei 5/2020, del 29 d'abril, de mesures fiscals, financeres, administratives del sector públic i de creació de l'impost sobre les instal·lacions que incideixen en el medi ambient.*

4. IDENTIFICACIÓ DELS RESIDUS I ESTIMACIÓ DE LA QUANTITAT

Durant l'execució de les obres es generaran uns residus que es detallen i es quantifiquen mitjançant les taules d'avaluació de volums i pesos exposades a l'esmentat *Programa de gestió de residus de la construcció de Catalunya (Decret 89/2010 de 29 de juny),* publicat per la Generalitat de Catalunya, Departament de Medi Ambient i Habitatge i tenint en compte la llista europea de residus, que estableix la *Decisió 2014/955/UE de la Comissió, de 18 de desembre de 2014.*

Separem els residus a considerar per parcs.

Al final del present annex s'adjunten les taules d'avaluació de volums i pesos comentades, i a continuació es presenten unes taules resum:

En cada parc s'ha estimat:

a) Enderrocs d'urbanització: murs, tanques hivernacles, paviments...
b) Enderrocs de coberts , petites edificacions i hivernacles.

Els *enderrocs que es generen a la urbanització*, i segons estableix el projecte vigent de 2008, són els següents:

Pel que respecte al parc de ribera de Canyars:

DEFINICIÓ I AMIDAMENT DELS ENDERROCS EN LA URBANITZACIÓ								
TÍTOL PROJECTE: DOCUMENT A: OBRES BÀSIQUES A LA RIERA DE CANYARS								
	Descripció:	***u:***	***L (m):***	***Sup (m2):***	***e (m):***	***Volum (m3):***	***γ:***	***Pes (t):***
MESCLES BITUMINOSES 17 03 02	Demolició de Paviment de mescla bituminosa			0,00	0,10	0,00	2,40	0,00
	Fresat			0,00	0,00	0,00	2,40	0,00
	Suma:					***0,00***		***0,00***
FORMIGÓ 17 01 01	Demolició de paviment de formigó			409,00	0,20	81,80	2,30	188,14
	Demolició de cuneta trinagular de formigó		153,00	229,50	0,15	34,43	2,30	79,18
	Enderroc d'estruct. de form. en massa o armat					374,40	2,30	861,12
	Retirada reixat metàl·lic 2 m i daus de formigó		745,00			29,80	2,30	68,54
	Desmuntatge senyals de trànsit (placa, suports i fonaments)			54,00		3,84	2,30	8,83
	Prisma telef soterrat (actuacions provisionals)		46,00	0,08		3,68	2,30	8,46
	Suma:					***527,95***		***1.214,27***
METALLS 17 04 05 / 17 04 07	Retirada reixat metàl·lic 2 m i daus de formigó		745,00			0,85	7,85	6,71
	Desmuntatge d'hivernacles (estruct. metàl·lica)			1.573,00		1,00	7,85	7,87
	Enderroc d'estruct. de form. en massa o armat (aquí: armats)					4,77	7,85	37,44
	Desmuntatge senyals de trànsit (placa, suports i fonaments)			54,00		2,52	7,85	19,78
	Torres metàl·liques MT (actuacions provisionals)	7				4,46	7,85	35,00
	Línia MT soterrada (alumini) (actuacions provisionals)		262,60			0,19	2,70	0,51
	Enderroc de canalització soterrda(actuacions definitives)		355,00	0,03		6,26	7,85	49,14
	Suma:					***20,05***		***156,44***
FUSTA 17 02 01	Desmuntatge de pals de fusta			0,03		0,00	0,50	0,00
	Suma:					***0,00***		***0,00***
OBRA DE FÀBRICA 17 01 02 / 17 01 03	Enderroc de mur, fonament o alçat de form. o obra de fàbrica					278,48	1,80	250,63
	Suma:					***278,48***		***250,63***
ALTRES MATERIALS 17 04 11	Retirada línia aèria MT (actuacions provisionals)		2989,60	54,6mm2		0,49		1,37
	Retirada línia aèria telf (actuacions provisionals)		200,00			0,01		0,03
	Línia MT soterrada (plastic) (actuacions provisionals)		262,60			0,71	0,93	0,66
	Retirar tub PE DN=200mm (actuacions provisionals)		878,00	0,01		9,13	0,93	8,49
	Desmuntatge d'hivernacles (plastic)			1.573,00		0,01	7,85	0,08
	Suma:					***10,35***		***10,63***
	SUMA TOTAL:					***836,82***		***1.631,98***
Nota: de color groc, les xifres que es poden seguir en els amidaments del pressupost dels enderrocs generals del parc de ribera								
Nota: de color rosat, les xifres que es poden seguir en els amidaments del pressupost de les actuacions avançades definitives i provisionals								

Taula 1.- Definició i amidament dels residus generats en l'execució de les obres del parc de ribera de Canyars en la seva part d'urbanització. De colot groc, els amidaments del projecte vigent de 2008, i de color rosat, els nous amidaments de residus generats en les actuacions provisionals.

I pel que respecta al parc de ribera del Calamot:

DEFINICIÓ I AMIDAMENT DELS ENDERROCS EN LA URBANITZACIÓ								
TÍTOL PROJECTE: DOCUMENT A: OBRES BÀSIQUES EN EL TORRENT DEL CALAMOT								
	Descripció:	u:	L (m):	Sup (m2):	e (m):	Volum (m3):	γ:	Pes (t):
MESCLES BITUMINOSES 17 03 02	Demolició de Paviment de mescla bituminosa			0,00	0,00	0,00	2,40	0,00
	Fresat			0,00	0,00	0,00	2,40	0,00
	Suma:					0,00		0,00
FORMIGÓ 17 01 01	Demolició de paviment de formigó			102,50	0,20	20,50	2,30	47,15
	Enderroc de mur, fonament o alçat de formigó armat		62,00		var.	15,88	2,30	36,51
	Suma:					36,38		83,66
METALLS 17 04 05 / 17 04 07	End. de mur, fonament o alçat de form. armat (aquí: armat)					0,12	7,85	0,95
	Suma:					0,12		0,95
FUSTA 17 02 01	Desmuntatge de pals de fusta			0,03		0,00	0,50	0,00
	Suma:					0,00		0,00
OBRA DE FÀBRICA 17 01 02 / 17 01 03	Enderroc de mur, fonament o alçat de form. o obra de fàbrica		72,93		0,20	7,29	1,80	13,13
	Suma:					7,29		13,13
ALTRES MATERIALS 17 04 11	Retirada línia aèria MT	0	0,00	54,6mm2		0,00		0,00
	Retirada línia aèria telf	0	0,00			0,00		0,00
	Suma:					0,00		0,00
	SUMA TOTAL:					43,79		97,74
Nota: de color groc, les xifres que es poden seguir en els amidaments del pressupost dels enderrocs generals del parc de ribera								

Taula 2.- Definició i amidament dels residus generats en l'execució de les obres del parc de ribera del Calamot en la seva part d'urbanització. De colot groc, els amidaments del projecte vigent de 2008

Els <u>enderrocs que es generen en les edificacions, coberts i naus industrials</u>, segons estableix el projecte vigent de 2008, són els següents:

Pel que respecte al parc de ribera de Canyars:

DEFINICIÓ I AMIDAMENT DELS ENDERROCS EN HABITATGES I NAUS INDUSTRIALS							
TÍTOL PROJECTE: DOCUMENT A: OBRES BÀSIQUES A LA RIERA DE CANYARS							
Codi:	Descripció:	Tipus construcció:	Superfície S m2:	Alçada h m:	Volum aparent m3:	Nº plantes:	Superfície construida (m2):
26/A/B	Nau	Nau obra fàbrica	91,80	6,60	605,88	2	183,60
33.1	ET	Habitatge obra fàbrica	211,00	3,00	633,00	1	211,00
34/A/B/C	Habitatge	Habitatge obra fàbrica	242,80	6,60	1.602,48	2	485,60
44/B2	Habitatge	Habitatge obra fàbrica	64,50	3,30	212,85	1	64,50
48/D	Habitatge	Habitatge obra fàbrica	43,29	3,30	142,86	1	43,29
70/A/B	Habitatge	Habitatge obra fàbrica	68,00	6,60	448,80	2	136,00
88/A	Habitatge	Habitatge obra fàbrica	83,38	3,30	275,15	1	83,38
88/B	Nau	Nau obra fàbrica	289,18	3,30	954,29	1	289,18
88/C	Habitatge	Habitatge obra fàbrica	19,76	2,00	39,52	1	19,76
sense	Nau	Nau obra fàbrica	780,00	6,00	4.680,00	2	1.560,00
							3.076,31

DESCOMPOSAT DE RESIDUS QUE ES GENEREN EN ELS HABITATGES I NAUS INDUSTRIALS				
1.- Habitatge d'obra de fàbrica				
Sup a enderrocar:	1043,53	m2		
Descripció:	Pes (t/m2):	Pes residu (t):	Volum aparent (m3/m2):	Volum aparent (m3):
Obra de fàbrica	0,5420	565,593	0,5120	534,287
Formigó	0,0840	87,657	0,0620	64,699
Barreja	0,0520	54,264	0,0820	85,569
Metalls	0,0040	4,174	0,0009	0,939
Fustes	0,0230	24,001	0,0663	69,186
Vidres	0,0006	0,626	0,0004	0,417
Plàstics	0,0004	0,417	0,0004	0,417
Betum	0,0000	0,000	0,0000	0,000
Altres	0,0040	4,174	0,0080	8,348
Suma:	0,7100	740,906	0,7320	763,864

2.- Habitatge d'estructura de formigo				
Sup a enderrocar:	0,00	m2		
Descripció:	Pes (t/m2):	Pes residu (t):	Volum aparent (m3/m2):	Volum aparent (m3):
Obra de fàbrica	0,3380	0,000	0,3825	0,000
Formigó	0,7110	0,000	0,5253	0,000
Barreja	0,0510	0,000	0,0347	0,000
Metalls	0,0160	0,000	0,0036	0,000
Fustes	0,0017	0,000	0,0047	0,000
Vidres	0,0016	0,000	0,0010	0,000
Plàstics	0,0008	0,000	0,0007	0,000
Betum	0,0009	0,000	0,0012	0,000
Altres	0,0090	0,000	0,0153	0,000
Suma:	1,1300	0,000	0,9690	0,000

3.- Nau industrial d'obra de fàbrica				
Sup a enderrocar:	2032,78	m2		
Descripció:	Pes (t/m2):	Pes residu (t):	Volum aparent (m3/m2):	Volum aparent (m3):
Obra de fàbrica	0,5580	1134,291	0,5270	1071,275
Formigó	0,3450	701,309	0,2550	518,359
Barreja	0,0350	71,147	0,0240	48,787
Metalls	0,0078	15,856	0,0017	3,456
Fustes	0,0230	46,754	0,0644	130,911
Vidres	0,0008	1,626	0,0005	1,016
Plàstics	0,0004	0,813	0,0004	0,813
Betum	0,0000	0,000	0,0000	0,000
Altres	0,0060	12,197	0,0010	2,033
Suma:	0,9760	1983,993	0,8740	1776,650

4.- Nau industrial d'estuctura de formigó				
Sup a enderrocar:	0,00	m2		
Descripció:	Pes (t/m2):	Pes residu (t):	Volum aparent (m3/m2):	Volum aparent (m3):
Obra de fàbrica	0,1450	0,000	0,1480	0,000
Formigó	0,6450	0,000	0,5550	0,000
Barreja	0,0350	0,000	0,0240	0,000
Metalls	0,0200	0,000	0,0045	0,000
Fustes	0,0230	0,000	0,0644	0,000
Vidres	0,0008	0,000	0,0005	0,000
Plàstics	0,0004	0,000	0,0040	0,000
Betum	0,0000	0,000	0,0000	0,000
Altres	0,0060	0,000	0,0010	0,000
Suma:	0,8752	0,000	0,8014	0,000

5.- Nau industrial d'estructura d'acer				
Sup a enderrocar:	0,00	m2		
Descripció:	Pes (t/m2):	Pes residu (t):	Volum aparent (m3/m2):	Volum aparent (m3):
Obra de fàbrica	0,1450	0,000	0,1480	0,000
Formigó	0,3450	0,000	0,2550	0,000
Barreja	0,0350	0,000	0,0240	0,000
Metalls	0,0400	0,000	0,0100	0,000
Fustes	0,0230	0,000	0,0644	0,000
Vidres	0,0008	0,000	0,0005	0,000
Plàstics	0,0004	0,000	0,0040	0,000
Betum	0,0000	0,000	0,0000	0,000
Altres	0,0060	0,000	0,0010	0,000
Suma:	0,5952	0,000	0,5069	0,000

6.- TOTAL FINAL				
Sup a enderrocar:	3076,31	m2		
Descripció:	Pes (t/m2):	Pes residu total (t):	Volum aparent (m3/m2):	Volum aparent total (m3):
Obra de fàbrica		1699,885		1605,562
Formigó		788,966		583,058
Barreja		125,411		134,356
Metalls		20,030		4,395
Fustes		70,755		200,097
Vidres		2,252		1,434
Plàstics		1,231		1,231
Betum		0,000		0,000
Altres		16,371		10,381
Suma:		2724,900		2540,514

Taula 3.- Definició i amidament dels residus generats en l'execució de les obres del parc de ribera de Canyars en la seva part d'edificacions, coberts i naus industrials. De colot groc els amidaments del projecte vigent de 2008

I pel que respecta al parc de ribera del Calamot:

DEFINICIÓ I AMIDAMENT DELS ENDERROCS EN HABITATGES I NAUS INDUSTRIALS							
TÍTOL PROJECTE: DOCUMENT A: OBRES BÀSIQUES EN EL TORRENT DEL CALAMOT							
Codi:	Descripció:	Tipus construcció:	Superfície S m2:	Alçada h m:	Volum aparent m3:	Nº plantes:	Superfície construida (m2):
Edif-2	Habitatge	Habitatge obra fàbrica	60,00	6,00	360,00	2	120,00
19.1	ET	Habitatge obra fàbrica	37,50	2,50	93,75	1	37,50
							157,50

DESCOMPOSAT DE RESIDUS QUE ES GENEREN EN ELS HABITATGES I NAUS INDUSTRIALS				
1.- Habitatge d'obra de fàbrica				
Sup a enderrocar:	157,50	m2		
Descripció:	Pes (t/m2):	Pes residu (t):	Volum aparent (m3/m2):	Volum aparent (m3):
Obra de fàbrica	0,5420	85,365	0,5120	80,640
Formigó	0,0840	13,230	0,0620	9,765
Barreja	0,0520	8,190	0,0820	12,915
Metalls	0,0040	0,630	0,0009	0,142
Fustes	0,0230	3,623	0,0663	10,442
Vidres	0,0006	0,095	0,0004	0,063
Plàstics	0,0004	0,063	0,0004	0,063
Betum	0,0000	0,000	0,0000	0,000
Altres	0,0040	0,630	0,0080	1,260
Suma:	0,7100	111,825	0,7320	115,290

2.- Habitatge d'estructura de formigo				
Sup a enderrocar:	0,00	m2		
Descripció:	Pes (t/m2):	Pes residu (t):	Volum aparent (m3/m2):	Volum aparent (m3):
Obra de fàbrica	0,3380	0,000	0,3825	0,000
Formigó	0,7110	0,000	0,5253	0,000
Barreja	0,0510	0,000	0,0347	0,000
Metalls	0,0160	0,000	0,0036	0,000
Fustes	0,0017	0,000	0,0047	0,000
Vidres	0,0016	0,000	0,0010	0,000
Plàstics	0,0008	0,000	0,0007	0,000
Betum	0,0009	0,000	0,0012	0,000
Altres	0,0090	0,000	0,0153	0,000
Suma:	1,1300	0,000	0,9690	0,000

3.- Nau industrial d'obra de fàbrica				
Sup a enderrocar:	0,00	m2		
Descripció:	Pes (t/m2):	Pes residu (t):	Volum aparent (m3/m2):	Volum aparent (m3):
Obra de fàbrica	0,5580	0,000	0,5270	0,000
Formigó	0,3450	0,000	0,2550	0,000
Barreja	0,0350	0,000	0,0240	0,000
Metalls	0,0078	0,000	0,0017	0,000
Fustes	0,0230	0,000	0,0644	0,000
Vidres	0,0008	0,000	0,0005	0,000
Plàstics	0,0004	0,000	0,0004	0,000
Betum	0,0000	0,000	0,0000	0,000
Altres	0,0060	0,000	0,0010	0,000
Suma:	0,9760	0,000	0,8740	0,000

4.- Nau industrial d'estuctura de formigó				
Sup a enderrocar:	0,00	m2		
Descripció:	Pes (t/m2):	Pes residu (t):	Volum aparent (m3/m2):	Volum aparent (m3):
Obra de fàbrica	0,1450	0,000	0,1480	0,000
Formigó	0,6450	0,000	0,5550	0,000
Barreja	0,0350	0,000	0,0240	0,000
Metalls	0,0200	0,000	0,0045	0,000
Fustes	0,0230	0,000	0,0644	0,000
Vidres	0,0008	0,000	0,0005	0,000
Plàstics	0,0004	0,000	0,0040	0,000
Betum	0,0000	0,000	0,0000	0,000
Altres	0,0060	0,000	0,0010	0,000
Suma:	0,8752	0,000	0,8014	0,000

5.- Nau industrial d'estructura d'acer				
Sup a enderrocar:	0,00	m2		
Descripció:	Pes (t/m2):	Pes residu (t):	Volum aparent (m3/m2):	Volum aparent (m3):
Obra de fàbrica	0,1450	0,000	0,1480	0,000
Formigó	0,3450	0,000	0,2550	0,000
Barreja	0,0350	0,000	0,0240	0,000
Metalls	0,0400	0,000	0,0100	0,000
Fustes	0,0230	0,000	0,0644	0,000
Vidres	0,0008	0,000	0,0005	0,000
Plàstics	0,0004	0,000	0,0040	0,000
Betum	0,0000	0,000	0,0000	0,000
Altres	0,0060	0,000	0,0010	0,000
Suma:	0,5952	0,000	0,5069	0,000

6.- TOTAL FINAL				
Sup a enderrocar:	157,50	m2		
Descripció:	Pes (t/m2):	Pes residu total (t):	Volum aparent (m3/m2):	Volum aparent total (m3):
Obra de fàbrica		85,365		80,640
Formigó		13,230		9,765
Barreja		8,190		12,915
Metalls		0,630		0,142
Fustes		3,623		10,442
Vidres		0,095		0,063
Plàstics		0,063		0,063
Betum		0,000		0,000
Altres		0,630		1,260
Suma:		111,825		115,290

Taula 4.- Definició i amidament dels residus generats en l'execució de les obres del parc de ribera del Calamot en la seva part d'edificacions, coberts i naus industrials. De colot groc els amidaments del projecte vigent de 2008

5 MESURES PER A LA PREVENCIÓ DE RESIDUS

La majoria dels residus que es generaran en l'obra, són de naturalesa no perillosa, però en cas d'aparèixer petites quantitats de residus contaminants o perillosos, es tractaran amb precaució i preferiblement es retiraran de l'obra a mesura que es vagin utilitzant. El constructor s'encarregarà d'emmagatzemar separadament aquests residus fins la seva entrega al "gestor de residus" corresponent i, en el seu cas, especificarà en els contractes a formalitzar amb els subcontractistes la obligació d'aquests de retirar de l'obra tots els residus generats per la seva activitat, així com de responsabilitzar-se de la seva gestió posterior.

6 OPERACIONS DE REUTILITZACIÓ, VALORITZACIÓ O ELIMINACIÓ DELS RESIDUS

El gestor autoritzat de Residus de Construcció i/o Demolició (RCD), pot orientar i aconsellar sobre els tipus de residus i la forma de gestió més adequada. Pot indicar si existeixen possibilitats de reciclatge.

Es disposa d'una llarga llista de residus que apareix en la *Decisió 2014/955/UE de la Comissió, de 18 de desembre de 2014.* No obstant, en el cas de Catalunya, s'ha fet una adaptació i es disposa d'un *Catàleg de residus de Catalunya*, on es defineixen unes vies de gestió orientatives i de caràcter informatiu que pel nostre cas són les següents:

Codi europeu	Descripció	Vies de gestió		Classificació
		VAL (valorització)	TDR (tractament de residus)	
17 01 01	Formigó (Forjats, murs, lloses, etc)	V71	T11/T15	INERT
17 02 01	Fusta (Tanques, pals elèctrics, etc)	V15	-	NO ESPECIAL
17 03 02	Mescles bituminoses (Pavi vials)	V71	T12	INERT
17 04 07	Ferro i acer (estructures, tubs, etc)	V41	T11	INERT
17 04 11	Cables (Instal·lacions)	V45	T11	INERT
170904	Residus mesclats de construcció i demolició diferents dels especificats en els codis 170901, 170902 i 170903	V71	T15/T33	INERT
150101	Envasos de paper i cartró	V11/V51/V85/V61	T12	INERT
170203	Plàstic	V12	T12	INERT
170407	Metalls barrejats	V41	-	INERT
170405	Ferro i acer	V41	-	INERT
170504	Terra i pedres diferents de les especificades en el codi 170503	V71/V84	T15/T11	INERT

Taula 5.- Definició de les vies de gestió dels residus generats

LLEGENDA:

Valorització
V11: reciclatge de paper i cartró
V12: reciclatge de plàstics
V14: reciclatge de vidre
V15: reciclatge i reutilització de fustes.
V41: reciclatge i recuperació de metalls o compostos metàl·lics
V45: recuperació de cables
V51: recuperació, reutilització i regeneració d'envasos

V61: utilització com a combustible
V71: utilització en la construcció
V84: utilització per a rebliments de terrenys
V85: valorització amb procés anaerobi + compostatge

Tractament de residus
T11: deposició de residus inerts
T12: deposició de residus no especials
T15: deposició en dipòsit de terres i runes
T21: Incineració de residus no halogenat
T33: Estabilització

Pel tractament dels residus, proposem el següents gestors:

RESTAURACIONS I SERVEIS EL PAPIOL, SA I GESTORA DE RUNES DE LA CONSTRUCCIÓ, SA UTE SÍLVIA 2

Codi gestor
E-921.06

Codi NIMA
0800467979

Adreça física
CTRA. C-1413 (PEDRERA SÍLVIA AMPLIACIÓ), KM.4,3
08754 EL PAPIOL

Adreça de correspondència
C/ BOLÍVIA, 2
08754 EL PAPIOL

Telèfon
936731842

E-mail
tprat@sdearcilla.com

LOCALITZACIÓ

Veure localització

Coordenades UTM ETRS89
X: 416551 // Y: 4588902

DADES DE L'ACTIVITAT

Activitat

MONODIPÒSIT CONTROLAT DE TERRES I RUNES.

Operacions autoritzades

T15 Deposició en dipòsit de terres i runes

BURÉS PROFESIONAL, SA

Codi gestor
E-1278.11

Adreça física
CAMÍ DEL PI TORT, S/N
08860 CASTELLDEFELS

Adreça de correspondència
CAMÍ DEL PI TORT, S/N
08860 CASTELLDEFELS

Telèfon
936365511

Fax

Email
comunicaciones@burespro.com

Web

Codi NIMA
0800553783

Coordenades UTM ETRS89
X: 415863 // Y: 4569920

Veure localització

Activitat
TRITURACIÓ DE RESIDUS VEGETALS.

Operacions autoritzades
V15 Reciclatge i reutilització de fustes

CHATARRAS R. GARCÍA, SA

Codi gestor
E-1491.14

Adreça física
POL. IND. ESTRUCH - AV. VERGE DE MONTSERRAT, 10
08820 EL PRAT DE LLOBREGAT

Adreça de correspondència
POL. IND. ESTRUCH - AV. VERGE DE MONTSERRAT, 10
08820 EL PRAT DE LLOBREGAT

Telèfon
933708955

Fax

Email
chargsa@chargsa.com

Web

Codi NIMA
0800600098

Coordenades UTM ETRS89
X: 425113 // Y: 4575814

Veure localització

Adaptat al RD 110/2015 de RAEE
Sí

Activitat
CLASSIF. DE FERRALLA, PAPER I CARTRÓ, PLÀSTIC, VIDRE I FUSTA, VALORITZ. DE CABLE MITJANÇANT LA SEPARACIÓ DEL PLÀSTIC DE LA FRACCIÓ METÀL·LICA, I CRT DE RESIDUS P I NP (INCLOS RAEE)

Operacions autoritzades
T62 Gestió a través d'un Centre de Recollida i Transferència
V11 Reciclatge de paper i cartó
V12 Reciclatge de plàstics
V14 Reciclatge de vidre
V15 Reciclatge i reutilització de fustes
V41 Reciclatge i recuperació de metalls o compostos metàl·lics
V45 Recuperació de cables

En cas que el contractista principal vulgui gestionar els residus amb un gestor diferent dels proposats anteriorment, pot consultar la pàgina web de *l'Agència Catalana de Residus*:

http://www.arc-cat.net/ca/home.asp

7 MESURES PER A LA SEPARACIÓ DE RESIDUS

Els residus de la mateixa naturalesa o similar hauran d'emmagatzemar-se en els mateixos contenidors, ja que d'aquesta manera s'aprofita millor l'espai i es facilita la seva posterior valorització.

En cas d'aparèixer residus perillosos o especials, hauran de separar-se i guardar-se en un contenidor segur o en una zona reservada, que resti tancada quan no s'utilitzin i degudament protegida de la pluja. S'ha d'impedir que un eventual abocament d'aquests materials arribi al sòl, ja que d'una altra manera

provocaria la seva contaminació. Per tant, serà necessària una impermeabilització del sòl mitjançant la construcció de soleres de formigó o zones asfaltades.

Els recipients en els que es guardin aquests materials, han d'estar etiquetats amb claredat i tancar perfectament, per tal d'evitar derrames o pèrdues per evaporació. Els recipients per ells mateixos, també mereixen un maneig i evacuació especials: s'han de protegir del calor excessiu o del foc, ja que contenen productes fàcilment inflamables.

Segons el *Real Decret 105/2008*, els residus de construcció i demolició hauran de separar-se en les següents fraccions, quan, de forma individualitzada per cadascuna d'aquestes fraccions, la quantitat prevista de generació pel total de l'obra superi les següents quantitats:

- Formigó: 80 Tn
- Totxanes, rajols, ceràmics: 40 Tn
- Metall: 2 Tn
- Fusta: 1 Tn
- Vidre: 1 Tn
- Plàstic: 0,5 Tn
- Paper i cartó: 0,5 Tn

En el nostre cas concret de les obres dels parcs de ribera el *"posseïdor dels residus"* (el titular de l'empresa que efectua les operacions generadores dels residus), haurà de portar a terme les següents separacions o fraccions de residus, en la mateixa obra, o bé a través del gestor de residus, sempre que quedi justificat.

El resum final de quantitats de residus i fraccions en el parc de ribera de Canyars, s'obté sumant els totals corresponents a la urbanització i als habitatges:

DEFINICIÓ I AMIDAMENT DELS ENDERROCS TOTALS EN LA URBANITZACIÓ I EN ELS HABITATGES									
TÍTOL PROJECTE: DOCUMENT A: OBRES BÀSIQUES A LA RIERA DE CANYARS									
Codi	***Descripció:***	***Volum (m3)***			***Pes (t)***			***Quantitat***	***Fracció***
europeu:		***Urbanit:***	***Habitat:***	***Total:***	***Urbanit:***	***Habitat:***	***Total:***	***fracció (t):***	***(u):***
17 03 02 (1)	Mescles bituminoses: paviments vials	0,00	0,00	0,00	0,00	0,00	0,00	80	0
17 01 01	Formigó: forjats, murs, lloses..	527,95	583,06	1.111,00	1.214,27	788,97	2.003,24	80	25
17 04 05/07	Ferro i acer: estructures, tubs	20,05	4,39	24,45	156,44	20,03	176,47	2	88
17 02 01	Fusta: tanques, pals elèctrics	0,00	200,10	200,10	0,00	70,76	70,76	1	71
17 01 02/03	Obres de fàbrica	278,48	1.605,56	1.884,04	250,63	1.699,88	1.950,52	40	49
17 02 02	Vidre	0,00	1,43	1,43	0,00	2,25	2,25	1	2
17 02 03	Plàstic	9,85	1,23	11,08	9,23	1,23	10,46	0,5	21
17 01 07	Barreja (residus mesclats)	0,00	134,36	134,36		125,41	125,41	40	3
17 04 11 (2)	Cables: instal·lacions	0,50	10,38	10,88	1,40	16,37	17,77	2	9
	Suma final:	***836,82***	***2.540,51***	***3.377,34***	***1.631,98***	***2.724,90***	***4.356,88***		

Taula 6.- Resum final de quantitats fe residus i fraccions en l'execució de les obres del parc de ribera de Canyars.

I el mateix pel parc de ribera del Calamot, on s'obté el següent resum final:

DEFINICIÓ I AMIDAMENT DELS ENDERROCS TOTALS EN LA URBANITZACIÓ I EN ELS HABITATGES									
TÍTOL PROJECTE: DOCUMENT A: OBRES BÀSIQUES EN EL TORRENT DEL CALAMOT									
Codi	***Descripció:***	***Volum (m3)***			***Pes (t)***			***Quantitat***	***Fracció***
europeu:		***Urbanit:***	***Habitat:***	***Total:***	***Urbanit:***	***Habitat:***	***Total:***	***fracció (t):***	***(u):***
17 03 02 (1)	Mescles bituminoses: paviments vials	0,00	0,00	0,00	0,00	0,00	0,00	80	0
17 01 01	Formigó: forjats, murs, lloses..	36,38	9,77	46,14	83,66	13,23	96,89	80	1
17 04 05/07	Ferro i acer: estructures, tubs	0,12	0,14	0,26	0,95	0,63	1,58	2	1
17 02 01	Fusta: tanques, pals elèctrics	0,00	10,44	10,44	0,00	3,62	3,62	1	4
17 01 02/03	Obres de fàbrica	7,29	80,64	87,93	13,13	85,37	98,49	40	2
17 02 02	Vidre	0,00	0,06	0,06	0,00	0,09	0,09	1	0
17 02 03	Plàstic	0,00	0,06	0,06	0,00	0,06	0,06	0,5	0
17 01 07	Barreja (residus mesclats)	0,00	12,92	12,92		8,19	8,19	40	0
17 04 11 (2)	Cables: instal·lacions	0,00	1,26	1,26	0,00	0,63	0,63	2	0
	Suma final:	***43,79***	***115,29***	***159,08***	***97,74***	***111,83***	***209,57***		

Taula 7.- Resum final de quantitats fe residus i fraccions en l'execució de les obres del parc de ribera del Calamot.

[1] La normativa no determina en quines fraccions s'han de separar les mescles bituminoses, per això ho hem equiparat a les fraccions determinades pel formigó.
[2] La normativa no determina en quines fraccions s'han de separar els cables, per això ho hem equiparat a les fraccions determinades pel metall.

Per a una correcta gestió dels residus generats cal tenir en compte el procés de generació dels mateixos, és a dir, la tècnica de desconstrucció. Com a procés de desconstrucció s'entén el conjunt d'accions de desmantellament d'una construcció que fa possible un alt grau de recuperació i aprofitament dels materials, per tal de poder-los valoritzar. Així, amb l'objectiu de facilitar els processos de reciclatge i gestió dels residus, cal disposar de materials de naturalesa homogènia i exempts de materials perillosos.

Per tal de facilitar el tractament posterior dels materials i residus obtinguts durant l'enderroc de paviments i altres elements i la desinstal·lació de xarxes en estesa aèria, majoritàriament mitjançant disposició, la desconstrucció es realitzarà de tal manera que els diversos components puguin separar-se fàcilment en l'origen, i ser disposats segons la seva naturalesa. Amb aquest objectiu es disposaran diverses superfícies degudament impermeabilitzades per acollir els materials obtinguts segons la seva naturalesa, especialment per segregar correctament els residus especials, no especials i inerts. Les accions que es duran a terme per aconseguir aquesta separació són les següents:

- Adequació de diferents superfícies o recipients per a la segregació correcta dels residus
  - ✓ Enderrocs d'obra (formigó, metall, fusta...)
  - ✓ Cablejat elèctric
  - ✓ Paviment de formigó
  - ✓ Altres: vidre, fusta, plàstics.
- Identificació mitjançant cartells de la ubicació dels diferents residus
- Codi d'identificació segons el Catàleg Europeu de Residus
- Nom, direcció i telèfon del titular dels residus
- Naturalesa dels riscs

Es realitzarà un control dels volums al final de l'obra i de la correcta gestió de tots ells, comprovant que el Pla de Gestió de Residus presentat pel Contractista a l'iniciar l'obra, s'ha portat a bon terme.

Els objectius generals de l'aplicació d'un Pla de Gestió de Residus consisteixen principalment en:

- Incidir en la cultura del persónal de l'obra amb l'objectiu de millorar en la gestió dels residus.
- Planificar i minimitzar el possible impacte ambiental dels residus de l'obra. En aquest cas els objectius es centraran en la classificació en origen i la correcta gestió externa dels residus.

El seguiment es realitzarà documentalment i visualment tal i com indiquen les normes del Catàleg de Residus de Catalunya. Documentalment es comprovarà mitjançant:

- Fitxa d'acceptació (FA): Acord normalitzat que, per a cada tipus de residu, s'ha de subscriure entre el productor o posseïdor del mateix i l'empresa gestora escollida.

- Full de seguiment (FS): Document que ha d'acompanyar cada transport individual de residus al llarg del seu recorregut.
- Full de seguiment itinerant (FI): Document de transport de residus que permet la recollida amb un mateix vehicle i de forma itinerant de fins a un màxim de vint productors o posseïdors de residus.
- Fitxa de destinació: Document normalitzat que ha de subscriure el productor o posseïdor d'un residu i el destinatari d'aquest i que te com objecte el reconeixement de l'aptitud del residu per a ser aplicat a un determinat sòl, per ús agrícola o en profit de l'ecologia.
- Justificant de recepció (JRR): Albarà que lliura el gestor de residus a la recepció del residu, al productor o posseïdor del residu.

8 INSTAL·LACIONS PREVISTES PER L'EMMAGATZEMATGE DE RESIDUS

A nivell general, sempre seran necessaris, com a mínim, els següents elements d'emmagatzematge:

- Una zona específica per l'emmagatzematge de materials reutilitzables.
- Un contenidor per residus petris.
- Un contenidor i/o un compactador per residus banals.
- Un o varis contenidors per materials contaminats.

L'ubicació de l'emmagatzematge dels residus a l'obra es pot veure en el plànol A.20 "*Planta de gestió de residus*" del present annex 20 (nou).

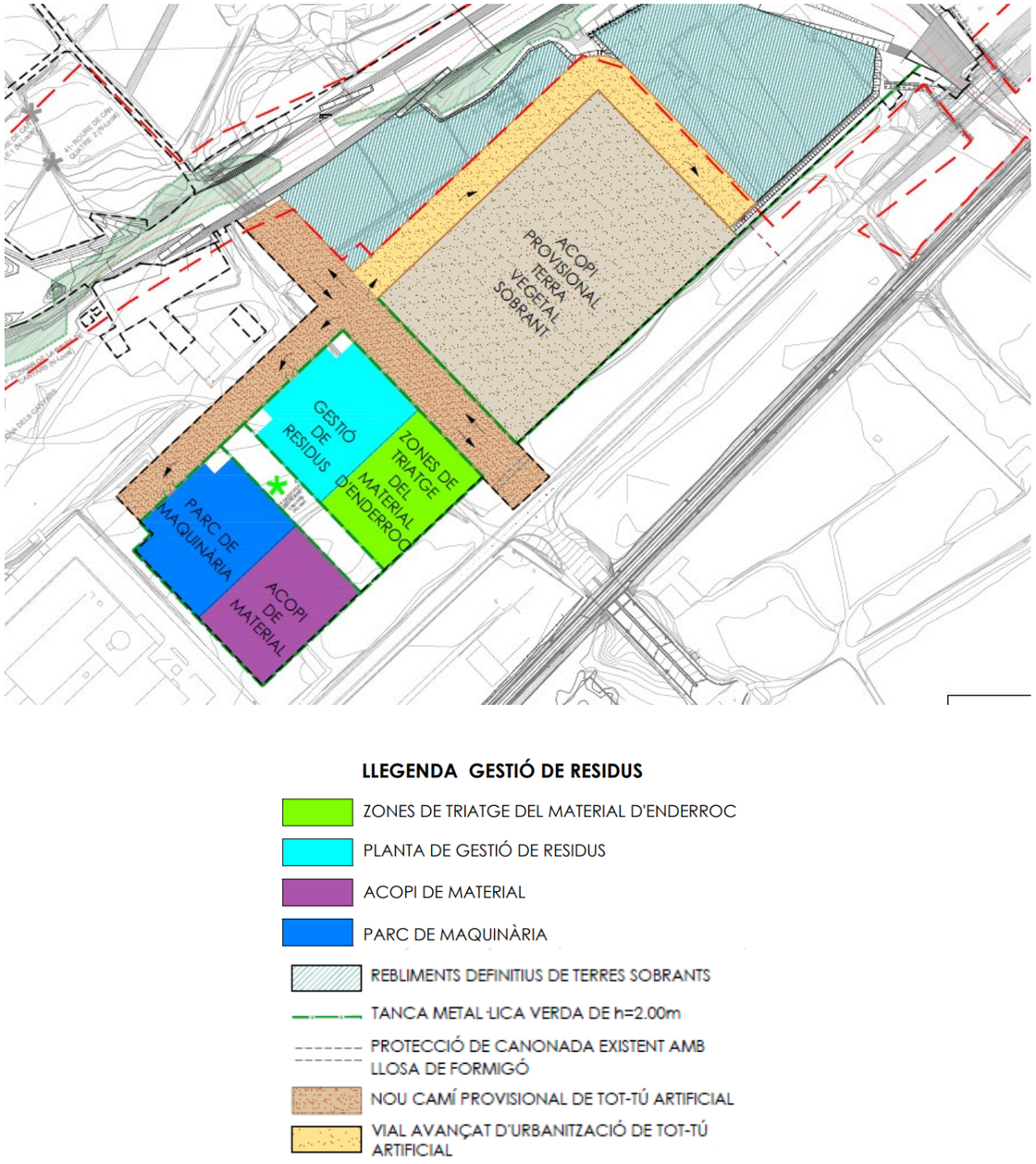

Imatge 1.- Parcel·les reservades per a la gestió de residus i l'aplec de materials i terres.

Fixem-nos que es planteja usar els mateixos espais reservats per a la gestió de residus que proposa el projecte vigent de 2008. Per bé que es considera que per l'execució de les obres bàsiques dels parcs de ribera, que tenen una entitat molt menor a l'obra completa d'urbanització, es poden reduir els espais de triatge del material d'enderroc, de gestió de residus, d'acopi de material i del parc de material. I aprofitar les altres dues parcel·les disponibles per a fer-hi l'acopi provisional de la terra vegetal, ben disposada amb uns cavallons que permetin el seu voltatge i preparada per a ser usada en els futurs parcs urbans.

Les dues primeres parcel·les de gestió de residus que s'han esmentat, es troben separades per un espai que no s'usarà, que coincideix amb la traça d'un futur carrer de la urbanització, i que precisament conté un arbre catalogat: el garrofer del Pla de Canyars, amb codi de catàleg 44, i que es protegirà amb un tancament metàllic a cada costat d'aquest espai central.

L'actual *Camí de Can Quatre* passa per dins una de les parcel·les de gestió de residus, amb el que es planteja habilitar un nou camí d'accés, usant l'espai central del mig de les parcel·les, que coincideix amb la traça del futur eix 4B o vial de Caçagats. S'habilitarà un accés a la carretera C-245 i serà d'ús exclusiu per a la maquinaria d'obra, donat que els usuaris del camí tindran habilitat un nou itinerari provisional per l'altre costat de la *Riera de Canyars*.

Envoltant aquest espai de gestió de residus i acopi de terra vegetal, s'habilitaran uns vials avançats de la futura urbanització, que coincideixen amb la traça del vial B i vial 3 del barri de Canyars sud dins l'Etapa I.

El camí central i el camí del costat esquerra no tindran la rasant definitiva, doncs s'hi aplicarà una esbrossada, excavació de terra vegetal, un rasanteig i l'estesa d'una capa de tot-ú reciclat en un gruix de 15cm. I el mateix s'haurà de fer a les dues parcel·les del costat esquerra destinades a la gestió de residus.

Per contra, els dos vials avançats del costat dret, sí que tindran la seva rasant definitiva, donat que en el seu costat adjacent s'hi ha previst depositar les terres de bona qualitat sobrants de l'obra i el fet d'avançar l'explanada d'aquests carrers ens ajuda a poder depositar més terres en un escenari que ja és definitiu.

A les dues parcel·les de terra vegetal que s'unifiquen en una única parcel·la, només s'hi farà una esbrossada, però no s'hi retirarà la terra vegetal.

Es protegiran tots aquests espais de gestió amb una tanca metàl·lica de simple torsió amb una malla opaca de color verd de 2m d'alçada, i es disposaran dues portes per accés a cada una de les parecl·les de gestió de residus.

Quedarà lliure l'actual berma i cuneta de la carretera C-245, on convé saber que hi passa una canonada d'aigua potable molt important de DN=800mm, que obligarà a protegir el tram d'entrada amb una llosa de formigó.

Es disposaran cunetes de terra en diferents extrems d'aquests espais amb el seu correcte desguàs, per tal de no generar problemes en cas de pluges.

Gavà, a desembre de l'any 2024
Tècnic redactor del present document:

Esteve Riba Genescà
Enginyer de camins, canals i ports
Col·legiat número: 25.288

4.2.- PLÀNOLS ANNEX 20 (NOU) GESTIÓ DE RESIDUS

LLEGENDA ENDERROCS

- EDIFICI/ COBERT A ENDERROCAR
- HIVERNACLE
- PONT
- CUNETA
- MUR D'OBRA DE FÀBRICA
- MUR DE FORMIGÓ ARMAT
- FILAT/ REIXAT
- VORADES I VORERES
- PAVIMENT DE FORMIGÓ
- PAVIMENT ASFÀLTIC
- FORMIGÓ (LLOSES / FONAMENTS)
- ACLARIDA DE BOSC

26/B2
26/A
26/B1
POU A ENDERROCAR
33.4
33.2
33.0
33.3
33.1
POU A ENDERROCAR (SEGELLAR)
34/A
34/B
34/C
34/F
34/D
34/E
CUNETA A ENDERROCAR
ESTREP DEL PONT-1 A RESPECTAR PROVISIONALMENT
CUNETA A ENDERROCAR
44.8.1 PAVIMENT DE FORMIGÓ/LLOSA
TANCA A ENDERROCAR
PONT-1
PONT-2
44/F
44/B4
44/B3
44/B5
44/B1
44/B2
44/B6
44/C
44/E1
44.6.2 LLOSA FORMIGÓ
TANCA A ENDERROCAR
44/E2
44/E3
70/A
70/H2
TANCA A ENDERROCAR
70/B1-B2
64.3/H3
MUR A ENDERROCAR
MUR A ENDERROCAR
88/D
88/C
88/A
88/B
POU A ENDERROCAR
70/H1
POU A ENDERROCAR (SEGELLAR)
TANCA A ENDERROCAR

LLEGENDA

- ÀMBIT DE PROJECTE (Sector E Canyars i sector F Calamot)
- ÀMBIT D'ACTUACIÓ

Ajuntament de Gavà

CONSULTING: ARUP OUA

L'ENGINYER AUTOR DEL PROJECTE:
ESTEVE RIBA GENESCÀ (OUA)
Eccp, Num Col: 25288

ESCALES:
DIN A3: 1/4.000
DIN A1: 1/2.000

TÍTOL DEL PROJECTE:
MODIFICACIÓ DEL PROJECTE EXECUTIU DE LES OBRES D'URBANITZACIÓ DEL SECTOR PLA DE PONENT DE GAVÀ: ACTUALITZACIÓ DE PREUS I NORMATIVA D'EXECUCIÓ DE L'ACTUACIÓ AUTÒNOMA DELS PARCS DE RIBERA DE CANYARS I CALAMOT

NOM DEL PLÀNOL:
ANNEX 20 (NOU). GESTIÓ DE RESIDUS
PLANTA D'ENDERROCS PARC DE CANYARS

DATA: DESEMBRE 2024

PLÀNOL NÚM.: A20.1

NOM DEL DIBUIX:

FULL 1 DE 1

LLEGENDA ENDERROCS

- EDIFICI/ COBERT A ENDERROCAR
- MUR D'OBRA DE FÀBRICA
- MUR DE FORMIGÓ ARMAT
- FILAT
- VORADES I VORERES
- PAVIMENT DE FORMIGÓ
- FORMIGÓ (LLOSES / FONAMENTS)
- ACLARIDA DE BOSC

17.3

17.1

17.2

19/1

Ajuntament de Gavà

CONSULTING:
ARUP OUA

L'ENGINYER AUTOR DEL PROJECTE:
ESTEVE RIBA GENESCÀ (OUA)
Eccp, Num Col: 25288

ESCALES:
DIN A3: 1/4.000
DIN A1: 1/2.000

TÍTOL DEL PROJECTE:
MODIFICACIÓ DEL PROJECTE EXECUTIU DE LES OBRES D'URBANITZACIÓ DEL SECTOR PLA DE PONENT DE GAVÀ: ACTUALITZACIÓ DE PREUS I NORMATIVA D'EXECUCIÓ DE L'ACTUACIÓ AUTÒNOMA DELS PARCS DE RIBERA DE CANYARS I CALAMOT

NOM DEL PLÀNOL:
ANNEX 20 (NOU). GESTIÓ DE RESIDUS
PLANTA D'ENDERROCS PARC DE CALAMOT

DATA: DESEMBRE 2024

NOM DEL DIBUIX:

PLÀNOL Núm.: A20.2

FULL 1 DE 1

LLEGENDA GESTIÓ DE RESIDUS

- ZONES DE TRIATGE DEL MATERIAL D'ENDERROC
- PLANTA DE GESTIÓ DE RESIDUS
- ACOPI DE MATERIAL
- PARC DE MAQUINÀRIA
- ACOPI PROVISIONAL TERRA VEGETAL SOBRANT
- REBLIMENTS DEFINITIUS DE TERRES SOBRANTS
- TANCA METAL·LICA VERDA DE h=2.00m
- PROTECCIÓ DE CANONADA EXISTENT AMB LLOSA DE FORMIGÓ
- NOU CAMÍ PROVISIONAL DE TOT-TÚ ARTIFICIAL
- VIAL AVANÇAT D'URBANITZACIÓ DE TOT-TÚ ARTIFICIAL
- CUNETA DE TERRES

LLEGENDA

- ÀMBIT DE PROJECTE (Sector E Canyars i sector F Calamot)
- ÀMBIT D'ACTUACIÓ

ARBREDA SINGULAR A RESPECTAR

PORTA ACCÉS RECINTE

ÀMBITS DE GESTIÓ PAVIMENTATS AMB TOT-Ú ARTIFICIAL AL 95% PM

GARRAFER CATALOGAT A RESPECTAR

PROTECCIÓ DE CANONADA EXISTENT AMB LLOSA DE FORMIGÓ

CANONADA AP EXISTENT DN 800mm

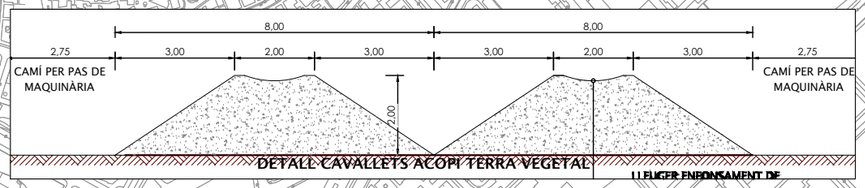

DETALL CAVALLETS ACOPI TERRA VEGETAL

I LLIGER ENDINSAMENT DE

Ajuntament de Gavà	CONSULTING: ARUP OUA	L'ENGINYER AUTOR DEL PROJECTE: ESTEVE RIBA GENESCÀ (OUA) Eccp, Num Col: 25288	ESCALES: DIN A3: 1/4.000 DIN A1: 1/2.000	TÍTOL DEL PROJECTE: MODIFICACIÓ DEL PROJECTE EXECUTIU DE LES OBRES D'URBANITZACIÓ DEL SECTOR PLA DE PONENT DE GAVÀ: ACTUALITZACIÓ DE PREUS I NORMATIVA D'EXECUCIÓ DE L'ACTUACIÓ AUTÒNOMA DELS PARCS DE RIBERA DE CANYARS I CALAMOT	NOM DEL PLÀNOL: ANNEX 20 (NOU). GESTIÓ DE RESIDUS PLANTA DE GESTIÓ DE RESIDUS	DATA: DESEMBRE 2024 NOM DEL DIBUIX:	PLÀNOL Núm.: A 20.3 FULL 1 DE 1

PUNT NET I ZONA D'ESTACIONAMENT DE MAQUINÀRIA

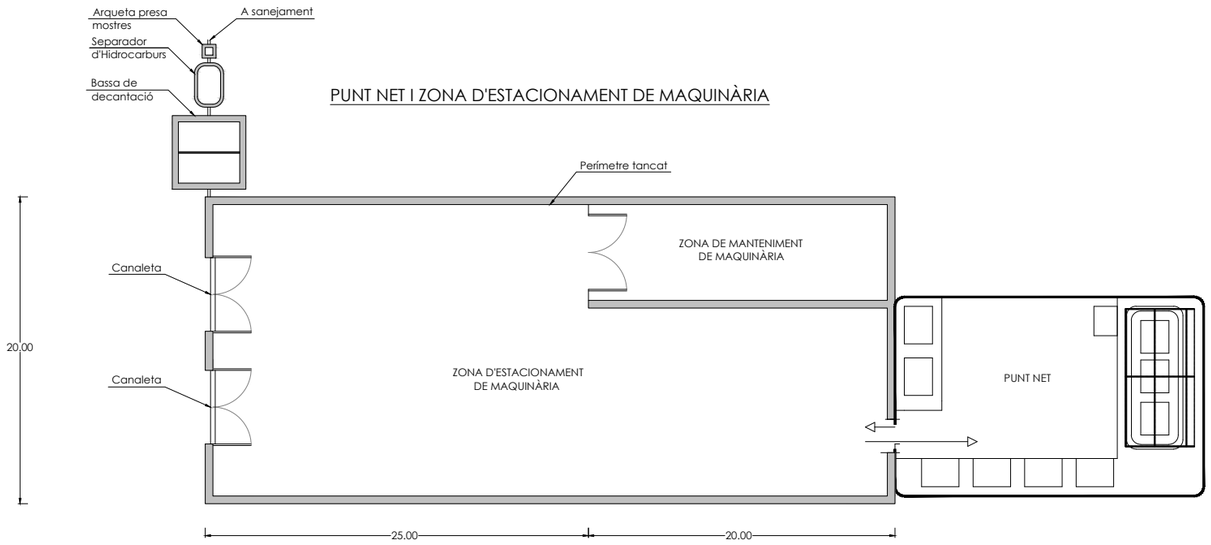

MODEL DE PUNT NET

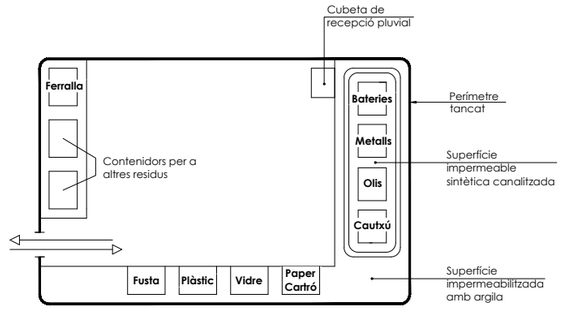

DETALLS

BASSA DE DECANTACIÓ

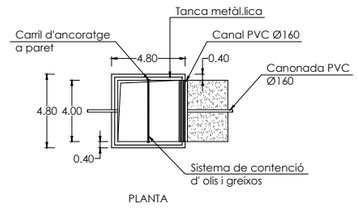

PLANTA

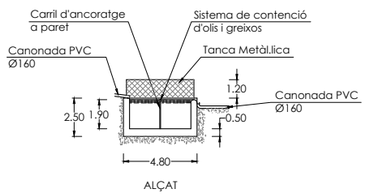

ALÇAT

MARQUESINA



Coberta de xapa de 4.50 x 1.10 x 0.05
Corretges de 0.08 x 0.04 x 0.002

RASA PERIMETRAL AL PUNT NET I ZONA D'ESTACIÓ DE MAQUINÀRIA

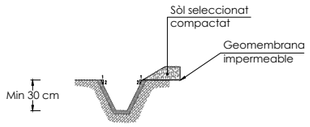

IMPERMEABILITZACIÓ DEL TERRENY

PERFIL



CONDICIONS GENERALS CONSTRUCCIÓ PUNT NET

1.-Perfectament balisat en colors cridaners
2.-Existència d'una única porta d'entrada.
3.-Il·luminació perimetral en cas de treballs nocturns.
4.-Existència d'indicadors visuals que ajudin a la selecció del lloc d'abocament des de l'entrada al recinte.

Ajuntament de Gavà	CONSULTING: ARUP OUA	L'ENGINYER AUTOR DEL PROJECTE: ESTEVE RIBA GENESCÀ (OUA) Eccp, Num Col: 25288	ESCALES: DIN A3: 1/400 DIN A1: 1/200	TÍTOL DEL PROJECTE: MODIFICACIÓ DEL PROJECTE EXECUTIU DE LES OBRES D'URBANITZACIÓ DEL SECTOR PLA DE PONENT DE GAVÀ: ACTUALITZACIÓ DE PREUS I NORMATIVA D'EXECUCIÓ DE L'ACTUACIÓ AUTÒNOMA DELS PARCS DE RIBERA DE CANYARS I CALAMOT	NOM DEL PLÀNOL: ANNEX 20 (NOU). GESTIÓ RESIDUS PUNT NET I PARC DE MAQUINÀRIA	DATA: DESEMBRE 2024 NOM DEL DIBUIX:	PLÀNOL Núm.: A20.4 FULL 1 DE 1

4.3.- PLEC DE CONDICIONS DE LA GESTIÓ DE RESIDUS

4.3. PLEC DE CONDICIONS DE LA GESTIÓ DE RESIDUS

Amb caràcter general:

Prescripcions a incloure en el plec de prescripcions tècniques del projecte, en relació amb l'emmagatzematge, maneig i en el seu cas, altres operacions de gestió dels residus de construcció i demolició de l'obra.

Gestió de residus de construcció i demolició:

Gestió de residus segons *RD 105/2008*, realitzant-se la seva identificació segons la Llista Europea de Residus publicada per la *Decisió 2014/955/UE de la Comissió, de 18 de desembre de 2014.*

La segregació, tractament i gestió de residus es realitzarà mitjançant el tractament corresponent per part d'empreses homologades mitjançant contenidors o sacs industrials.

Certificació dels mitjans utilitzats:

És obligació del contractista proporcionar a la Direcció Facultativa de l'obra i a la Propietat, els certificats dels contenidors utilitzats així com dels punts d'abocament final, ambdós emesos per entitats autoritzades i homologades per la comunitat de Catalunya.

Neteja de les obres:

És obligació del contractista mantenir netes les obres i el seu entorn, tant de runa com de materials sobrants, retirar les instal·lacions provisionals que no siguin necessàries, així com executar tots els treballs i adoptar les mesures que siguin apropiades per tal que l'obra presenti un bon aspecte.

Abocadors:

Llevat manifestació expressa contrària al Capítol II del Present Plec, la localització d'abocadors, així com les despeses que comporti la seva utilització, seran a càrrec del Contractista.

Si en els amidaments i documents informatius del projecte es suposa que el material de l'excavació de l'aplanament, fonaments o rases ha d'utilitzar-se per terraplè, replens, etc. i la Direcció d'obra rebutja l'esmentat material per no complir les condicions del Present Plec, el Contractista haurà de transportar l'esmentat material a abocadors sense dret a cap abonament complementari en la corresponent excavació, ni increment del preu del Contracte per haver d'emprar majors quantitats de material procedent de préstecs.

El Contractista resta obligat a portar a Plantes de Reciclatge aquells materials sobrants de l'obra que siguin susceptibles de ser reciclats.

En cas de sol·licitar-se, el contractista estarà obligat a presentar els corresponents albarans d'abocament.

Amb caràcter particular:

Prescripcions a incloure en el plec de prescripcions tècniques del projecte.

- El dipòsit temporal de les runes, es realitzarà o bé en sacs industrials iguals o inferiors a 1m³, contenidors metàl·lics específics, amb la ubicació i condicionant que estableixin les ordenances municipals. Aquest dipòsit també haurà d'estar en llocs degudament senyalitzats i segregats de la resta de residus.

- El dipòsit temporal per RCDs (residus de construcció i/o demolició) valoritzables (fustes, plàstics, metalls ...) que es realitzi en contenidors o apilat, s'haurà de senyalitzar i segregar de la resta de residus d'una manera adequada.

- Els contenidors hauran d'estar pintats amb colors que destaquin la seva visibilitat, especialment durant la nit, i disposar una banda de material reflectant.
- El responsable de l'obra a la que presti servei el contenidor, adoptarà les mesures necessàries per evitar el dipòsit de residus aliens al mateix. Els contenidors restaran tancats o tapats fora de l'horari de treball, per evitar el dipòsit de residus aliens a l'obra que presten servei.

- En l'equip d'obra hauran d'establir-se els mitjans humans, tècnics i procediments per la separació de cada tipus de RCD.

- Es tindran en compte els criteris municipals establerts (ordenances, condicions de llicència d'obres, ...), especialment si obliguen a la separació en origen de determinades matèries objecte de reciclatge o deposició.

  En aquest últim cas s'haurà d'assegurar per part del contractista, realitzar una avaluació econòmica de les condicions en les que és viable aquesta o operació, tan per les possibilitats reals d'executar-la com per disposar de plantes de reciclatge o gestors de RCDs adequats.

  La Direcció de l'obra serà la responsable de prendre la última decisió i de la seva justificació, davant les autoritats locals o autonòmiques pertinents.

- S'haurà d'assegurar en la contractació de la gestió dels RCDs que el destí final (planta de reciclatge, abocador, cantera, incineradora...) són centres amb autorització autonòmica de la Conselleria de Medi Ambient, així mateix s'hauran de contractar únicament transportistes o gestors autoritzats per la mateixa Conselleria e inscrits en el Registre pertinent. Es portarà a terme un control documental en el que quedaran reflectits els avals de retirada i entrega final de cada transport de residus.

- Quan s'encomani la separació de fraccions a un gestor autoritzat, haurà d'emetre documentació acreditativa de que ha complert en nom del posseïdor dels residus amb l'obligació de recollida.

- La gestió tan documental com operativa dels residus perillosos que es puguin trobar en una obra d'enderroc o de nova planta, es regirà conforme a la legislació nacional i autonómica vigent i als requisits de les ordenances municipals. Així mateix els residus de caràcter urbà generats en les obres (restes de menjar, envasos, ...) seran gestionats d'acord amb els preceptes marcats per la legislació i autoritat municipal corresponent.

- Pel cas de residus amb amiant, sempre es compliran els preceptes dictats pel *RD 108/1991 de 1 de febrer*, sobre la prevenció i reducció de la contaminació del medi ambient produïda per l'amiant, així com la legislació laboral al respecte.

- Les restes del rentat de canaletes/cubes de formigó seran tractades com a runa.

- S'evitarà en tot moment la contaminació amb productes tòxics o perillosos dels plàstics i restes de fusta per la seva adequada segregació, així com la contaminació de les piles o contenidors de runa, amb components perillosos.

- Les terres superficials que puguin tenir un us posterior per jardineria o recuperació de sòls degradats, serà retirada i emmagatzemada durant el mínim temps possible, en cavallons d'altura no superior als 2 metres. S'evitarà la humitat excessiva, la manipulació i la contaminació amb altres materials.

Gavà, a desembre de l'any 2024

Tècnic redactor del present document:

Esteve Riba Genescà
Enginyer de camins, canals i ports
Col·legiat número: 25.288

4.4. PRESSUPOST DE LA GESTIÓ DE RESIDUS

Per definir el cost que representa la gestió dels residus, cal tenir en compte el quadre d'identificació i estimació de la quantitat de residus que es generaran:

A partir d'aquí i en base als preus establerts al document de pressupost, podem fer una estimació dels costos que implicarà aquesta gestió de residus.

En concret, s'obtenen els següents imports, que es justifiquen en el document de pressupost:

a) Parc de ribera de Canyars

- L'import del capítol de Gestió de Residus corresponent al parc de ribera de Canyars ascendeix a:

105.548,05 € (PEM) x 1,19 = 125.602,18 € (PEC abans d'IVA)

b) Parc de ribera del Calamot

- L'import del capítol corresponent al parc de ribera del Calamot ascendeix a:

5.087,60 € (PEM) x 1,19 = 6.054,24 € (PEC abans d'IVA)

c) *Adequació de plataformes destinades a la Gestió de Residus*

L'import del capítol de Gestió de Residus corresponent a l'adequació dels terrenys destinats a la Gestió de Residus és de:

207.782,54 € (PEM) x 1,19 = 247.261,22 € (PEC abans d'IVA)

d) Pressupost total Gestió de Residus

El pressupost total de la Gestió de Residus de les obres bàsiques dels parcs de ribera ascendeix a:

318.418,19 € (PEM) x 1,19 = 378.917,65 € (PEC abans d'IVA)

Gavà, a desembre de l'any 2024

Tècnic redactor del present document:

Esteve Riba Genescà
Enginyer de camins, canals i ports
Col·legiat número: 25.288

4.4.- AMIDAMENTS

AMIDAMENTS

Obra 01 PRESSUPOST ANNEX 20. GESTIÓ DE RESIDUS PARCS RIBERA
Capítol 01 PARC DE RIBERA DE CANYARS

NUM.	CODI	UA	DESCRIPCIÓ
1	F2R24200	m3	Classificació en la parcel·la habilitada de gestió de residus de construcció o demolició en fraccions segons REAL DECRETO 105/2008, amb mitjans manuals.

Num.	Text	Tipus	[C]	[D]	[E]	[F]	TOTAL	Fórmula
1	RESIDUS ENDERROC EDIFICACIÓ	T	m3					
2	Mescles bituminoses		0,000				0,000	C#*D#*E#*F#
3	Formigó		583,060				583,060	C#*D#*E#*F#
4	Ferro i acer		4,390				4,390	C#*D#*E#*F#
5	Fusta		200,100				200,100	C#*D#*E#*F#
6	Obres de fàbreica		1.605,560				1.605,560	C#*D#*E#*F#
7	Vidre		1,430				1,430	C#*D#*E#*F#
8	Plàstics		1,230				1,230	C#*D#*E#*F#
9	Barreja (residus mesclats)		134,360				134,360	C#*D#*E#*F#
10	Alltres: instal·lacions		10,380				10,380	C#*D#*E#*F#
12	RESIDUS ENDERROC URBANITZACIÓ							
13	Mescles bituminoses		0,000				0,000	C#*D#*E#*F#
14	Formigó		527,950				527,950	C#*D#*E#*F#
15	Ferro i acer		20,050				20,050	C#*D#*E#*F#
16	Fusta		0,000				0,000	C#*D#*E#*F#
17	Obres de fàbreica		278,480				278,480	C#*D#*E#*F#
18	Vidre		0,000				0,000	C#*D#*E#*F#
19	Plàstics		9,850				9,850	C#*D#*E#*F#
20	Barreja (residus mesclats)		0,000				0,000	C#*D#*E#*F#
21	Alltres: instal·lacions		0,500				0,500	C#*D#*E#*F#

TOTAL AMIDAMENT **3.377,340**

2 F2R6ST67 m3 Càrrega amb mitjans mecànics més transport de residus inerts o no especials a instal·lació autoritzada de gestió de residus, amb camió per a transport de 12 t, amb un recorregut de qualsevol distancia.

Num.	Text	Tipus	[C]	[D]	[E]	[F]	TOTAL	Fórmula
1	RESIDUS ENDERROC EDIFICACIÓ	T	m3					
2	Mescles bituminoses		0,000				0,000	C#*D#*E#*F#
3	Formigó		583,060				583,060	C#*D#*E#*F#
4	Ferro i acer		4,390				4,390	C#*D#*E#*F#
5	Fusta		200,100				200,100	C#*D#*E#*F#
6	Obres de fàbreica		1.605,560				1.605,560	C#*D#*E#*F#
7	Vidre		1,430				1,430	C#*D#*E#*F#
8	Plàstics		1,230				1,230	C#*D#*E#*F#
9	Barreja (residus mesclats)		134,360				134,360	C#*D#*E#*F#
10	Alltres: instal·lacions		10,380				10,380	C#*D#*E#*F#
12	RESIDUS ENDERROC URBANITZACIÓ							
13	Mescles bituminoses		0,000				0,000	C#*D#*E#*F#
14	Formigó		527,950				527,950	C#*D#*E#*F#
15	Ferro i acer		20,050				20,050	C#*D#*E#*F#
16	Fusta		0,000				0,000	C#*D#*E#*F#
17	Obres de fàbreica		278,480				278,480	C#*D#*E#*F#
18	Vidre		0,000				0,000	C#*D#*E#*F#
19	Plàstics		9,850				9,850	C#*D#*E#*F#
20	Barreja (residus mesclats)		0,000				0,000	C#*D#*E#*F#
21	Alltres: instal·lacions		0,500				0,500	C#*D#*E#*F#

MODIFICACIÓ DEL PROJECTE EXECUTIU DE LES OBRES D´URBANITZACIÓ DEL SECTOR PLA DE PONENT DE GAVÀ:
ACTUALITZACIÓ DE PREUS I NORMATIVA D´EXECUCIÓ DE L´ACTUACIÓ AUTÒNOMA DELS
PARCS DE RIBERA DE CANYARS I CALAMOT

AMIDAMENTS

TOTAL AMIDAMENT **3.377,340**

3 F2RA61H0 m3 Deposició controlada a dipòsit autoritzat, amb cànon sobre la deposició controlada dels residus de la construcció inclòs, segons la LLEI 8/2008, de residus de formigó inerts, procedents de construcció o demolició, amb codi 170101 segons la Llista Europea de Residus (ORDEN MAM/304/2002)

Num.	Text	Tipus	[C]	[D]	[E]	[F]	TOTAL	Fórmula
1	Edificació	T	m3					
2	_		583,060				583,060	C#*D#*E#*F#
4	Urbanització	T	m3					
5	170101 Formigó		527,950				527,950	C#*D#*E#*F#

TOTAL AMIDAMENT **1.111,010**

4 F2RA62F0 m3 Deposició controlada a centre de reciclatge de residus ceràmics inerts procedents de construcció o demolició, amb codi 170102/170103 segons la Llista Europea de Residus (ORDEN MAM/304/2002)

Num.	Text	Tipus	[C]	[D]	[E]	[F]	TOTAL	Fórmula
1	ENDERROC EDIFICACIÓ	T	m3					
2	170102 -170103 Obra de Fabrica		1.605,560				1.605,560	C#*D#*E#*F#
4	ENDERROC URBANITZACIÓ	T	m3					
5	Murs		278,480				278,480	C#*D#*E#*F#

TOTAL AMIDAMENT **1.884,040**

5 F2RA7581 m3 Deposició controlada a dipòsit autoritzat, amb cànon sobre la deposició controlada dels residus de la construcció inclòs, segons la LLEI 8/2008, de residus barrejats inerts, procedents de construcció o demolició, amb codi 170107 segons la Llista Europea de Residus (ORDEN MAM/304/2002)

Num.	Text	Tipus	[C]	[D]	[E]	[F]	TOTAL	Fórmula
1	RESIDUS EDIFICACIO	T	m3					
2	170107 Mescles de formigó, maons, etc.		134,360				134,360	C#*D#*E#*F#

TOTAL AMIDAMENT **134,360**

6 F2RA6680 m3 Deposició controlada a centre de reciclatge de residus de metalls barrejats no perillosos procedents de construcció o demolició, amb codi 170407 segons la Llista Europea de Residus (ORDEN MAM/304/2002)

Num.	Text	Tipus	[C]	[D]	[E]	[F]	TOTAL	Fórmula
1	RESIDUS ENDERROC EDIFICACIÓ	T	m3					
2	170407 Metalls mesclats		4,390				4,390	C#*D#*E#*F#
3	Subtotal	S					4,390	SUMSUBTOTAL(G1:G2)
4								C#*D#*E#*F#
5	RESIDUS ENDERROC URBANITZACIÓ	T	m3					
6	barana_tanques		20,050				20,050	C#*D#*E#*F#
7	Subtotal	S					20,050	SUMSUBTOTAL(G4:G6)

TOTAL AMIDAMENT **24,440**

7 F2RA6890 m3 Deposició controlada a centre de reciclatge de residus de fusta no perillosos , procedents de construcció o demolició, amb codi 170201 segons la Llista Europea de Residus (ORDEN MAM/304/2002)

Num.	Text	Tipus	[C]	[D]	[E]	[F]	TOTAL	Fórmula
1	RESIDUS ENDERROC EDIFICACIÓ	T	m3					

AMIDAMENTS

2	170201 Fusta			200,100			200,100	C#*D#*E#*F#
4	RESIDUS ENDERROC URB	T	m3					
5	pals fusta			0,000			0,000	C#*D#*E#*F#

TOTAL AMIDAMENT **200,100**

8 F2RA64M0 m3 Deposició controlada a centre de reciclatge de residus de vidre inerts procedents de construcció o demolició, amb codi 170202 segons la Llista Europea de Residus (ORDEN MAM/304/2002)

Num.	Text	Tipus	[C]	[D]	[E]	[F]	TOTAL	Fórmula
1	RESIDUS ENDERROC EDIFICACIÓ	T	m3					
2	170202 Vidre		1,430				1,430	C#*D#*E#*F#

TOTAL AMIDAMENT **1,430**

9 F2RA6770 m3 Deposició controlada a centre de reciclatge de residus de plàstic no perillosos, procedents de construcció o demolició, amb codi 170203 segons la Llista Europea de Residus (ORDEN MAM/304/2002)

Num.	Text	Tipus	[C]	[D]	[E]	[F]	TOTAL	Fórmula
1		T	m3					
2	RESIDUS ENDERROC EDIFICACIÓ							C#*D#*E#*F#
3	170203 Plàstic		1,230				1,230	C#*D#*E#*F#
4								C#*D#*E#*F#
5	RESIDUS ENDERROC URB							
6	170203 Plàstic		9,850				9,850	C#*D#*E#*F#

TOTAL AMIDAMENT **11,080**

10 F2RA65A0 m3 Deposició controlada a centre de reciclatge de residus del tipis cables d'instal·lacions, procedents de construcció o demolició, amb codi 170411 segons la Llista Europea de Residus (ORDEN MAM/304/2002)

Num.	Text	Tipus	[C]	[D]	[E]	[F]	TOTAL	Fórmula
1		T	m3					
2	RESIDUS ENDERROC EDIFICACIÓ							C#*D#*E#*F#
3	170411 Cables		10,380				10,380	C#*D#*E#*F#
4								C#*D#*E#*F#
5	RESIDUS ENDERROC URB							
6	170411 Cables		0,500				0,500	C#*D#*E#*F#

TOTAL AMIDAMENT **10,880**

11 F2RA6960 m3 Deposició controlada a centre de reciclatge de residus de paper i cartró no perillosos amb una densitat 0,04 t/m3, procedents de construcció o demolició, amb codi 150101 segons la Llista Europea de Residus (ORDEN MAM/304/2002)

Num.	Text	Tipus	[C]	[D]	[E]	[F]	TOTAL	Fórmula
1		T	m3					
2	150101 Envasos paper i cartró_prev		0,200				0,200	C#*D#*E#*F#

TOTAL AMIDAMENT **0,200**

Obra 01 PRESSUPOST ANNEX 20. GESTIÓ DE RESIDUS PARCS RIBERA
Capítol 02 PARC DE RIBERA DE CALAMOT

NUM.	CODI	UA	DESCRIPCIÓ
1	F2R24200	m3	Classificació en la parcel·la habilitada de gestió de residus de construcció o demolició en fraccions segons REAL DECRETO 105/2008, amb mitjans manuals.

MODIFICACIÓ DEL PROJECTE EXECUTIU DE LES OBRES D´URBANITZACIÓ DEL SECTOR PLA DE PONENT DE GAVÀ:
ACTUALITZACIÓ DE PREUS I NORMATIVA D´EXECUCIÓ DE L´ACTUACIÓ AUTÒNOMA DELS
PARCS DE RIBERA DE CANYARS I CALAMOT

AMIDAMENTS

Num.	Text	Tipus	[C]	[D]	[E]	[F]	TOTAL	Fórmula
1	RESIDUS ENDERROC EDIFICACIÓ							
2	Mescles bituminoses		0,000				0,000	C#*D#*E#*F#
3	Formigó		9,770				9,770	C#*D#*E#*F#
4	Ferro i acer		0,140				0,140	C#*D#*E#*F#
5	Fusta		10,440				10,440	C#*D#*E#*F#
6	Obres de fàbrica		80,640				80,640	C#*D#*E#*F#
7	Vidre		0,060				0,060	C#*D#*E#*F#
8	Plàstics		0,060				0,060	C#*D#*E#*F#
9	Barreja (residus mesclats)		12,920				12,920	C#*D#*E#*F#
10	Alltres: instal·lacions		1,260				1,260	C#*D#*E#*F#
12	RESIDUS ENDERROC URBANITZACIÓ							
13	Mescles bituminoses		0,000				0,000	C#*D#*E#*F#
14	Formigó		36,380				36,380	C#*D#*E#*F#
15	Ferro i acer		0,120				0,120	C#*D#*E#*F#
16	Fusta		0,000				0,000	C#*D#*E#*F#
17	Obres de fàbrica		7,290				7,290	C#*D#*E#*F#
18	Vidre		0,000				0,000	C#*D#*E#*F#
19	Plàstics		0,000				0,000	C#*D#*E#*F#
20	Barreja (residus mesclats)		0,000				0,000	C#*D#*E#*F#
21	Alltres: instal·lacions		0,000				0,000	C#*D#*E#*F#

TOTAL AMIDAMENT **159,080**

2 F2R6ST67 m3 Càrrega amb mitjans mecànics més transport de residus inerts o no especials a instal·lació autoritzada de gestió de residus, amb camió per a transport de 12 t, amb un recorregut de qualsevol distancia.

Num.	Text	Tipus	[C]	[D]	[E]	[F]	TOTAL	Fórmula
1	RESIDUS ENDERROC EDIFICACIÓ							
2	Mescles bituminoses		0,000				0,000	C#*D#*E#*F#
3	Formigó		9,770				9,770	C#*D#*E#*F#
4	Ferro i acer		0,140				0,140	C#*D#*E#*F#
5	Fusta		10,440				10,440	C#*D#*E#*F#
6	Obres de fàbreica		80,640				80,640	C#*D#*E#*F#
7	Vidre		0,060				0,060	C#*D#*E#*F#
8	Plàstics		0,060				0,060	C#*D#*E#*F#
9	Barreja (residus mesclats)		12,920				12,920	C#*D#*E#*F#
10	Alltres: instal·lacions		1,260				1,260	C#*D#*E#*F#
12	RESIDUS ENDERROC URBANITZACIÓ							
13	Mescles bituminoses		0,000				0,000	C#*D#*E#*F#
14	Formigó		36,380				36,380	C#*D#*E#*F#
15	Ferro i acer		0,120				0,120	C#*D#*E#*F#
16	Fusta		0,000				0,000	C#*D#*E#*F#
17	Obres de fàbreica		7,290				7,290	C#*D#*E#*F#
18	Vidre		0,000				0,000	C#*D#*E#*F#
19	Plàstics		0,000				0,000	C#*D#*E#*F#
20	Barreja (residus mesclats)		0,000				0,000	C#*D#*E#*F#
21	Alltres: instal·lacions		0,000				0,000	C#*D#*E#*F#

TOTAL AMIDAMENT **159,080**

3 F2RA61H0 m3 Deposició controlada a dipòsit autoritzat, amb cànon sobre la deposició controlada dels residus de la construcció inclòs, segons la LLEI 8/2008, de residus de formigó inerts, procedents de construcció o demolició, amb codi 170101 segons la Llista Europea de Residus (ORDEN MAM/304/2002)

AMIDAMENTS

Num.	Text	Tipus	[C]	[D]	[E]	[F]	TOTAL	Fórmula
1	Edificació	T	m3					
2	_		9,770				9,770	C#*D#*E#*F#
3	Subtotal	S					9,770	SUMSUBTOTAL(G1:G2)
5	Urbanització	T	m3					
6	170101 Formigó		36,380				36,380	C#*D#*E#*F#
10								C#*D#*E#*F#
11								C#*D#*E#*F#
13								C#*D#*E#*F#

TOTAL AMIDAMENT **46,150**

4 F2RA62F0 m3 Deposició controlada a centre de reciclatge de residus ceràmics inerts procedents de construcció o demolició, amb codi 170102/170103 segons la Llista Europea de Residus (ORDEN MAM/304/2002)

Num.	Text	Tipus	[C]	[D]	[E]	[F]	TOTAL	Fórmula
1	ENDERROC EDIFICACIÓ	T	m3					
2	170102 -170103 Obra de Fabrica		80,640				80,640	C#*D#*E#*F#
4	ENDERROC URBANITZACIÓ	T	m3					
5	Murs		7,290				7,290	C#*D#*E#*F#

TOTAL AMIDAMENT **87,930**

5 F2RA7581 m3 Deposició controlada a dipòsit autoritzat, amb cànon sobre la deposició controlada dels residus de la construcció inclòs, segons la LLEI 8/2008, de residus barrejats inerts, procedents de construcció o demolició, amb codi 170107 segons la Llista Europea de Residus (ORDEN MAM/304/2002)

Num.	Text	Tipus	[C]	[D]	[E]	[F]	TOTAL	Fórmula
1	RESIDUS EDIFICACIO	T	m3					
2	170107 Mescles de formigó, maons, etc.		12,920				12,920	C#*D#*E#*F#

TOTAL AMIDAMENT **12,920**

6 F2RA6680 m3 Deposició controlada a centre de reciclatge de residus de metalls barrejats no perillosos procedents de construcció o demolició, amb codi 170407 segons la Llista Europea de Residus (ORDEN MAM/304/2002)

Num.	Text	Tipus	[C]	[D]	[E]	[F]	TOTAL	Fórmula
1	RESIDUS ENDERROC EDIFICACIÓ	T	m3					
2	170407 Metalls mesclats		0,140				0,140	C#*D#*E#*F#
3	Subtotal	S					0,140	SUMSUBTOTAL(G1:G2)
4								C#*D#*E#*F#
5	RESIDUS ENDERROC URBANITZACIÓ	T	m3					
6			0,120				0,120	C#*D#*E#*F#
7	Subtotal	S					0,120	SUMSUBTOTAL(G4:G6)

TOTAL AMIDAMENT **0,260**

7 F2RA6890 m3 Deposició controlada a centre de reciclatge de residus de fusta no perillosos , procedents de construcció o demolició, amb codi 170201 segons la Llista Europea de Residus (ORDEN MAM/304/2002)

Num.	Text	Tipus	[C]	[D]	[E]	[F]	TOTAL	Fórmula
1	RESIDUS ENDERROC EDIFICACIÓ	T	m3					
2	170201 Fusta		10,440				10,440	C#*D#*E#*F#

MODIFICACIÓ DEL PROJECTE EXECUTIU DE LES OBRES D´URBANITZACIÓ DEL SECTOR PLA DE PONENT DE GAVÀ:
ACTUALITZACIÓ DE PREUS I NORMATIVA D´EXECUCIÓ DE L´ACTUACIÓ AUTÒNOMA DELS
PARCS DE RIBERA DE CANYARS I CALAMOT

AMIDAMENTS

4	RESIDUS ENDERROC URB	T	m3					
5	pals fusta		0,000				0,000	C#*D#*E#*F#

TOTAL AMIDAMENT **10,440**

8 F2RA64M0 m3 Deposició controlada a centre de reciclatge de residus de vidre inerts procedents de construcció o demolició, amb codi 170202 segons la Llista Europea de Residus (ORDEN MAM/304/2002)

Num.	Text	Tipus	[C]	[D]	[E]	[F]	TOTAL	Fórmula
1	RESIDUS ENDERROC EDIFICACIÓ	T	m3					
2	170202 Vidre		0,060				0,060	C#*D#*E#*F#

TOTAL AMIDAMENT **0,060**

9 F2RA6770 m3 Deposició controlada a centre de reciclatge de residus de plàstic no perillosos, procedents de construcció o demolició, amb codi 170203 segons la Llista Europea de Residus (ORDEN MAM/304/2002)

Num.	Text	Tipus	[C]	[D]	[E]	[F]	TOTAL	Fórmula
1	RESIDUS ENDERROC EDIFICACIÓ							
2	170203 Plàstic		0,060				0,060	C#*D#*E#*F#
3								C#*D#*E#*F#
4	RESIDUS ENDERROC URB							
5	170203 Plàstic		0,000				0,000	C#*D#*E#*F#

TOTAL AMIDAMENT **0,060**

10 F2RA65A0 m3 Deposició controlada a centre de reciclatge de residus del tipis cables d'instal·lacions, procedents de construcció o demolició, amb codi 170411 segons la Llista Europea de Residus (ORDEN MAM/304/2002)

Num.	Text	Tipus	[C]	[D]	[E]	[F]	TOTAL	Fórmula
1	RESIDUS ENDERROC EDIFICACIÓ							
2	170411 Cables		1,260				1,260	C#*D#*E#*F#
3								C#*D#*E#*F#
4	RESIDUS ENDERROC URB							C#*D#*E#*F#
5	170411 Cables		0,000				0,000	C#*D#*E#*F#

TOTAL AMIDAMENT **1,260**

11 F2RA6960 m3 Deposició controlada a centre de reciclatge de residus de paper i cartró no perillosos amb una densitat 0,04 t/m3, procedents de construcció o demolició, amb codi 150101 segons la Llista Europea de Residus (ORDEN MAM/304/2002)

Num.	Text	Tipus	[C]	[D]	[E]	[F]	TOTAL	Fórmula
1		T	m3		F,E,			
2	150101 Envasos paper i cartró_prev		0,200				0,200	C#*D#*E#*F#

TOTAL AMIDAMENT **0,200**

Obra 01 PRESSUPOST ANNEX 20. GESTIÓ DE RESIDUS PARCS RIBERA
Capítol 03 ADEQUACIÓ PLATAFORMES GESTIÓ DE RESIDUS

NUM.	CODI	UA	DESCRIPCIÓ
1	F221Ç222	m2	Neteja i esbrossada del terreny, amb mitjans mecànics i càrrega manual o mecànica del material sobrant sobre camió, transport a l'abocador i canon d'abocament inclós

Num.	Text	Tipus	[C]	[D]	[E]	[F]	TOTAL	Fórmula
1		T	UT	SUP,				

AMIDAMENTS

2	PARCEL·LA GESTIÓ DE RESIDUS	2,000	10.170,000			20.340,000	C#*D#*E#*F#

TOTAL AMIDAMENT **20.340,000**

2 F221Ç902 m3 Excavació i càrrega de terra per a rebaix en capa de terra vegetal, amb mitjans mecànics

Num.	Text	Tipus	[C]	[D]	[E]	[F]	TOTAL	Fórmula
1		T	UT	SUP,	GRUIX			
2	PARCEL·LA GESTIÓ DE RESIDUS		2,000	10.170,000	0,350		7.119,000	C#*D#*E#*F#
3								C#*D#*E#*F#

TOTAL AMIDAMENT **7.119,000**

3 F2R9Ç001 m3 Transport de terres dins de l'obra o a l'abocador autoritzat, amb camió, inclòs canon d'abocament i certificat d'abocament

Num.	Text	Tipus	[C]	[D]	[E]	[F]	TOTAL	Fórmula
1		T	UT	SUP,	GRUIX			
2	PARCEL·LA GESTIÓ DE RESIDUS		2,000	10.170,000	0,350		7.119,000	C#*D#*E#*F#

TOTAL AMIDAMENT **7.119,000**

4 F227R0UF m2 Repàs i piconatge d´esplanada o caixa de paviment, amb compactació del 98% PM

Num.	Text	Tipus	[C]	[D]	[E]	[F]	TOTAL	Fórmula
1		T	UT	SUP,				
2	PARCEL·LA GESTIÓ DE RESIDUS		2,000	10.170,000			20.340,000	C#*D#*E#*F#

TOTAL AMIDAMENT **20.340,000**

5 F9A2ÇG01 m3 Paviment de tot-u artificial, amb estesa i piconatge del material al 98% del PM

Num.	Text	Tipus	[C]	[D]	[E]	[F]	TOTAL	Fórmula
1		T	UT	SUP,	GRUIX			
2	PARCEL·LA GESTIÓ DE RESIDUS		2,000	10.170,000	0,150		3.051,000	C#*D#*E#*F#

TOTAL AMIDAMENT **3.051,000**

6 F6A176X1 m Reixat d'acer d'alçària 2,0 m amb acabat pintat amb tela metàl.lica de torsió simple amb acabat galvanitzat i plastificat de color verd, 50 mm de pas de malla i diàmetre 2,2 i 3 mm, i pals de tub galvanitzat i pintat de diàmetre 48 mm, col.locats cada 3 m sobre daus de formigó.

Num.	Text	Tipus	[C]	[D]	[E]	[F]	TOTAL	Fórmula
1		T	UT	LONG,				
2	PARCEL·LA GESTIÓ DE RESIDUS		1,000	627,000			627,000	C#*D#*E#*F#
3			2,000	125,000			250,000	C#*D#*E#*F#

TOTAL AMIDAMENT **877,000**

7 F6A176X2 u Porta de reixat d'acer d'alçària 2,0 m i 8m d'amplada, amb tela metàl.lica de torsió simple amb acabat galvanitzat i plastificat de color verd, 50 mm de pas de malla i diàmetre 2,2 i 3 mm, i suports de tub galvanitzat i pintat, col.locats sobre daus de formigó.

Num.	Text	Tipus	[C]	[D]	[E]	[F]	TOTAL	Fórmula
1			2,000				2,000	C#*D#*E#*F#

TOTAL AMIDAMENT **2,000**

MODIFICACIÓ DEL PROJECTE EXECUTIU DE LES OBRES D´URBANITZACIÓ DEL SECTOR PLA DE PONENT DE GAVÀ:
ACTUALITZACIÓ DE PREUS I NORMATIVA D´EXECUCIÓ DE L´ACTUACIÓ AUTÒNOMA DELS
PARCS DE RIBERA DE CANYARS I CALAMOT

AMIDAMENTS

8 GD56U010 m Cuneta triangular d'1,00 m d'amplària i 0,50 m de fondària, sense revestir, inclòs excavació en terreny no classificat, refinat, càrrega i transport a l'abocador dels materials resultants.

Num.	Text	Tipus	[C]	[D]	[E]	[F]	TOTAL	Fórmula
1		T	U	LONG				
2			1,000	90,000			90,000	C#*D#*E#*F#
3			1,000	90,000			90,000	C#*D#*E#*F#
4			1,000	50,000			50,000	C#*D#*E#*F#
5			1,000	50,000			50,000	C#*D#*E#*F#
6			1,000	130,000			130,000	C#*D#*E#*F#
7			1,000	110,000			110,000	C#*D#*E#*F#

TOTAL AMIDAMENT **520,000**

9 PD731-UCZF m Claveguera amb tub de paret estructurada per a sanejament soterrat sense pressió, de polietilè, diàmetre nominal DN 500, classe de rigidesa anular SN 8 (rigidesa anular 8 kN/m2), de superfícies interna llisa i externa perfilada de tipus B, codi d'àrea d'aplicació U, fabricació segons norma UNE-EN 13476-3, unió mitjançant maniguet extruït i junt elastomèric d'estanquitat, col·locat al fons de la rasa sobre llit de sorra de 15 cm de gruix i reblert de sorra fins a 30 cm per sobre del tub, amb picó vibrant de combustible

Num.	Text	Tipus	[C]	[D]	[E]	[F]	TOTAL	Fórmula
1		T	U	LONG				
2			1,000	90,000			90,000	C#*D#*E#*F#
3			1,000	90,000			90,000	C#*D#*E#*F#

TOTAL AMIDAMENT **180,000**

4.5.- ESTADÍSTICA DE PARTIDES

ESTADÍSTICA DE PARTIDES

Màscara: * (Ordenació per import)

NUM.	CODI	UA	DESCRIPCIÓ	PREU	AMIDAMENT	IMPORT	%	%ACUM
1	F9A2ÇG01	m3	Paviment de tot-u artificial, amb estesa i piconatge del material al 98% del PM	27,41	3.051,000	83.627,91	24,84	24,84
2	F2R24200	m3	Classificació en la parcel·la habilitada de gestió de residus de construcció o demolició en fraccions segons REAL DECRETO 105/2008, amb mitjans manuals.	16,83	3.536,420	59.517,95	17,68	42,52
3	F227R0UF	m2	Repàs i piconatge d´esplanada o caixa de paviment, amb compactació del 98% PM	1,58	20.340,000	32.137,20	9,55	52,07
4	F221Ç222	m2	Neteja i esbrossada del terreny, amb mitjans mecànics i càrrega manual o mecànica del material sobrant sobre camió, transport a l'abocador i canon d'abocament inclós	1,42	20.340,000	28.882,80	8,58	60,65
5	F221Ç902	m3	Excavació i càrrega de terra per a rebaix en capa de terra vegetal, amb mitjans mecànics	3,47	7.119,000	24.702,93	7,34	67,99
6	F6A176X1	m	Reixat d'acer d'alçària 2,0 m amb acabat pintat amb tela metàl.lica de torsió simple amb acabat galvanitzat i plastificat de color verd, 50 mm de pas de malla i diàmetre 2,2 i 3 mm, i pals de tub galvanitzat i pintat de diàmetre 48 mm, col.locats cada 3 m sobre daus de formigó.	27,50	877,000	24.117,50	7,16	75,15
7	F2RA62F0	m3	Deposició controlada a centre de reciclatge de residus ceràmics inerts procedents de construcció o demolició, amb codi 170102/170103 segons la Llista Europea de Residus (ORDEN MAM/304/2002)	8,68	1.971,970	17.116,70	5,08	80,24
8	F2R6ST67	m3	Càrrega amb mitjans mecànics més transport de residus inerts o no especials a instal·lació autoritzada de gestió de residus, amb camió per a transport de 12 t, amb un recorregut de qualsevol distancia.	4,79	3.536,420	16.939,45	5,03	85,27
9	PD731-UCZF	m	Claveguera amb tub de paret estructurada per a sanejament soterrat sense pressió, de polietilè, diàmetre nominal DN 500, classe de rigidesa anular SN 8 (rigidesa anular 8 kN/m2), de superfícies interna llisa i externa perfilada de tipus B, codi d'àrea d'aplicació U, fabricació segons norma UNE-EN 13476-3, unió mitjançant maniguet extruït i junt elastomèric d'estanquitat, col·locat al fons de la rasa sobre llit de sorra de 15 cm de gruix i reblert de sorra fins a 30 cm per sobre del tub, amb picó vibrant de combustible	86,36	180,000	15.544,80	4,62	89,89

MODIFICACIÓ DEL PROJECTE EXECUTIU DE LES OBRES D´URBANITZACIÓ DEL SECTOR PLA DE PONENT DE GAVÀ:
ACTUALITZACIÓ DE PREUS I NORMATIVA D´EXECUCIÓ DE L´ACTUACIÓ AUTÒNOMA DELS
PARCS DE RIBERA DE CANYARS I CALAMOT

ESTADÍSTICA DE PARTIDES

Màscara: * (Ordenació per import)

NUM.	CODI	UA	DESCRIPCIÓ	PREU	AMIDAMENT	IMPORT	%	%ACUM
10	F2R9Ç001	m3	Transport de terres dins de l'obra o a l'abocador autoritzat, amb camió, inclòs canon d'abocament i certificat d'abocament	1,80	7.119,000	12.814,20	3,81	93,70
11	F2RA61H0	m3	Deposició controlada a dipòsit autoritzat, amb cànon sobre la deposició controlada dels residus de la construcció inclòs, segons la LLEI 8/2008, de residus de formigó inerts, procedents de construcció o demolició, amb codi 170101 segons la Llista Europea de Residus (ORDEN MAM/304/2002)	10,49	1.157,160	12.138,61	3,61	97,30
12	F2RA7581	m3	Deposició controlada a dipòsit autoritzat, amb cànon sobre la deposició controlada dels residus de la construcció inclòs, segons la LLEI 8/2008, de residus barrejats inerts, procedents de construcció o demolició, amb codi 170107 segons la Llista Europea de Residus (ORDEN MAM/304/2002)	18,90	147,280	2.783,59	0,83	98,13
13	GD56U010	m	Cuneta triangular d'1,00 m d'amplària i 0,50 m de fondària, sense revestir, inclòs excavació en terreny no classificat, refinat, càrrega i transport a l'abocador dels materials resultants.	5,12	520,000	2.662,40	0,79	98,92
14	F2RA6890	m3	Deposició controlada a centre de reciclatge de residus de fusta no perillosos , procedents de construcció o demolició, amb codi 170201 segons la Llista Europea de Residus (ORDEN MAM/304/2002)	11,17	210,540	2.351,73	0,70	99,62
15	F6A176X2	u	Porta de reixat d'acer d'alçària 2,0 m i 8m d'amplada, amb tela metàl.lica de torsió simple amb acabat galvanitzat i plastificat de color verd, 50 mm de pas de malla i diàmetre 2,2 i 3 mm, i suports de tub galvanitzat i pintat, col.locats sobre daus de formigó.	750,00	2,000	1.500,00	0,45	100,06
16	F2RA65A0	m3	Deposició controlada a centre de reciclatge de residus del tipis cables d'instal·lacions, procedents de construcció o demolició, amb codi 170411 segons la Llista Europea de Residus (ORDEN MAM/304/2002)	37,71	12,140	457,80	0,14	100,20
17	F2RA6770	m3	Deposició controlada a centre de reciclatge de residus de plàstic no perillosos, procedents de construcció o demolició, amb codi 170203 segons la Llista Europea de Residus (ORDEN MAM/304/2002)	11,03	11,140	122,87	0,04	100,24

ESTADÍSTICA DE PARTIDES

Màscara: * (Ordenació per import)

NUM.	CODI	UA	DESCRIPCIÓ	PREU	AMIDAMENT	IMPORT	%	%ACUM
18	F2RA64M0	m3	Deposició controlada a centre de reciclatge de residus de vidre inerts procedents de construcció o demolició, amb codi 170202 segons la Llista Europea de Residus (ORDEN MAM/304/2002)	7,35	1,490	10,95	0,00	100,24
19	F2RA6960	m3	Deposició controlada a centre de reciclatge de residus de paper i cartró no perillosos amb una densitat 0,04 t/m3, procedents de construcció o demolició, amb codi 150101 segons la Llista Europea de Residus (ORDEN MAM/304/2002)	0,00	0,400	0,00	0,00	100,24
20	F2RA6680	m3	Deposició controlada a centre de reciclatge de residus de metalls barrejats no perillosos procedents de construcció o demolició, amb codi 170407 segons la Llista Europea de Residus (ORDEN MAM/304/2002)	-32,55	24,700	-803,99	-0,24	100,00
			TOTAL:			**336.625,41**	**100,00**	

4.6.- QUADRE DE PREUS NÚMERO 1

QUADRE DE PREUS NÚMERO 1

NÚMERO	CODI	UA	DESCRIPCIÓ	PREU
P-1	F221Ç222	m2	Neteja i esbrossada del terreny, amb mitjans mecànics i càrrega manual o mecànica del material sobrant sobre camió, transport a l'abocador i canon d'abocament inclós (UN EUROS AMB QUARANTA-DOS CÈNTIMS)	1,42 €
P-2	F221Ç902	m3	Excavació i càrrega de terra per a rebaix en capa de terra vegetal, amb mitjans mecànics (TRES EUROS AMB QUARANTA-SET CÈNTIMS)	3,47 €
P-3	F227R0UF	m2	Repàs i piconatge d´esplanada o caixa de paviment, amb compactació del 98% PM (UN EUROS AMB CINQUANTA-VUIT CÈNTIMS)	1,58 €
P-4	F2R24200	m3	Classificació en la parcel·la habilitada de gestió de residus de construcció o demolició en fraccions segons REAL DECRETO 105/2008, amb mitjans manuals. (SETZE EUROS AMB VUITANTA-TRES CÈNTIMS)	16,83 €
P-5	F2R6ST67	m3	Càrrega amb mitjans mecànics més transport de residus inerts o no especials a instal·lació autoritzada de gestió de residus, amb camió per a transport de 12 t, amb un recorregut de qualsevol distancia. (QUATRE EUROS AMB SETANTA-NOU CÈNTIMS)	4,79 €
P-6	F2R9Ç001	m3	Transport de terres dins de l'obra o a l'abocador autoritzat, amb camió, inclòs canon d'abocament i certificat d'abocament (UN EUROS AMB VUITANTA CÈNTIMS)	1,80 €
P-7	F2RA61H0	m3	Deposició controlada a dipòsit autoritzat, amb cànon sobre la deposició controlada dels residus de la construcció inclòs, segons la LLEI 8/2008, de residus de formigó inerts, procedents de construcció o demolició, amb codi 170101 segons la Llista Europea de Residus (ORDEN MAM/304/2002) (DEU EUROS AMB QUARANTA-NOU CÈNTIMS)	10,49 €
P-8	F2RA62F0	m3	Deposició controlada a centre de reciclatge de residus ceràmics inerts procedents de construcció o demolició, amb codi 170102/170103 segons la Llista Europea de Residus (ORDEN MAM/304/2002) (VUIT EUROS AMB SEIXANTA-VUIT CÈNTIMS)	8,68 €
P-9	F2RA64M0	m3	Deposició controlada a centre de reciclatge de residus de vidre inerts procedents de construcció o demolició, amb codi 170202 segons la Llista Europea de Residus (ORDEN MAM/304/2002) (SET EUROS AMB TRENTA-CINC CÈNTIMS)	7,35 €
P-10	F2RA65A0	m3	Deposició controlada a centre de reciclatge de residus del tipis cables d'instal·lacions, procedents de construcció o demolició, amb codi 170411 segons la Llista Europea de Residus (ORDEN MAM/304/2002) (TRENTA-SET EUROS AMB SETANTA-UN CÈNTIMS)	37,71 €
P-11	F2RA6680	m3	Deposició controlada a centre de reciclatge de residus de metalls barrejats no perillosos procedents de construcció o demolició, amb codi 170407 segons la Llista Europea de Residus (ORDEN MAM/304/2002) (MENYS TRENTA-DOS EUROS AMB CINQUANTA-CINC CÈNTIMS)	-32,55 €
P-12	F2RA6770	m3	Deposició controlada a centre de reciclatge de residus de plàstic no perillosos, procedents de construcció o demolició, amb codi 170203 segons la Llista Europea de Residus (ORDEN MAM/304/2002) (ONZE EUROS AMB TRES CÈNTIMS)	11,03 €
P-13	F2RA6890	m3	Deposició controlada a centre de reciclatge de residus de fusta no perillosos , procedents de construcció o demolició, amb codi 170201 segons la Llista Europea de Residus (ORDEN MAM/304/2002) (ONZE EUROS AMB DISSET CÈNTIMS)	11,17 €

MODIFICACIÓ DEL PROJECTE EXECUTIU DE LES OBRES D´URBANITZACIÓ DEL SECTOR PLA DE PONENT DE GAVÀ:
ACTUALITZACIÓ DE PREUS I NORMATIVA D´EXECUCIÓ DE L´ACTUACIÓ AUTÒNOMA DELS
PARCS DE RIBERA DE CANYARS I CALAMOT

QUADRE DE PREUS NÚMERO 1

NÚMERO	CODI	UA	DESCRIPCIÓ	PREU
P-14	F2RA6960	m3	Deposició controlada a centre de reciclatge de residus de paper i cartró no perillosos amb una densitat 0,04 t/m3, procedents de construcció o demolició, amb codi 150101 segons la Llista Europea de Residus (ORDEN MAM/304/2002) (ZERO EUROS)	0,00 €
P-15	F2RA7581	m3	Deposició controlada a dipòsit autoritzat, amb cànon sobre la deposició controlada dels residus de la construcció inclòs, segons la LLEI 8/2008, de residus barrejats inerts, procedents de construcció o demolició, amb codi 170107 segons la Llista Europea de Residus (ORDEN MAM/304/2002) (DIVUIT EUROS AMB NORANTA CÈNTIMS)	18,90 €
P-16	F6A176X1	m	Reixat d'acer d'alçària 2,0 m amb acabat pintat amb tela metàl.lica de torsió simple amb acabat galvanitzat i plastificat de color verd, 50 mm de pas de malla i diàmetre 2,2 i 3 mm, i pals de tub galvanitzat i pintat de diàmetre 48 mm, col.locats cada 3 m sobre daus de formigó. (VINT-I-SET EUROS AMB CINQUANTA CÈNTIMS)	27,50 €
P-17	F6A176X2	u	Porta de reixat d'acer d'alçària 2,0 m i 8m d'amplada, amb tela metàl.lica de torsió simple amb acabat galvanitzat i plastificat de color verd, 50 mm de pas de malla i diàmetre 2,2 i 3 mm, i suports de tub galvanitzat i pintat, col.locats sobre daus de formigó. (SET-CENTS CINQUANTA EUROS)	750,00 €
P-18	F9A2ÇG01	m3	Paviment de tot-u artificial, amb estesa i piconatge del material al 98% del PM (VINT-I-SET EUROS AMB QUARANTA-UN CÈNTIMS)	27,41 €
P-19	GD56U010	m	Cuneta triangular d'1,00 m d'amplària i 0,50 m de fondària, sense revestir, inclòs excavació en terreny no classificat, refinat, càrrega i transport a l'abocador dels materials resultants. (CINC EUROS AMB DOTZE CÈNTIMS)	5,12 €
P-20	PD731-UCZF	m	Claveguera amb tub de paret estructurada per a sanejament soterrat sense pressió, de polietilè, diàmetre nominal DN 500, classe de rigidesa anular SN 8 (rigidesa anular 8 kN/m2), de superfícies interna llisa i externa perfilada de tipus B, codi d'àrea d'aplicació U, fabricació segons norma UNE-EN 13476-3, unió mitjançant maniguet extruït i junt elastomèric d'estanquitat, col·locat al fons de la rasa sobre llit de sorra de 15 cm de gruix i reblert de sorra fins a 30 cm per sobre del tub, amb picó vibrant de combustible (VUITANTA-SIS EUROS AMB TRENTA-SIS CÈNTIMS)	86,36 €

Gavà, desembre de 2024

L'autor del projecte:

Esteve Riba Genescà (OUA)
Enginyer de camins, canals i ports (Col·legiat número: 25.288)

4.7.- PRESSUPOSTOS PARCIALS

PRESSUPOST

Obra 01 Pressupost ANNEX 20. GESTIÓ DE RESIDUS PARCS RIBERA
Capítol 01 PARC DE RIBERA DE CANYARS

NUM.	CODI	UA	DESCRIPCIÓ	PREU	AMIDAMENT	IMPORT
1	F2R24200	m3	Classificació en la parcel·la habilitada de gestió de residus de construcció o demolició en fraccions segons REAL DECRETO 105/2008, amb mitjans manuals. (P - 4)	16,83	3.377,340	56.840,63
2	F2R6ST67	m3	Càrrega amb mitjans mecànics més transport de residus inerts o no especials a instal·lació autoritzada de gestió de residus, amb camió per a transport de 12 t, amb un recorregut de qualsevol distancia. (P - 5)	4,79	3.377,340	16.177,46
3	F2RA61H0	m3	Deposició controlada a dipòsit autoritzat, amb cànon sobre la deposició controlada dels residus de la construcció inclòs, segons la LLEI 8/2008, de residus de formigó inerts, procedents de construcció o demolició, amb codi 170101 segons la Llista Europea de Residus (ORDEN MAM/304/2002) (P - 7)	10,49	1.111,010	11.654,49
4	F2RA62F0	m3	Deposició controlada a centre de reciclatge de residus ceràmics inerts procedents de construcció o demolició, amb codi 170102/170103 segons la Llista Europea de Residus (ORDEN MAM/304/2002) (P - 8)	8,68	1.884,040	16.353,47
5	F2RA7581	m3	Deposició controlada a dipòsit autoritzat, amb cànon sobre la deposició controlada dels residus de la construcció inclòs, segons la LLEI 8/2008, de residus barrejats inerts, procedents de construcció o demolició, amb codi 170107 segons la Llista Europea de Residus (ORDEN MAM/304/2002) (P - 15)	18,90	134,360	2.539,40
6	F2RA6680	m3	Deposició controlada a centre de reciclatge de residus de metalls barrejats no perillosos procedents de construcció o demolició, amb codi 170407 segons la Llista Europea de Residus (ORDEN MAM/304/2002) (P - 11)	-32,55	24,440	-795,52
7	F2RA6890	m3	Deposició controlada a centre de reciclatge de residus de fusta no perillosos , procedents de construcció o demolició, amb codi 170201 segons la Llista Europea de Residus (ORDEN MAM/304/2002) (P - 13)	11,17	200,100	2.235,12
8	F2RA64M0	m3	Deposició controlada a centre de reciclatge de residus de vidre inerts procedents de construcció o demolició, amb codi 170202 segons la Llista Europea de Residus (ORDEN MAM/304/2002) (P - 9)	7,35	1,430	10,51
9	F2RA6770	m3	Deposició controlada a centre de reciclatge de residus de plàstic no perillosos, procedents de construcció o demolició, amb codi 170203 segons la Llista Europea de Residus (ORDEN MAM/304/2002) (P - 12)	11,03	11,080	122,21
10	F2RA65A0	m3	Deposició controlada a centre de reciclatge de residus del tipis cables d'instal·lacions, procedents de construcció o demolició, amb codi 170411 segons la Llista Europea de Residus (ORDEN MAM/304/2002) (P - 10)	37,71	10,880	410,28
11	F2RA6960	m3	Deposició controlada a centre de reciclatge de residus de paper i cartró no perillosos amb una densitat 0,04 t/m3, procedents de construcció o demolició, amb codi 150101 segons la Llista Europea de Residus (ORDEN MAM/304/2002) (P - 14)	0,00	0,200	0,00

TOTAL Capítol 01.01 105.548,05

Obra 01 Pressupost ANNEX 20. GESTIÓ DE RESIDUS PARCS RIBERA
Capítol 02 PARC DE RIBERA DE CALAMOT

NUM.	CODI	UA	DESCRIPCIÓ	PREU	AMIDAMENT	IMPORT
1	F2R24200	m3	Classificació en la parcel·la habilitada de gestió de residus de construcció o demolició en fraccions segons REAL DECRETO 105/2008, amb mitjans manuals. (P - 4)	16,83	159,080	2.677,32
2	F2R6ST67	m3	Càrrega amb mitjans mecànics més transport de residus inerts o no especials a instal·lació autoritzada de gestió de residus, amb camió per a transport de 12 t, amb un recorregut de qualsevol distancia. (P - 5)	4,79	159,080	761,99

MODIFICACIÓ DEL PROJECTE EXECUTIU DE LES OBRES D´URBANITZACIÓ DEL SECTOR PLA DE PONENT DE GAVÀ:
ACTUALITZACIÓ DE PREUS I NORMATIVA D´EXECUCIÓ DE L´ACTUACIÓ AUTÒNOMA DELS
PARCS DE RIBERA DE CANYARS I CALAMOT

PRESSUPOST

3	F2RA61H0	m3	Deposició controlada a dipòsit autoritzat, amb cànon sobre la deposició controlada dels residus de la construcció inclòs, segons la LLEI 8/2008, de residus de formigó inerts, procedents de construcció o demolició, amb codi 170101 segons la Llista Europea de Residus (ORDEN MAM/304/2002) (P - 7)	10,49	46,150	484,11
4	F2RA62F0	m3	Deposició controlada a centre de reciclatge de residus ceràmics inerts procedents de construcció o demolició, amb codi 170102/170103 segons la Llista Europea de Residus (ORDEN MAM/304/2002) (P - 8)	8,68	87,930	763,23
5	F2RA7581	m3	Deposició controlada a dipòsit autoritzat, amb cànon sobre la deposició controlada dels residus de la construcció inclòs, segons la LLEI 8/2008, de residus barrejats inerts, procedents de construcció o demolició, amb codi 170107 segons la Llista Europea de Residus (ORDEN MAM/304/2002) (P - 15)	18,90	12,920	244,19
6	F2RA6680	m3	Deposició controlada a centre de reciclatge de residus de metalls barrejats no perillosos procedents de construcció o demolició, amb codi 170407 segons la Llista Europea de Residus (ORDEN MAM/304/2002) (P - 11)	-32,55	0,260	-8,46
7	F2RA6890	m3	Deposició controlada a centre de reciclatge de residus de fusta no perillosos , procedents de construcció o demolició, amb codi 170201 segons la Llista Europea de Residus (ORDEN MAM/304/2002) (P - 13)	11,17	10,440	116,61
8	F2RA64M0	m3	Deposició controlada a centre de reciclatge de residus de vidre inerts procedents de construcció o demolició, amb codi 170202 segons la Llista Europea de Residus (ORDEN MAM/304/2002) (P - 9)	7,35	0,060	0,44
9	F2RA6770	m3	Deposició controlada a centre de reciclatge de residus de plàstic no perillosos, procedents de construcció o demolició, amb codi 170203 segons la Llista Europea de Residus (ORDEN MAM/304/2002) (P - 12)	11,03	0,060	0,66
10	F2RA65A0	m3	Deposició controlada a centre de reciclatge de residus del tipis cables d'instal·lacions, procedents de construcció o demolició, amb codi 170411 segons la Llista Europea de Residus (ORDEN MAM/304/2002) (P - 10)	37,71	1,260	47,51
11	F2RA6960	m3	Deposició controlada a centre de reciclatge de residus de paper i cartró no perillosos amb una densitat 0,04 t/m3, procedents de construcció o demolició, amb codi 150101 segons la Llista Europea de Residus (ORDEN MAM/304/2002) (P - 14)	0,00	0,200	0,00

TOTAL Capítol 01.02 5.087,60

Obra 01 Pressupost ANNEX 20. GESTIÓ DE RESIDUS PARCS RIBERA
Capítol 03 ADEQUACIÓ PLATAFORMES GESTIÓ DE RESIDUS

NUM.	CODI	UA	DESCRIPCIÓ	PREU	AMIDAMENT	IMPORT
1	F221Ç222	m2	Neteja i esbrossada del terreny, amb mitjans mecànics i càrrega manual o mecànica del material sobrant sobre camió, transport a l'abocador i canon d'abocament inclós (P - 1)	1,42	20.340,000	28.882,80
2	F221Ç902	m3	Excavació i càrrega de terra per a rebaix en capa de terra vegetal, amb mitjans mecànics (P - 2)	3,47	7.119,000	24.702,93
3	F2R9Ç001	m3	Transport de terres dins de l'obra o a l'abocador autoritzat, amb camió, inclòs canon d'abocament i certificat d'abocament (P - 6)	1,80	7.119,000	12.814,20
4	F227R0UF	m2	Repàs i piconatge d´esplanada o caixa de paviment, amb compactació del 98% PM (P - 3)	1,58	20.340,000	32.137,20
5	F9A2ÇG01	m3	Paviment de tot-u artificial, amb estesa i piconatge del material al 98% del PM (P - 18)	27,41	3.051,000	83.627,91
6	F6A176X1	m	Reixat d'acer d'alçària 2,0 m amb acabat pintat amb tela metàl.lica de torsió simple amb acabat galvanitzat i plastificat de color verd, 50 mm de pas de malla i diàmetre 2,2 i 3 mm, i pals de tub galvanitzat i pintat de diàmetre 48 mm, col.locats cada 3 m sobre daus de formigó. (P - 16)	27,50	877,000	24.117,50
7	F6A176X2	u	Porta de reixat d'acer d'alçària 2,0 m i 8m d'amplada, amb tela metàl.lica de torsió simple amb acabat galvanitzat i plastificat de color verd, 50 mm de pas de malla i diàmetre 2,2 i 3 mm, i suports de tub	750,00	2,000	1.500,00

PRESSUPOST

			galvanitzat i pintat, col.locats sobre daus de formigó. (P - 17)			
8	GD56U010	m	Cuneta triangular d'1,00 m d'amplària i 0,50 m de fondària, sense revestir, inclòs excavació en terreny no classificat, refinat, càrrega i transport a l'abocador dels materials resultants. (P - 19)	5,12	520,000	2.662,40
9	PD731-UCZF	m	Claveguera amb tub de paret estructurada per a sanejament soterrat sense pressió, de polietilè, diàmetre nominal DN 500, classe de rigidesa anular SN 8 (rigidesa anular 8 kN/m2), de superfícies interna llisa i externa perfilada de tipus B, codi d'àrea d'aplicació U, fabricació segons norma UNE-EN 13476-3, unió mitjançant maniguet extruït i junt elastomèric d'estanquitat, col·locat al fons de la rasa sobre llit de sorra de 15 cm de gruix i reblert de sorra fins a 30 cm per sobre del tub, amb picó vibrant de combustible (P - 20)	86,36	180,000	15.544,80
TOTAL	**Capítol**		**01.03**			**225.989,74**

4.8.- RESUM DE PRESSUPOST

RESUM DE PRESSUPOST

NIVELL 2: Capítol			Import
Capítol	01.01	PARC DE RIBERA DE CANYARS	105.548,05
Capítol	01.02	PARC DE RIBERA DE CALAMOT	5.087,60
Capítol	01.03	ADEQUACIÓ PLATAFORMES GESTIÓ DE RESIDUS	225.989,74
Obra	**01**	**Pressupost ANNEX 20. GESTIÓ DE RESIDUS PARCS RIBERA**	**336.625,39**
			336.625,39

NIVELL 1: Obra			Import
Obra	01	Pressupost ANNEX 20. GESTIÓ DE RESIDUS PARCS RIBERA	336.625,39
			336.625,39

4.9.- PRESSUPOST D'EXECUCIÓ PER CONTRACTE (PRESSUPOST E)

PRESSUPOST D'EXECUCIÓ PER CONTRACTE

PRESSUPOST D'EXECUCIÓ MATERIAL.....	336.625,39
6 % Benefici Industrial SOBRE 336.625,39.....	20.197,52
13 % Despeses generals SOBRE 336.625,39.....	43.761,30

PRESSUPOST D'EXECUCIÓ PER CONTRACTE 400.584,21

21 % IVA SOBRE 400.584,21.....	84.122,68

TOTAL PRESSUPOST PER CONTRACTE AMB IVA INCLÒS 484.706,89

Aquest pressupost d'execució per contracte (IVA inclòs) puja a

quatre-cents vuitanta-quatre mil set-cents sis euros amb vuitanta-nou cèntims

Gavà, desembre de 2024

L’autor del projecte:

Esteve Riba Genescà (OUA)
Enginyer de camins, canals i ports (Col·legiat número: 25.288)

5. ACTUALITZACIÓ DE L'ORGANITZACIÓ DE L'OBRA I DEL PLA D'OBRA DE LES OBRES A EXECUTAR DELS PARCS DE RIBERA DE CANYARS I CALAMOT

5.1.- ANNEX 11 (ACTUALITZAT)
ORGANITZACIÓ I DESENVOLUPAMENT DE L'OBRA

5.1.- ANNEX 11 (Actualitzat) ORGANITZACIÓ I DESENVOLUPAMENT DE L'OBRA

1 PRELIMINARS

El projecte executiu de les obres d'urbanització del sector del "*Pla de Ponent*" de Gavà va ser aprovat definitivament en data 16 de desembre de 2008, on també es va aprovar en aquesta mateixa data el projecte dels parcs de ribera de Canyars i Calamot.

El present document té la motivació d'iniciar l'execució de les obres dels parcs de ribera, prèviament a l'execució de la resta de treballs d'urbanització.

L'Annex número 11 del projecte vigent dels parcs de ribera tracta sobre l'organització i desenvolupament de l'obra.

Ara bé, amb el nou escenari que es planteja de només executar les obres bàsiques i una part de les complementàries per a poder garantir l'autonomia funcional de l'endegament, cal fer una actualització d'aquell Annex, per tal d'adaptar-lo a la nova realitat.

2 DESCRIPCIÓ DE LES OBRES

Les obres tracten d'executar un nou endegament a la *Riera de Canyars* i al *Torrent del Calamot*, tal com defineix el projecte vigent de 2008, que permeti laminar i contenir les avingudes sense generar cap inundació al sector ni tampoc aigües avall, front una avinguda de T=100 anys, en aquesta primera fase, i de T=500 anys, una vegada es consolidi la resta d'urbanització.

A part, es volen aprofitar les obres per convertir la riera i el torrent en uns corredors ecològics que permetin relligar la serralada del Garraf amb la plana deltaica.

El capítol del moviment de terres agafa una important rellevància, tota vegada que a la *Riera de Canyars* s'hi tindran que implantar dues basses de laminació (la bassa 1 de 87.500 m^3 i la bassa 2 de 27.000 m^3), així com un petit eixamplament de laminació en el *Torrent del Calamot* de 3.800 m^3.

En el balanç global de terres hi ha un sobrant de terra vegetal de 22.740 m^3 i un sobrant total de terres convencionals de 65.199 m^3. La terra vegetal sobrant es proposa apilar de manera convenient amb l'ús d'uns cavallons de 2,0m d'alçada en dues de les parcel·les que el projecte vigent reservava per a la gestió de residus, donat que es podrà reaprofitar en les futures obres d'urbanització i especialment dels parcs urbans. El sobrant de terres de bona qualitat (51.026 m^3), no tindria cap sentit portar-les a abocador, i s'ha optat per disposar-les de manera definitiva a un costat dels anomenats vial B i vial 3, i ja deixant feta l'explanació d'aquests dos futurs carrers.

Caldrà fer els enderrocs i demolicions dels habitatges, construccions i pre-existències situats dins l'àmbit dels dos parcs de ribera, i la gestió dels residus s'ha previst fer en dues de les quatre parcel·les situades a un costat de la carretera C-245, que el projecte vigent ja les havia reservat per aquest ús concret.

Dins l'endegament, i en la seva part més baixa, hi ha unes estructures que s'hauran de construir: uns murs i una obra de transició en forma de "U" en el cas de Canyars i altres murs en el cas de Calamot.

Es construiran exactament les mateixes estructures que defineix el projecte vigent dels parcs de ribera, per bé que quedaran interrompudes a l'arribar a la carretera C-245, donat que el disseny de la nova carretera amb els seus nous ponts, serà una actuació futura de la urbanització, i durant aquesta primera fase d'obres que es planteja, s'hauran de mantenir els mateixos pontons de drenatge que hi ha ara mateix.

Cal tenir en compte que aquestes estructures, en alguns punts tenen contacte amb els ponts que haurà de construir el projecte d'urbanització. Es planteja abordar una part dels mateixos, per evitar fer ara una obra que després s'hauria d'enderrocar en el moment de voler fer els ponts. En concret, es tracta d'avançar el fonament de la pila, l'estrep 1, l'aleta 1 i l'aleta 2 del pont 2 a la *Riera de Canyars*, i els dos estreps del pont 5 en el *Torrent del Calamot*.

A la *Riera de Canyars*, molt proper a l'actual pontó de drenatge de la carretera C-245 hi ha unes instal·lacions propietat *d'Aigües de Barcelona*, que s'anomenen punt de control *Pou Gavà IV*. Per a poder executar el nou endegament de la *Riera de Canyars*, cal desafectar una part d'aquestes instal·lacions.

També hi ha altres serveis urbanístics que afecten el correcte desenvolupament de l'obra i on s'haurà d'avançar la seva reposició provisional, donat que la seva reposició definitiva es troba en mans del projecte d'urbanització. Es tracta de:

- Desplaçar pel costat dret de l'endegament l'actual canonada de DN=200mm avui situada en el llit de la *Riera de Canyars*.
- Desplaçar pel costat dret de l'endegament de Canyars les set torres de la línia elèctrica aèria de MT que també cauen al mig de la llera. Així com passar pel costat esquerra un altre línia aèria de MT que afecta el nou camí al costat de la *Riera de Canyars*.
- El prisma de telecomunicacions que creua la *Riera de Canyars* grapat pel petit pont de la riera, s'haurà de modificar amb un nou tram de creuament en aeri.

S'habilitaran dos camins existents que neixen a la carretera de La Sentiu per a permetre que la maquinaria d'obra pugui accedir a les dues basses de laminació. I també serà necessari construir uns nous trams de camins per relligar els existents.

Un d'aquests dos camins de la carretera de La Sentiu serà el que s'usarà com itinerari alternatiu per part dels actuals usuaris del camí de Can Quatre, donat que s'haurà de demolir el petit pont, i el tram de camí del costat inferior s'eliminarà al quedar dins la parcel·la de gestió de residus.

S'han identificat tot un seguit d'arbres que caldrà trasplantar, pel que s'ha cercat el seu punt de destí, per evitar que passin pel doble estrés que genera un viver provisional.

Hi ha una important part del parc de ribera que no s'afecta amb les obres d'endegament, i pel que s'ha previst fer una neteja, poda i treballs silvícoles del bosc existent.

Finalment, caldrà segellar els pous afectats situats a la llera de la riera (3 ut) i a les parcel·les de gestió de residus (2 ut).

Hi ha alguns capítols que el projecte vigent tracta com a obres complementaries, per bé que es necessari poder-los executar juntament amb les obres bàsiques, per tal de garantir l'autonomia funcional de l'obra, o sigui, que l'obra executada pugui entrar en servei immediatament perquè no depengui funcionalment de les obres pendents d'execució en la resta del polígon. Podríem considerar que estrictament es tracta també d'obres bàsiques, malgrat que el projecte les hagui considerat com a obres complementàries. Son les següents: formació de lleres, talussos de nova formació i protecció dels existents, xarxa de boques de reg, punts humits de la riera i plantacions.

En el cas del *Torrent del Calamot*, les obres previstes queden localitzades a la part inferior, fent l'eixamplament limitat per murs que defineix el projecte vigent, però no s'hi farà res a la resta de torrent que hi ha per damunt, deixant-lo tal qual està ara mateix.

Més endavant, caldrà tornar als parcs per fer les obres complementaries de paviments, pou 9, dipòsit de reg S3 i mobiliari urbà, en el marc d'un altre projecte.

3. DESCRIPCIÓ DE LES BASSES DE LAMINACIÓ

Les dues basses de laminació a la *Riera de Canyars* son les obres més singulars que planteja el present document d'obres bàsiques.

- *Bassa de laminació 1*

La bassa de laminació 1 és la que es troba més aigües amunt amb una capacitat de 87.500 m^3. Recull l'aigua que baixa pel torrent de capçalera situat al marge dret (*Riera de la Sentiu*), mitjançant una obra de captació. Es tracta d'una rampa protegida amb una solera de formigó i delimitada amb uns topalls també de formigó de 50cm d'alçada. Al final d'aquesta rampa hi ha pou d'infiltració format per una capa d'escullera de 1,5m de gruix, una capa de graves de 0,5m, una capa de sorres de 0,5m i al fons es col·loca una estructura modular de polipropilè tipus Atlantis d'1,5m.

La pròpia bassa de laminació presenta una geometria irregular, amb formes orgàniques, que pretenen adaptar-se a la orografia del terreny, aprofitant en part talussos naturals i generant nous talussos, amb inclinacions variables, per acabar de delimitar tot el contorn.

En el tram que discorre en paral·lel entre la bassa i el torrent es genera una mota formada per terres, un nucli impermeable d'argiles, una protecció dels talussos mitjançant gabions i una capa de terra vegetal al seu damunt. Al centre d'aquesta mota es fa una zona lleugerament deprimida que funcionarà com a sobreeixidor.

La resta de talussos de la bassa també es recobriran amb una capa de terra vegetal de 70cm de gruix, a excepció dels talussos més verticals en els que aquesta capa no seria estable i on es preveu col·locar uns blocs de gabions en el seu peu.

També es compta amb un recorregut de camins pavimentats amb tot-ú per poder accedir a l'interior de la bassa.

A la part situada més aigües avall és on es situa l'obra de desguàs, que consta de dos tubs de DN=1.000mm que passen per sota del talús que separa la bassa del torrent i acaben abocant a la llera amb l'ajut d'una obra dissipadora d'energia.

També quedarà fet el punt d'aigua semi-permanent i les plantacions del fons.

- *Bassa de laminació 2*

La bassa de laminació 2 és troba més aigües avall, amb una capacitat de 27.000 m^3 i recull l'aigua que baixa per la *Riera de Canyars*.

Disposa d'una obra de captació molt similar a la bassa 1, formada per una solera de formigó i delimitada amb uns topalls de 50cm d'alçada. Al final de la rampa hi ha el mateix pou d'infiltració que ja s'ha esmentat anteriorment.

També te una geometria irregular, amb formes orgàniques, que pretenen adaptar-se a la orografia del terreny.

En el tram que discorre en paral·lel entre la bassa i la riera es genera una mota formada per terres, un nucli impermeable d'argiles, una protecció dels talussos mitjançant gabions i una capa de terra vegetal al seu damunt de 70cm de gruix.

I a la seva part baixa, també hi haurà els dos tubs de desguàs de DN=1.000mm que passen per sota el talús i aboquen a la llera d'aigües avall amb una obra dissipadora d'energia.

També quedarà fet el punt d'aigua permanent, amb una boca de reg propera per garantir la permanència d'aigua, així com les plantacions del fons.

3. ORGANITZACIÓ I DESENVOLUPAMENT DE L'OBRA

3.1. Introducció

Es planteja executar les obres dels dos parcs de ribera (Canyars i Calamot) al mateix temps. La seva durada, que s'ha calculat amb el *Pla d'obra* que s'adjunta a l'Annex 12 (actualitzat), serà de deu mesos (10).

La dada més important a tenir en compte es que aquestes obres dels parcs de ribera s'executaran amb anterioritat a les obres d'urbanització del "*Pla de Ponent*".

3.2. Organització de l'obra

Es planteja usar els mateixos espais reservats per a la gestió de residus que proposa el projecte vigent de 2008. Les dues parcel·les del costat esquerra reservades pel triatge, la gestió de residus, l'acopi de

material i el parc de maquinaria. I les dues parcel·les del costat dret reservades per fer un correcte acopi de la terra vegetal sobrant.

El tram inferior de l'actual *Camí de Can Quatre* passa per dins una de les parcel·les de gestió de residus, amb el que es planteja habilitar un nou camí d'accés a l'obra, usant l'espai central del mig de les parcel·les, que coincideix amb la traça del futur eix 4B o vial de Caçagats. S'habilitarà un accés a la carretera C-245 i serà d'ús exclusiu per a la maquinaria d'obra.

Per tant, la maquinaria i vehicles dedicats a l'obra tindran un accés principal des de la carretera C-245, que es el que s'ha esmentat, a un costat de l'actual *Camí de Can Quatre* i situat al damunt del futur vial de Caçagats, i un segon accés secundari, en l'actual camí que porta fins el pou de control d'AGBAR, i que només s'usarà per la maquinaria que treballi a Calamot, per bé que el moviment important de camions serà sempre per dins l'obra sense sortir a la carretera C-245.

Usant el camí de l'accés principal es podrà accedir a les diferents activitats de l'obra, a les casetes d'obra i també entrar dins la llera de la *Riera de Canyars* i poder executar l'obra de tota la part inferior de la mateixa.

I des d'aquest mateix punt, es podrà passar a l'altre costat de la riera i seguir el nou camí del costat la *Riera de Canyars* fins enllaçar amb el camí que s'ha habilitat per a poder accedir a l'obra del *Torrent del Calamot*. Amb lo qual s'estableix una comunicació interior entre les obres de Canyars i Calamot.

Es dona molta importància a concentrar les interferències de l'obra amb la carretera C-245 en només un punt principal i un segon de secundari.

Per altre part, les dues basses de laminació queden situades de manera aïllada, a la part més alta de l'actuació, i se'ls hi habilitarà un accés a partir de la carretera de La Sentiu, usant dos camins existents: un d'ells es vol reservar al pas exclusiu de maquinaria i l'altre ha de permetre la convivència entre la maquinaria i els vehicles particulars, que hem anomenat d'ús públic. Un d'aquests camins s'allargà amb un tram de nova construcció (L=140m) fins enllaçar amb l'actual camí de Can Quatre, i d'aquesta manera poder relligar l'obra de les basses del costat oest amb l'obra del costat est, sense necessitat de tenir que sortit a la carretera de la Sentiu i carretera C-245.

Tal com s'ha esmentat anteriorment, els actuals usuaris del camí de Can Quatre, tindran com a nou itinerari el camí compartit que neix a la carretera de La Sentiu i que s'allarga fins enllaçar amb el camí de Can Quatre de l'altre costat de la riera.

S'estableix doncs una xarxa de camins, amb uns petits trams de camí nou que relligaran els existents, per a permetre una correcte mobilitat, tant dels responsables de l'execució de les obres com dels actuals usuaris de tot aquest àmbit.

En el plànol d'organització que s'adjunta s'explica quins son els itineraris exclusius per a obra-serveis-protecció civil, quin son els d'ús exclusiu per al públic, així com els mixtes d'ús compartit, amb les senyals verticals que ho regulin de manera convenient.

Hi ha una zona concreta destinada a l'acopi de la terra vegetal sobrant de l'obra, on només s'hi podrà arribar des de la *Riera de Canyars* seguint pel nou camí que s'ha habilitat situat damunt la traça del vial de Caçagats. I el mateix per les terres sobrants de bona qualitat, que aniran a col·locar-se a un lloc definitiu, al costat de la terra vegetal, i on caldrà seguir sempre el mateix itinerari per part dels camions.

Els enderrocs també hauran de seguir aquell mateix itinerari fins arribar a les seves parcel·les de triatge i gestió.

I finalment, el trasplantament dels arbres es farà seguin allò establert en el "*Pla de tasques de tala, trasplantaments i gestió forestal*" que s'haurà de redactar abans de l'inici de les obres, on no s'ha previst cap viver provisional perquè es volen re-plantar tots els arbres afectats en els llocs ja establerts de manera immediata al seu trasplantament.

3.3. Desenvolupament de l'obra

3.3.1. Primers treballs

Els primers treballs que caldrà abordar seran:

- Habilitar les parcel·les de gestió de residus que ha previst el projecte vigent de 2008, així com el nou accés a l'obra, situat per damunt del futur eix 4B o vial de Caçagats. Al que tindrà que seguir quasi al mateix moment l'adequació del camí compratit que neix a la carretera de La Sentiu, juntament amb el nou tram de camí que s'ha de construir per enllaçar amb l'actual camí de Can Quatre situat a l'altre costat de la riera, per tal de que els veïns i usuaris actuals el puguin deixar deslliurat i passar per un lloc alternatiu que implica no tenir que creuar la llera i la zona d'obres.

- Abalisament del perímetre de l'obra amb estaques de fusta i una cinta bicolor de plàstic, al voltant de les dues basses de laminació, i en els dos laterals de l'endegament a partir de la bassa 2. En el cas del Calamot, l'abalisament es farà en els dos laterals del tram inferior de l'endegament.

- També serà necessari adequar l'altre camí que neix a la carretera de La Sentiu exclusiu per obra, per a poder accedir a la bassa de laminació 1. El projecte vigent preveia avançar l'explanació del vial 7 de la futura urbanització de l'Etapa II, i usar-lo com una pista per a poder accedir a l'obra. Ara bé, aquesta actuació suposava afectar i malmetre una important zona de bosc, que s'ha preferit deixar-la pendent per més endavant i centrar-nos en usar les preexistències, on el nou camí que caldrà construir damunt la traça de l'esmentat vial 7 per a poder relligar els camins existents tindrà una llargada molt limitada, de només 232m.

- Es planteja que de forma prèvia a l'inici de les obres, s'elabori l'anomenat "*Pla de tasques de tala, trasplantament i gestió forestal"* de l'àmbit dels parcs de ribera, identificant els elements a trasplantar de manera concreta i definitiva, la nova ubicació, la metodologia de trasplantament, etc. Els arbres afectats per les obres que siguin potencialment trasplantables, s'hauran de trasplantar de manera convenient i plantar-los seguidament al lloc escollit definitiu, evitant la creació d'un viver provisional per no generar en els arbres un doble estrés.

- Una vegada l'equip de jardineria hagi finalitzat les tasques del trasplantament dels arbres, es dedicarà a la neteja, poda i treballs silvícoles del bosc dels dos parcs de ribera en tots els seus trams de capçalera no afectats per les obres.

3.3.2. Moviment de terres

El moviment de terres és el capítol més important d'aquestes obres bàsiques dels parcs de ribera. S'ha previst que cada un dels dos equips d'obra tingui un rendiment de 10.000 m^3 a la setmana.

Es començarà amb l'endegament de la *Riera de Canyars*, que tindrà una durada de 7 setmanes, seguirà l'endegament del Calamot amb 3 setmanes, després el moviment de terres de la bassa 1 amb 9 setmanes i finalment la bassa 2 amb 3 setmanes.

Una part de les excavacions, especialment les situades a la bassa 1, s'hauran de fer amb seguiment i control arqueològic. On prèviament s'haurà fet una investigació centrada en els dos jaciments arqueològics no catalogats de les terrasses del Canyars, a l'emplaçament de la futura bassa de laminació 1.

L'esbrossada, on queda una barreja de terra amb herbes s'ha de portar a un abocador autoritzat, en un volum a tota l'obra de 194.098 m^2 x 0,05m = 9.705 m^3.

La terra vegetal que s'excava, s'usarà en part a les basses de laminació, en els seus talussos més estesos i en el fons. Malgrat aquesta re-utilització, en el balanç final surt que hi ha un sobrant de terra vegetal de 22.740 m^3, que s'ha previst portar provisionalment a dues parcel·les que el projecte tenia reservades per a la gestió de residus, per poder ser usada posteriorment durant les obres d'urbanització, i de manera especial, en la urbanització dels parcs urbans.

L'abassegament temporal de terra vegetal caldrà que compleixi les següents condicions:

- ✓ S'ha de depositar en terrenys plans i de fàcil drenatge.
- ✓ Seran zones que tindran el control i vigilància per part del director d'obra i del tècnic ambiental.
- ✓ Es faran cavallons d'alçada màxima 2m. En el nostre cas, s'han previst cavallons de 2,0m a la coronació amb una base de 8,0m i una alçada de 2,0m
- ✓ S'evitarà el pas de camions o altres vehicles per damunt dels cavallons.
- ✓ Es faran lleugers enfonsaments a la cara superior del cavalló per evitar el rentat del sòl amb la pluja.
- ✓ En el cas de que la terra vegetal tingui que estar apilada més d'un any, es realitzarà un voltejat del cavalló i un abonat per evitar la degradació de l'estructura original.

S'ha tingut la precaució de disposar camins de servei de 2,75m entre cada dos cavallons per a poder facilitar les tasques de volteig, així com un ampli camí pavimentat amb tot-ú envoltant tota la parcel·la de terres vegetals.

Per altre part, les terres que s'excaven, una part s'usarà per la confecció dels terraplens de l'obra, i la part més argilosa es seleccionarà per posar-la en el nucli impermeable de les dues basses de laminació. Tot i així hi ha un sobrant de 65.199 m^3, que els 51.026 m^3 de bona qualitat es col·locaran a l'espai que queda entre el nou endegament de la *Riera de Canyars* i les plataformes dels futurs vials B i 3 del projecte d'urbanització. Aquestes terres es terraplenaran amb la compactació adequada i serviran per generar les plataformes definitives de les obres d'urbanització.

3.3.3. Enderrocs i gestió de residus

S'ha previst que a l'inici de les obres hi hagi una empresa especialitzada que abordi els enderrocs i demolicions de dins l'àmbit dels parcs de ribera.

El material enderrocat es portarà a la parcel·la de gestió de residus situada a un costat de la carretera C-245, per tal de fer un correcte triatge i portada del diferent material resultant a un abocador autoritzat.

3.3.4. Estructures

També caldrà abordar la construcció de les estructures per part d'un equip especialitzat. A la *Riera de Canyars* hi ha les següents:

- Murs d'endegament previstos en el PU vigent.
- Obra de transició, en forma de "U", que s'executarà en tot el tram que sigui possible, fins arribar a l'actual talús de la carretera C-245.
- Avançament d'una part del pont 2, per raons de compatibilitat i donada la seva superposició amb la pròpia obra del parc de ribera. En concret, s'avança la construcció del fonament de la pila, l'estrep 1 i les dues aletes 1 i 2.

Pel que respecte al *Torrent del Calamot*, s'hauran d'abordar les següents obres de caire estructural:

- Murs d'endegament previstos en el PU, excepte els més propers a la carretera C-245.
- Avançament d'una part del pont 5, donada la seva superposició amb la pròpia obra del parc, on s'avança els seus dos estreps.

Els murs que s'avancen al *Torrent del Calamot*, i també en algun tram de la *Riera de Canyars*, al no suportar encara els carrers de la nova urbanització adjacent, quedarien amb l'alçat vist pel seu trasdós. Es planteja reomplir amb terres el trasdós, generant una berma plana en la coronació del mur de 3,0m d'amplada, al qual segueix un talús 3H:2V.

L'equip d'estructures també haurà d'acabar fent l'obra de formigó a les dues basses de laminació, tant l'obra de captació com la dissipadora d'energia a la sortida.

3.3.5. Basses de laminació

A part del moviment de terres, a les basses de laminació hi haurà un treball important relacionat amb la impermeabilització. Caldrà construir un nucli d'argila, amb el que hi haurà la necessitat de fer un triatge dels materials excavats, per tal de seleccionar el que sigui de caire més argilós, així com un embolcallat del nucli amb geotèxtil.

I de manera especial es important la unitat de gabions a disposar en el talús inclinat de la presa, que també es protegeixen amb geotèxtil i una darrera capa de terra vegetal.

3.3.6. Serveis urbanístics

Dins de la Planificació d'obra, caldrà preveure els treballs relacionats amb la reposició dels serveis urbanístics que afecten la seva correcte execució.

Es tracta de l'adequació del punt de control d'*AGBAR*, la nova canonada de DN=200mm a un costat de la llera, retirar les set torres de la línia aèria de MT que també estan dins la llera i convertir en aeri l'actual prisma de telecomunicacions que va grapat pel petit pont en el *camí de Can Quatre*.

3.3.7. Formació de lleres, punts humits i tractament dels talussos

Hi ha alguns capítols que el projecte vigent tracta com a obres complementaries, per bé que es necessari poder-los executar juntament amb les obres bàsiques, per tal de garantir l'autonomia funcional de l'obra, o sigui, que l'obra executada pugui entrar en servei immediatament perquè no depengui funcionalment de les obres pendents d'execució a la resta del polígon. Podríem considerar que estrictament es tracta també d'obres bàsiques, malgrat que el projecte les hagui considerat com a obres complementàries. Es tracta de la formació de lleres, talussos de nova formació i establiment de punts humits a la llera, que es plantegen abordar una vegada finalitzin les obres de les basses, i que son necessàries per a poder garantir la correcte estabilitat del nou endegament front les avingudes que pugui patir.

3.3.8.- Plantacions

Amb les plantacions passa quelcom similar al cas anterior, és necessari d'avançar-les com a única garantia de poder donar estabilitat als nous talussos de l'endegament i poder fer front en bones condicions a possibles avingudes.

Amb lo qual, un capítol tradicionalment pensat com a obres complementàries, en el nostre projecte, donada la singularitat de tenir que avançar una part de les obres, es converteix o agafa l'esperit d'obres bàsiques.

Es tracta d'aplicar a l'obra les mateixes plantacions que planteja el projecte vigent de 2008 per part de l'equip d'enjardinament.

3.3.9. Xarxa de boques de reg

I aquestes plantacions s'hauran de poder regar durant els dos o tres primers anys fins que hagin arrelat, amb el que es preveu la disposició d'una xarxa provisional de boques de reg per a poder facilitar la tasca del reg i evitar tenir que portar camions cubà, que suposaria una gestió molt més complicada i el risc de que les plantes no es reguessin de manera convenient. Aquesta mateixa xarxa s'usarà per a poder recarregar periòdicament els punts humits permanents.

En realitat, el que es considera provisional es la connexió de la xarxa de boques de reg a la xarxa d'aigua potable, donat que en un futur s'haurà de poder re-connectar amb una aportació d'aigua de pluja o aigua freàtica, tal com ha previst el projecte d'urbanització, que en aquest moment inicial no és possible, al necessitar habilitar el pou 9 i construir el dipòsit de reg S3, sense tenir energia elèctrica disponible.

I serà construïda en els darrers mesos de la planificació pel mateix equip especialista en serveis urbanístics.

3.3.10. Altres

Hi ha altres treballs que també formaran part del projecte com son:

- Segellat de pous afectats. En concret els 3 situats dins la llera de la *Riera de Canyars* i els 2 situats en els terrenys de la gestió de residus.
- Mesures correctores d'impacte ambiental, que s'estableixen per a l'execució de l'obra en tota la seva durada.
- Possibles mesures correctores de l'erosió, segons el que hagi establert el "*Pla de mesures per fer front a la erosionabilitat*" que s'haurà elaborat a l'inici de les obres.

3.3.11. Convivència de l'obra amb la ciutadania

S'intentarà minimitzar al màxim el contacte entre l'obra i la resta de veïns i ciutadans. En aquest sentit:

- El nou camí al costat de la *Riera de Canyars* només serà usat per l'obra-serveis-protecció civil, i permetrà unir per dins l'obra els dos parcs de ribera: Canyas i Calamot.
- El camí existent que neix a la carretera de La Sentiu i que porta a la part superior de la bassa 1, serà utilitzat de manera exclusiva per la maquinaria d'obra. Igual passarà amb el nou accés principal a l'obra que situarem damunt la traça de l'eix 4B o carrer de Caçagats, entre les parcel·les de gestió de residus, que també serà usat de manera exclusiva pel servei de l'obra. I també el camí que portarà a l'obra del *Torrent del Calamot*.
- El camí compartit que neix a la carretera de La Sentiu, juntament amb un nou tram de camí que caldrà construir fins l'actual camí de Can quatre, serà el nou itinerrai que hauran d'usar els actuals usuaris del camí de Can Quatre.
- Els altres camins existents, juntament amb els petits trams de camí nou que relliguen els existents, i que ajudaran a garantir una correcte mobilitat en el conjunt de l'àmbit, alguns seran d'us específic per obra-serveis-protecció civil, altres només per al públic, així com els mixtes d'ús compartit, amb les senyals verticals que ho regularan de manera convenient.
- L'abalisament previst en bona part de l'obra amb estaques de fusta i cinta bicolor de plàstic, ajudarà a evitar l'entrada de persones despistades dins l'obra.

5.2.- PLÀNOL ANNEX 11 (ACTUALITZAT)
ORGANITZACIÓ I DESENVOLUPAMENT DE L'OBRA (A11;1 full)

LLEGENDA CAMINS PROVISIONALS

- ADEQÜACIÓ CAMÍ EXISTENT PAS EXCLUSIU OBRA - SERVEIS - PROTECCIÓ CIVIL
- FORMACIÓ DE NOU CAMÍ PAS EXCLUSIU OBRA - SERVEIS - PROTECCIÓ CIVIL
- ADEQÜACIÓ CAMÍ EXISTENT PAS COMPARTIT
- FORMACIÓ DE NOU CAMÍ PAS COMPARTIT
- CAMÍ EXISTENT DE CAN QUATRE PAS COMPARTIT
- CAMÍ EXISTENT DE CAN QUATRE OBERT AL PÚBLIC
- ELIMINACIÓ DEL CAMÍ EXISTENT DE CAN QUATRE

LLEGENDA ACCESSOS CAMINS PROVISIONALS

- ACCÉS I SORTIDA EXCLUSIU OBRA - SERVEIS - PROTECCIÓ CIVIL
- ACCÉS I SORTIDA COMPARTIT

- TANCAMENT DE L'OBRA

LLEGENDA

- ÀMBIT DE PROJECTE (Sector E Canyars i sector F Calamot)
- ÀMBIT D'ACTUACIÓ

NOU ITINERARI CAMÍ DE CAN QUATRE

EXCEPTE OBRA

ZONA D'APARTAT 15x4 m

ACCÉS EXCLUSIU VEHICLES LLEUGERS

CAMÍ DE CAN QUATRE

RAMPA = 10 %
(PEND

ACOPI PROVISIONAL TERRA VEGETAL SOBRANT

CASETES D'OBRA

SORTIDA DE CAMIONS

ACCÉS

GESTIÓ DE RESIDUS

ZONES DE TRANSIT DEL MATERIAL D'ENDERROC

PARC DE MAQUINÀRIA

ACOPI DE MATERIAL

CAMÍ DE CAN QUATRE TALLAT ITINERARI ALTERNATIU A CARRETERA DE LA SENTIU

CANONADA D'AIGUA EXISTENT DN 63

Ajuntament de Gavà	CONSULTING: ARUP OUA	L'ENGINYER AUTOR DEL PROJECTE: ESTEVE RIBA GENESCÀ (OUA) Eccp, Num Col: 25288	ESCALES: DIN A3: 1/5.000 DIN A1: 1/2.500	TÍTOL DEL PROJECTE: MODIFICACIÓ DEL PROJECTE EXECUTIU DE LES OBRES D'URBANITZACIÓ DEL SECTOR PLA DE PONENT DE GAVÀ: ACTUALITZACIÓ DE PREUS I NORMATIVA D'EXECUCIÓ DE L'ACTUACIÓ AUTÒNOMA DELS PARCS DE RIBERA DE CANYARS I CALAMOT	NOM DEL PLÀNOL: ANNEX 11 (ACTUALITZAT) ORGANITZACIÓ I DESENVOLUPAMENT DE L'OBRA	DATA: DESEMBRE 2024 NOM DEL DIBUIX:	PLÀNOL Núm.: A11 FULL 1 DE 1

5.3.- ANNEX 12 (ACTUALITZAT)
PLA D'OBRA

ANNEX 12 (Actualitzat) PLA D'OBRA DE LES OBRES A EXECUTAR DELS PARCS DE RIBERA DE CANYARS I CALAMOT

Descripció activitat	MES 1				MES 2				MES 3				MES 4				MES 5				MES 6				MES 7				MES 8				MES 9				MES 10			
	Sem 1	Sem 2	Sem 3	Sem 4	Sem 1	Sem 2	Sem 3	Sem 4	Sem 1	Sem 2	Sem 3	Sem 4	Sem 1	Sem 2	Sem 3	Sem 4	Sem 1	Sem 2	Sem 3	Sem 4	Sem 1	Sem 2	Sem 3	Sem 4	Sem 1	Sem 2	Sem 3	Sem 4	Sem 1	Sem 2	Sem 3	Sem 4	Sem 1	Sem 2	Sem 3	Sem 4	Sem 1	Sem 2	Sem 3	Sem 4
Treballs previs d'implantació i replanteig																																								
Investigació dels dos jaciments arqueologics a la bassa 1																																								
Habilitar parcel·les de gestió de residus i terra vegetal																																								
Habilitar accés i camins adjacents a la gestió de residus																																								
Abalisament obra: estaques fusta + cinta bicolor Canyars																																								
Abalisament obra: estaques fusta + cinta bicolor Calamot																																								
Adequació camí existent: inf bassa 1 + bassa 2																																								
Nou tram de camí per connectar amb camí Can Quatre																																								
Adequació camí existent accés obra: superior bassa 1																																								
Adequació camí existent accés obra: *Torrent del Calamot*																																								
Formació nous trams de camí per relligar els existents																																								
Treballs preliminars al trasplantament: *Pla gestió forestal*																																								
Trasplantament d'arbres a lloc definitiu Canyars (*)																																								
Trasplantament d'arbres a lloc definitiu Calamot (*)																																								
Protecció arbredes i arbres singulars amb reixat Canyars																																								
Protecció arbredes i arbres singulars amb reixat Calamot																																								
Aclarida i neteja del bosc existent a Canyars																																								
Aclarida i neteja del bosc existent a Calamot																																								
Nou endegament a Canyars: moviment de terres																																								
Nou endegament a Calamot: moviment de terres																																								
Enderrocs i gestió de residus a Canyars																																								
Enderrocs i gestió de residus a Calamot																																								
Treballs de modificació del punt de control d'*AGBAR*																																								
Nova canonada provisional d'agua potable DN=200mm																																								
Desplaçament provisional 2 línies aèries MT afectades																																								
Desplaçament provisional prisma de teleco. afectat																																								
Estructures a Canyars: murs + obra transició + part pont 2																																								
Estructures a Calamot: murs + part pont 5																																								
Bassa de laminació 1: treballs moviment de terres																																								
Bassa de laminació 1: treballs d'impermeabilització																																								
Bassa de laminació 1: treballs estructura gabions																																								
Bassa de laminació 1: treballs estructura formigó																																								
Bassa de laminació 2: treballs moviment de terres																																								
Bassa de laminació 2: treballs d'impermeabilització																																								
Bassa de laminació 2: treballs estructura gabions																																								
Bassa de laminació 2: treballs estructura formigó																																								
Formació de lleres i punts humits a Canyars																																								
Formació de lleres a Calamot																																								
Talús de nova formació i talús existent a Canyars																																								
Xarxa de boques de reg Canyars																																								
Xarxa de boques de reg Calamot																																								
Mesures correctores per fer front a l'erosionabilitat																																								
Plantacions a Canyars																																								
Plantacions a Calamot																																								
Segellat de pous afectats (3+2 ut)																																								
Acabats i neteja final de l'obra																																								
Mesures correctores d'impacte ambiental																																								
Control de qualitat																																								
Seguretat i salut																																								
EQUIP D'OBRA CIVIL 1																																								
EQUIP D'OBRA CIVIL 2																																								
EQUIP DE SEGURETAT I SALUT																																								
EMPRESA ESPECIALITZADA D'ENJARDINAMENT																																								
EMPRESA ESPECIALITZADA D'ENDERROCS																																								
EMPRESA ESPECIALITZADA EN SERVEIS URBANÍSTICS																																								
EMPRESA ESPECIALITZADA TREBALLS ELÈCTRICS																																								
EMPRESA ESPECIALITZADA EN ESTRUCTURES																																								
(*) Els trasplantaments d'arbres s'hauran de fer en l'època òptima i sempre segons el que estableixi el *"Pla de tasques de tala, trasplantament i gestió forestal"*																																								
Nota: S'ha considerat un rendiment en el moviment de terres de 10.000 m3/setmana																																								

6. ANNEX 16 (ACTUALITZAT PARCIALMENT). MESURES CORRECTORES D'IMPACTE AMBIENTAL

6.1.- MEMÒRIA DE LES MESURES CORRECTORES D'IMPACTE AMBIENTAL

6.1.- MEMÒRIA DE LES MESURES CORRECTORES D'IMPACTE AMBIENTAL

0.- INTRODUCCIÓ

Tant la modificació del PGM com el Pla Parcial del *Pla de Ponent* es van avaluar, de manera conjunta, mitjançant la figura d'un estudi d'impacte ambiental, atès que l'avaluació ambiental estratègica de plans i programes es va establir com a procediment reglat i estandarditzat a posteriori de l'inici de la tramitació del *Pla de Ponent*. Es tracta de *l'EIA de l'ordenació de Pla de Ponent a Gavà. Actualització per a l'aprovació provisional,* elaborat per ERF.

El 22 de març de 2006, *l'Oficina Territorial d'Avaluació Ambiental (OTAA)* va emetre un informe favorable sobre la modificació puntual del PGM i el Pla Parcial de *Pla de Ponent*, on a les conclusions d'aquest informe s'establia que el projecte d'urbanització s'hauria de sotmetre al procediment d'avaluació d'impacte ambiental.

L'avantprojecte d'obres d'urbanització es va acompanyar d'un nou estudi d'impacte ambiental, elaborat per Josep Lascurain. La redacció d'aquest nou EIA venia determinada per l'Informe de l'OTAA esmentat i per un pronunciament de la Ponència Ambiental del 21 de novembre de 2007.

El 4 de novembre de 2008, la Ponència Ambiental va aprovar la corresponent declaració d'impacte ambiental (DIA) amb caràcter favorable, condicionada a la implementació de les condicions establertes en l'EIA de la modificació puntual del PGM i Pla parcial, en l'EIA de l'avantprojecte d'obres d'urbanització i en la pròpia DIA, que establia unes mesures addicionals.

1.- JUSTIFICACIÓ DEL COMPLIMENT DE LES MESURES CORRECTORES DE LA *DIA* EN ELS PARCS DE RIBERA

En aquest apartat es vol fer un anàlisi ambiental posant el focus en la llarga llista de mesures ambientals de la *DIA* per justificar que el document que es presenta sobre *l'avançament de les obres de l'actuació autònoma dels parcs de ribera de Canyars i Calamot*, les compleix.

En concret, s'han analitzat les mesures correctores de quatre fonts diferents:

- EIAPP: estudi d'impacte ambiental del Pla Parcial de Pla de Ponent (2006).
- EIAPU: estudi d'impacte ambiental de l'avantprojecte d'obres d'urbanització bàsiques del sector de Pla de Ponent (2008).
- OMA: ordenança mediambiental, inclosa com a capítol 7 (articles 68 a 89) a les ordenances reguladores del Pla Parcial de Pla de Ponent (2006).
- ES: estudi d'impacte acústic (2008).

També s'han analitzat les mesures correctores a aplicar durant la fase d'obres que haurà de seguir el contractista adjudicatari, establertes tant a l'EIAPP com a l'EIAPU.

Es tracta d'un total de 353 mesures més 79 relatives a la fase d'obra, de les quals n'hi ha 158 + 63 (de la fase d'obra) que afecten directament els parcs de ribera.

S'ha fet un anàlisi detallat de totes elles, donat un resultat de compliment favorable.

Per bé que es considera que n'hi ha algunes de concretes que precisen un aclariment o una justificació més detallada. Es tracta de les següents:

19.- Resultaria oportú dur a terme un estudi específic per identificar punts de contaminació edàfica i procedir, si s'escau, a la seva restauració abans d'urbanitzar (EIAPP).

La possible zona de sòls contaminats es troba localitzada al voltant de l'antiga fàbrica Ytong, que afecta uns terrenys de la urbanització de l'Etapa I, i on caldrà fer el corresponent estudi de contaminació de sòls.

Per bé que en el parc de ribera del Calamot, hi ha un talús que també podria tenir relació amb aquesta fàbrica, pel que s'ha optat en el projecte de deixar-lo tal com es troba ara mateix, a l'espera de que pugui ser analitzat en l'actuació global de descontaminació que s'haurà de preveure en la futura fase d'urbanització.

69.- Instal·lar caixes-niu i menjadores repartides per tot l'àmbit d'actuació (tant en zones forestals com en parcs urbans) (EIAPP).
226.- Es recomana instal·lar menjadores. Cal determinar el nombre de menjadores a instal·lar en funció dels espais presents a l'àrea que s'ha de crear, tot escollint jardins, punts de trobada, àrees de lleure i esbarjo, etc. (EIAPP).

Es considera que les menjadores no es posaran dins dels parcs de ribera perquè necessiten d'una entrada continua del personal de manteniment per anar aportant el menjar, que podria fer perdre el caràcter natural que precisament se l'hi vol donar als parcs de ribera.

68 i 74.- Establir tanques i marges vegetats amb espècies arbòries i arbustives de fruits comestibles per espècies frugívores (arçot, aladern, prunera, etc.) (EIAPP).
90.- Establir tanques i marges vegetats amb espècies arbòries i arbustives entre els espais més oberts com a punts de refugi i alimentació per la fauna (EIAPP).

Aquesta mesura lliga amb l'anterior, doncs malgrat ser una actuació a valorar i definir en el marc del futur projecte d'urbanització, que haurà de definir amb especial cura els punts de contacte de la urbanització amb els parcs de ribera, aquest establiment de tanques i marges vegetals amb fruits comestibles, agafa important rellevància per a compensar el fet de no voler posar menjadores dins dels els parcs de ribera.

3.- Dur a terme actuacions de revegetació, especialment a l'entorn de les rieres (EIAPP)
37.- Replantar en una nova ubicació adient (parcs o jardins urbans, interiors d'illes, etc.), arbres singulars –per les seves dimensions, port, etc.– que es poguessin veure afectats i, en especial, els corresponents als bosquetons d'alzines i roures parcialment afectats per la proposta d'ordenació (EIAPP)
158.- A banda de revegetar, cal preservar els arbres de grans dimensions ja existents i, si cal, replantar- los en un nou indret adient (EIAPP)

184.- En els casos on sigui necessari, procedir al trasplantament dels exemplars singulars directament afectats pel procés urbanitzador (EIAPP)

El projecte vigent dels parcs de ribera de 2008 va fer un estudi dels arbres afectats per les obres, separant amb arbres a trasplantar, arbres afectats i arbres re-plantats.

Donat que els arbres i arbusts son essers vius en constant evolució, sembla raonable que una vegada han passat forces anys des de l'aprovació del projecte, calgui fer una actualització de l'inventari dels arbres del *Pla de Ponent* de Gavà.

I així s'ha fet, doncs en data novembre de 2020 es va redactar pel consultor *ERF* el document que porta per títol: *"Avaluació de l'afectació d'arbrat derivada del projecte d'urbanització del sector Pla de Ponent de Gavà".*

On s'ha realitzat un inventari exhaustiu dels arbres i arbustos de més de 3m d'alçada afectats pel projecte d'urbanització del "*Pla de Ponent*", identificant els exemplars potencialment trasplantables.

El nombre d'arbres i arbustos de més de 3m inventariats de forma individual ha estat de 2.071 exemplars identificats, amb la següent disgregació per espècies:

- ✓ Pi blanc (*Pinus halepensis*): 1.226 (59,1%)
- ✓ Olivera (*Olea europaea*): 220 (10,6%)
- ✓ Garrofer (*Ceratonia siliqua*): 176 (8,5%)
- ✓ Alzina (*Quercus ilex*): 125 (6,0%)
- ✓ Roure (*Quercus cerrioides* i *Quercus pubescens*): 61 (2,9%)
- ✓ Xiprer (*Cupressus sempervirens*): 49 (2,4%)
- ✓ Aladern (*Rhamnus alaternus*): 48 (2,3%)
- ✓ Lledoner (*Celtis australis*): 43 (2,1%)
- ✓ Llentiscle (*Pistacia lentiscus*): 36 (1,7%)
- ✓ Pi pinyer (*Pinus pinea*): 22 (1,1%)
- ✓ Ametller (*Prunus dulcis*): 10 (0,5%)
- ✓ Om autòcton (*Ulmus minor*): 10 (0,5%)
- ✓ Margalló (*Chamaerops humilis*): 10 (0,5%)
- ✓ Arboç (*Arbutus unedo*): 9 (0,4%)
- ✓ Arç blanc (*Crataegus monogyna*): 8 (0,4%)
- ✓ Àlber (*Populus alba*): 4 (0,2%)
- ✓ Altres espècies: 17 (0,8%)

I aquesta informació més actualitzada es la que s'ha tingut en compte en el document de *l'actuació autònoma dels parcs de ribera* que es presenta. Per bé que els punts a re-plantar son els mateixos que establia el projecte de 2008, amb excepció dels garrofers, que l'Ajuntament els vol re-plantar en un camp concret que te previst.

Ara bé, l'inventari actualitzat d'ERF, si bé millora substancialment la informació del projecte de 2008, te algunes debilitats importants:

- Limita el seu àmbit d'actuació a la vialitat del PU i a les tres basses de laminació, amb el que no comptabilitza:
    - Els arbres afectats per la modificació de lleres de la riera i els accessos previstos, on per exemple s'afecta l'arbreda catalogada de *l'alzinar de la Riera dels Canyars*, amb presència d'arbres de port gran que s'hauran de trasplantar.
    - Els arbres afectats en parc urbans, forestals i de ribera.
    - Els arbres afectats per l'adequació o creació de camins no previstos.
    - Els possibles arbres afectats per les zones de gestió de residus, zona de rebliments definitius i acopi provisional de la terra vegetal.
- No tracta com a arbres a preservar/trasplantar els 22 pins pinyers (*Pinus pinea*) comptabilitzats, que l'article 72 de les NNUU no els exclou de la conservació.
- Hi ha zones on no es va poder fer un aixecament correcte, fent una aproximació, com per exemple a les basses de laminació.
- Es tracta d'un inventari fet a finals de l'any 2020, on passats 4 anys, alguns dels arbres inventariats hauran superat l'alçada que obliga a preservar-los.
- L'estudi d'ERF descarta trasplantar alguns arbres per l'escassa viabilitat d'èxit. Però segons l'article 72 de les NNUU, en aquests casos cal reposar amb altres individus d'igual valor amb Norma Granada.
- No fa un anàlisi sobre les afeccions a les arbredes d'interès local, ni justifica cap acció o mesura concreta de preservació.

Es per això que agafa una gran importància que de forma prèvia a l'inici de les obres, s'elabori l'esmentat "*Pla de tasques de tala, trasplantament i gestió forestal"* a l'àmbit dels parcs de ribera, a la zona d'ocupació i en l'adequació dels camins, identificant els elements a trasplantar de manera concreta i definitiva, la nova ubicació, la metodologia de trasplantament, que completi totes les mancances que s'han esmentat del darrer inventari elaborat per ERF, etc.

I on caldrà incloure el cost de la redacció de l'esmentat Pla en el PCA i el cost de les intervencions a realitzar sobre el terreny prèvies a les obres així com el seu seguiment i desenvolupament en el transcurs de l'obra en el pressupost d'execució per contracte.

A nivell econòmic es planteja actualitzar a dia d'avui els preus unitaris relacionats amb les unitats de trasplantament, i en previsió de que hi haguí la necessitat de trasplantar molts més arbres dels que s'han estimat en el document, així com poder completar les mancances de l'inventari d'ERF, es planteja que el cost dels treballs a realitzar sobre el terreny que estableixi el "*Pla de tasques de tala, trasplantament i gestió forestal"* tingui un import del 50% del pressupost total del capítol de trasplantaments.

38.- En la mesura que es coneguin amb detall els arbres que han de ser trasplantats, caldrà iniciar amb un cicle anual d'antelació les operacions de preparació dels arbres amb repicats sectorials de les arrels (EIAPU)

Podria ser no viable repicar els arbres amb 1 any d'antelació perquè encara no es disposarà de l'empresa constructora adjudicatària. En aquest cas, s'haurà de compensar aplicant altres mesures com disposar un pa de terra de mides més grans de lo habitual, augmentar la freqüència de regat dels arbres una vegada trasplantats o evitar fer els trasplantaments en les èpoques més caloroses de l'any.

Per bé que es deixen els criteris sobre el trasplantament en els diferents casos que es puguin donar a l'esmentat "*Pla de tasques de tala, trasplantament i gestió forestal"* que caldrà elaborar de forma prèvia a l'inici de les obres.

12.- Eliminar els punts d'abocament incontrolat actualment existents en els torrents i rieres o les seves proximitats (EIAPP).
156.- Netejar els punts amb abocaments incontrolats i les restes arrossegades per riuades anteriors (EIAPP).
261.- En l'àmbit de Pla de Ponent, sobretot a les rieres i en zones de fàcil accés rodat, existeixen abocaments de runes i material de construcció que caldrà eliminar. La gestió d'aquests residus també haurà de complir el Decret 161/2001 (EIAPP).

Si bé el projecte dels parcs de ribera vigent menciona aquest aspecte a l'Annex de plantacions, no ho te comptabilitzat en el pressupost.

Es per això, que s'ha tingut en compte en el pressupost del present Annex 16, amb la unitat PA000IA03.

229.- Punts de guaita. Per a la zona que hem treballat es recomana que un cop hagin finalitzat les obres de condicionament es revisi detingudament els diferents espais mancats de talaies i punts de guaita. Als bassals branques transversals i, als matollars arbres morts o estaques d'alçada adequada (EIAPP).

Per tal de que una vegada finalitzades les obres o a punt de finalitzar, es puguin revisar els diferents espais per establir talaies i punts de guaita pels ocells, s'ha contemplat en el pressupost del present Annex 16, la creació d'una unitat nova (PA000IA04) que tingui en compte aquests possibles treballs.

185.- Per tal de reduir el risc d'incendi, pot ser convenient realitzar estassades al sotabosc i aclarides selectives per tal d'evitar una excessiva continuïtat, tant vertical com horitzontal, de la vegetació piròfita. En el mateix sentit, es podria considerar la possibilitat d'establir un programa de pastura selectiva per controlar aquesta vegetació (EIAPP).

Es tracta d'una mesura correctora que el projecte vigent dels parcs de ribera no la contempla.

Es per això que es proposa que ho analitzi el "*Pla de tasques de tala, trasplantaments i gestió forestal*" que caldrà elaborar amb anterioritat a l'inici de les obres.

17.- Dur a terme actuacions de control de l'erosió a les zones amb més risc (turons de Caçagats i Calamot, fonamentalment) utilitzant restes silvícoles, revegetant talussos o fins i tot establint algunes feixes i marges allí on els processos siguin més greusm (EIAPP).
94.- Solucionar els processos erosius que tenen lloc actualment (EIAPU).
183.- Trituració dels exemplars tallats i extensió del material resultant a les zones definides amb un grau d'erosionabilitat elevat (fonamentalment als turons de Caçagats i Calamot, vegeu plànol Erosionabilitat) (EIAPP).

S'ha fet una superposició del plànol 4 de l'EIAPP relatiu als nivells d'erosionabilitat en el *Pla de Ponent* amb la superposició dels parcs de ribera:

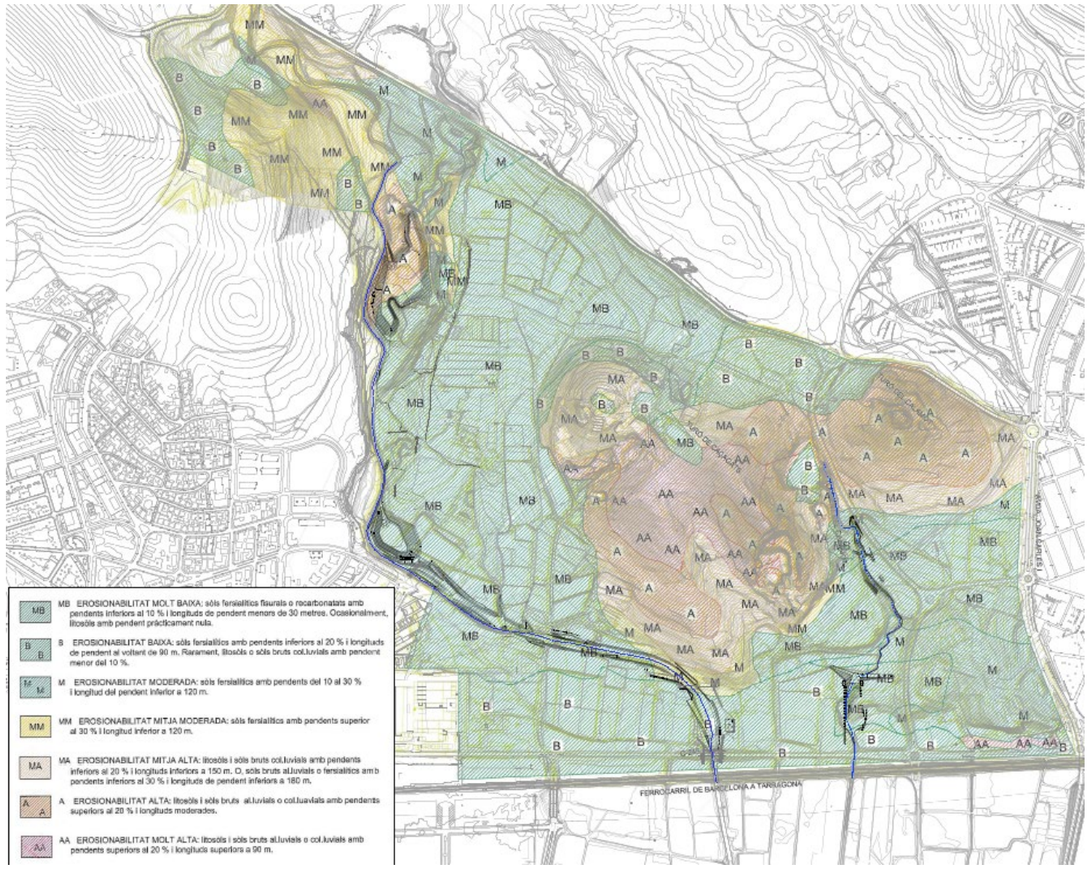

Imatge 1.- Superposició dels diferents nivells d'erosionabilitat del "Pla de Poennt" amb els dos parcs de ribera.

Al llarg del parc de ribera de Canyars hi ha un nivell d'erosionabilitat alta (A) dins la bassa de laminació 1. Es tracta de fer una important excavació de 5,50m que permetrà configurar la bassa, per bé que es deixen uns talussos molt aplanats de 3H.1V que ajudaran a limitar els problemes de l'erosionabilitat.

També hi ha un nivell mig moderat (MM) a la corba que fa la riera abans d'encarar l'actual pontó de drenatge sota la carretera C-245.

I no presenta problemes el *Torrent del Calamot*.

En qualsevol cas, es proposa elaborar de forma prèvia a l'inici de les obres, un "*Pla de mesures per fer front a la erosionabilitat*" que analitzi els llocs esmentats més sensibles amb les mesures a aplicar, per tal de que es tinguin en compte durant l'execució de les obres.

I on caldrà incloure el cost de la redacció de l'esmentat Pla en el PCA i el cost de les intervencions a realitzar sobre el terreny per evitar l'erosió en el pressupost d'execució per contracte.

2.- TREBALLS DE CAIRE AMBIENTAL QUE CALDRÀ ELABORAR AMB ANTERIORITAT A L'INICI DE LES OBRES DELS PARCS DE RIBERA

Tal com s'ha anat desenvolupant al llarg del present Annex, es necessari elaborar tres treballs concrets de caire ambiental, amb anterioritat a l'inici de les obres dels parcs de ribera. Es tracta dels següents:

a) Dins l'àmbit de la bassa de laminació 1 hi ha dos jaciments arqueològics no catalogats anomenats "*Terrasses dels Canyars*", que necessiten que prèviament a l'inici de les obres de la bassa, un equip d'arqueologia (format per un arqueòleg i tres tècnics arqueòlegs) hi faci uns treballs preliminars per identificar possibles restes arqueològiques. S'ha suposat que aquests treballs tindran una durada de 7 setmanes, i el seu cost es troba en el PCA. Per bé que caldrà que l'empresa contractista adjudicatària de l'obra doni suport amb la seva maquinaria a l'equip d'arqueologia, i aquests treballs del contractista s'han valorat en la unitat XPAAÇ001, que es troba en el capítol d'operacions prèvies del pressupost *d'actualització d'obres a executar dels parcs de ribera 2008* (apartat 2.1 del projecte d'actualització que es presenta).

b) Es d'una gran importància elaborar l'anomenat "*Pla de tasques de tala, trasplantament i gestió forestal"* a l'àmbit dels parcs de ribera, a la zona d'ocupació i en l'adequació dels camins, identificant els elements a trasplantar de manera concreta i definitiva, la nova ubicació, la metodologia de trasplantament, que completi totes les mancances que s'han detectat en el darrer inventari elaborat per ERF, que analitzi la mesura correctora 185 sobre la possibilitat de reduir el risc d'incendis, etc. La redacció del Pla s'ha valorat en el PCA, i l'execució de les intervencions sobre el terreny definides en el Pla, així com el seu seguiment i desenvolupament en el transcurs de l'obra, s'ha valorat amb la unitat PA000IA01, que es troba en el pressupost del present Annex 16.

c) Es proposa elaborar de forma prèvia a l'inici de les obres, un "*Pla de mesures per fer front a la erosionabilitat*" que analitzi els llocs més sensibles amb les mesures a aplicar, per tal de que es tinguin en compte durant l'execució de les obres. La redacció del Pla s'ha valorat en el PCA, i l'execució de les intervencions a realitzar durant les obres per evitar l'erosió en els llocs més sensibles establertes pel Pla, s'ha valorat amb la unitat PA000IA02, que es troba en el pressupost del present Annex 16.

3.- JUSTIFICACIÓ DE QUE LES OBRES AVANÇADES DELS PARCS DE RIBERA NO GENEREN NOUS IMPACTES AMBIENTALS

Dins del document esmentat de l'actuació autònoma dels parcs de ribera, les obres avançades son les obres que tenia previstes executar el projecte d'urbanització, però que s'avancen per evitar tenir que trencar parts de l'obra de l'endegament ja construït, donada la seva proximitat:

1) *Pont 2 a la Riera de Canyars: fonament de la pila, estrep 1, aleta 1 i aleta 2*

Estava prevista la construcció de la totalitat del pont 2 en el projecte d'urbanització de l'Etapa I, amb lo qual el seu impacte ja ha estat avaluat.

2) *Pont 5 en el Torrent del Calamot: estrep 1 i estrep 2*

Ens trobem en un cas igual a l'exposat, doncs el pont 5 també estava previst de construir durant les obres d'urbanització de l'Etapa I.

3) *Serveis urbanístics afectats per l'avançament de les obres: canonades definitives d'aigua potable en el Pou Gavà IV d'AGBAR*

Es tracta de soterrar uns tubs definitius per sota la llera de la *Riera de Canyars*, en concret, per sota un paviment de formigó molt proper a l'actual pontó de drenatge sota la carretera C-245, que també havia previst el projecte d'urbanització vigent, amb lo qual es seu impacte ja ha estat avaluat.

4) *Rebliments de la futura urbanització amb el volum de terres sobrants*

En l'execució de les obres dels parcs de ribera que es plantegen hi ha un sobrant de terres de bona qualitat de 51.026 m^3, que s'han previst depositar en uns rebliments i vials definitius de la futura urbanització en el barri de Canyars sud, per evitar tenir que portar aquestes terres a un abocador i que després a l'hora d'executar la urbanització manquin i s'hagin de cercar d'un altre emplaçament. La sostenibilitat ambiental recomana tancar el cercle de les terres dins del propi sector. De fet, el mateix projecte dels parcs de ribera de 2008 estableix en el seu Annex número 4 que les terres sobrants, que en el seu cas eren 62.537 m^3, les feien participar en el balanç global de terres de les obres d'urbanització de les Etapes I i II.

L'estesa d'aquests rebliments definitius genera unes plataformes que s'han previst hidrosembrar, per ajudar a recuperar la seva funcionalitat ecològica.

En el cas concret de la plataforma adjacent amb el vial 3, en un futur s'hi faran les obres definitives del parc urbà amb els acabats i les plantacions previstes en el projecte dels parcs de ribera. En aquesta fase inicial, el que s'hi farà es re-plantar una part dels arbres trasplantats dels parcs de ribera, així com la hidrosembra esmentada, que serà provisional fins el dia en que es facin les plantacions definitives previstes.

I la plataforma adjacent amb el carrer B, toca pel seu extrem amb una arbreda catalogada, amb el que s'ha deixat tot un espai sense emplenar de terres i amb una distancia de separació raonable per no afectar-la i on també s'hi ha previst una delimitació de protecció.

Per altre part, el "*Pla de tasques de tala, trasplantament i gestió forestal*" haurà d'analitzar en fase prèvia a les obres, les possibles afeccions d'arbrat en aquest espai que ocuparan les dues plataformes de terres definitives.

Aplicant les mesures esmentades, es considera que els rebliments de la futura urbanització no generen nous impactes ambientals.

4.- JUSTIFICACIÓ DE QUE LES OBRES PROVISIONALS DELS PARCS DE RIBERA NO GENEREN NOUS IMPACTES AMBIENTALS

Les obres provisionals, son unes actuacions no previstes en el projecte vigent de 2008, però que cal fer-les per tal de que sigui viable l'execució de les obres dels parcs de ribera amb anterioritat a l'execució de les obres d'urbanització. Es tracta de les següents:

5) *Nova canonada d'aigua potable DN=200mm*

Es tracta d'una canonada que anirà soterrada pel costat dret de la *Riera de Canyars*, per tal de poder retirar la canonada que ara mateix passa per dins la pròpia llera. En un futur, es posarà per sota les voreres del barri de Canyars sud.

S'ha tingut la precaució d'escollir un traçat per aquesta canonada que no afecti cap de les arbredes catalogades.

Per contra, en el seu tram final si que te que entrar dins d'un sector forestal existent que cal protegir, amb el que serà necessari que la rasa de la canonada quedi sempre a una distancia superior a 2,5m de qualsevol arbre. I en el cas de que això no sigui possible, es tractarà l'arbre com un arbre afectat.

Es per això, que el "*Pla de tasques de tala, trasplantament i gestió forestal*" haurà d'analitzar en fase prèvia a les obres, les possibles afeccions d'arbrat per part d'aquesta traça, que tindrà una amplada d'uns 4m, que es l'espai necessari per a poder executar la rasa amb maquinaria d'obra.

Per altre part, analitzant la traça de la canonada projectada, es pot confirmar que no condiciona la revegetació de l'espai amb espècies arbòries i arbustives, ni la seva implantació ni el posterior desmuntatge.

Finalment doncs, aplicant les mesures esmentades, es considera que la nova canonada d'aigua potable no genera nous impactes ambientals.

6) *Canonades d'aigua potable en el Pou Gavà IV d'AGBAR*

Es tracta de soterrar uns tubs provisionals per sota la llera de la *Riera de Canyars*, en concret, per sota un paviment de formigó molt proper a l'actual pontó de drenatge, que també havia previst el projecte d'urbanització vigent. Es un cas equivalent al vist a l'anterior apartat, que te un impacte ja avaluat.

7) *Xarxa elèctrica de MT*

Les actuals línies aèries de MT situades dins l'àmbit de la *Riera de Canyars* es mouen uns metres al costat per tal de que no quedin al mig de la nova llera o que no afectin el nou itinerari de Can Quatre. No s'introdueix una línia nova, sinó que es la mateixa que es mou. El futur projecte d'urbanització ja eliminarà de manera definitiva totes les línies aèries de l'àmbit i les posarà soterrades per les voreres de la urbanització.

La nova línia del costat dret, s'ha disposat amb una alineació que queda fora de les arbredes catalogades.

El darrer tram de la línia del costat esquerra, es posarà soterrada per facilitar la seva entrada en el CT existent, amb el que es comprovarà que no s'afecta a cap arbre situat a menys de 2,5m i la rasa es farà amb "*airspade*" per evitar l'afectació de les arrels principals.

Malgrat la proximitat a línies avui existents, pel medi es tracta de línies noves, amb lo qual, en el cas de que la nova traça afecti algun arbre, aquest es tractarà com arbre susceptible de ser trasplantat.

El "*Pla de tasques de tala, trasplantament i gestió forestal*" també haurà d'analitzar en fase prèvia a les obres, les possibles afeccions d'arbrat per part d'aquestes dues noves línies.

En qualsevol cas, aplicant les mesures esmentades, es considera que les noves línies aèries no generen nous impactes ambientals.

8) *Xarxa de telecomunicacions*

Es tracta d'allargar uns metres una línia aèria de telèfon existent, per poder-la treure de la llera i poder enderrocar el petit pont que obstaculitza el pas de les avingudes. Tenint en compte que la futura obra d'urbanització eliminarà de manera definitiva la totalitat de les línies aèries de telèfon situades dins l'àmbit.

9) *Nou camí al costat de la Riera de Canyars*

Forma part de la xarxa de camins necessaris per a poder executar l'obra. Es tracta del mateix camí que ha previst el projecte d'urbanització situat al costat esquerra de l'endegament de Canyars, per on hi fa passar el col·lector principal d'aigües residuals del futur barri de Canyars nord. I on s'ha tingut la precaució de que la seva entrega amb el camí existent de Can Quatre situat a l'altre costat de la riera no afecti l'arbreda catalogada.

Per tal d'evitar l'impacte ambiental de tenir un camí obert al públic al costat de la llera, s'ha decidit que ni durant l'obra, ni una vegada finalitzada l'obra es pugui utilitzar per vehicles privats.

Per contra, s'ha establert que durant la fase d'obres, sigui per ús exclusiu obra-serveis-protecció civil, per garantir que la maquinaria que treballi al *Torrent del Calamo*t hi passi sense tenir que sortir contínuament a la carretera C-245.

Tal com s'ha esmentat, un cop finalitzades les obres, el seu ús posterior pot comportar un impacte no previst, i per aquest motiu es restringirà el seu ús per part dels vehicles privats.

Al ser un camí previst en el projecte, es pot considerar que el seu impacte ja ha estat avaluat.

10) Adequació de camins existents per accés a l'obra

L'adequació dels camins existents, amb la correcció d'algun estretament puntual, la millora d'alguna corba massa tancada, l'arranjament d'un tram longitudinal amb pendent excessiva o la construcció d'alguns apartadors, pot generar una afecció de l'arbrat existent, que haurà d'analitzar el "*Pla de tasques de tala, trasplantament i gestió forestal*" en fase prèvia a les obres.

11) Formació de nous trams de camí per relligar els camins existents

Hi ha quatre nous trams de camí que relliguen els camins existents:

- Nou camí situat per damunt la bassa de laminació 2, que permet que la maquinaria d'obra pugui apropar-se a treballar a la segona bassa sense tenir que usar contínuament el camí existent més allunyat que te un important ús social. Es tracta d'un camí que te una llargada de 232m i que segueix la traça del futur carrer 7 de la urbanització del barri de Canyars nord.

- Nou camí de 140m que permetrà comunicar la xarxa de camins de la zona de les basses de laminació del costat oest (amb accés des de la carretera de La Sentiu) amb l'actual camí de Can Quatre i tota la zona d'obra del costat est. Es cerca evitar que els camions tinguin que entrar i sortir contínuament a la carretera de La Sentiu, i puguin efectuar la major parts dels seus desplaçaments per dins l'àmbit d'obra. Aquest camí no segueix cap traça futura prevista. Se l'hi ha donat una certa forma per evitar que entri dins la roureda catalogada i protegida del *Torrent de Can Quatre*, i també sense afectar el roure catalogat de Can Quatre (número 40).

- Dos nous trams de camí per accedir al *Torrent del Calamot*: un primer tram de nova construcció al costat de la carretera C-245 i un segon tram, situat al final d'un camí existent, que permet encarar la rampa d'accés a la llera prevista en el projecte.

- Nou camí d'accés a la zona d'obra, passant pel mig de les quatre parcel·les reservades per a la gestió de residus i seguint la traça de l'important carrer de Caçagats, que en un futur comunicarà el barri de Canyars sud amb el barri de Canyars nord. Aquest camí arriba fins la *Riera de Canyars*, haurà de baixar a la llera amb l'ajut d'una rampa provisional en el nou talús d'endegament i pujar per la rampa prevista en el projecte a l'altre costat, sempre seguint un itinerari molt delimitat dins la llera per tal de no afectar una arbreda catalogada que queda molt propera a aquest emplaçament.

Es valorarà al final de l'obra si cal fer desaparèixer aquests trams de nou camí, que han servit per a poder facilitar la mobilitat de la maquinària, per tal de no generar "*nous recorreguts*".

Lògicament, el "*Pla de tasques de tala, trasplantament i gestió forestal*" haurà d'analitzar les possibles afeccions de l'arbrat, en fase prèvia a les obres.

12) Xarxa de boques de reg amb connexió a la xarxa d'aigua potable

Es planteja una xarxa de boques de reg per a poder cobrir dos aspectes bàsics: regar les plantacions en els primers anys d'implantació, i poder garantir la permanència d'aigua en els punts humits permanents que han definit els estudis d'impacte ambiental: tres a la *Riera de Canyars*, que en la primera fase d'obres se'n faran dos d'efectius i un en el *Torrent del Calamot*.

A la *Riera de Canyars*, la canonada de reg anirà pels seus dos costats. En el costat esquerra, seguirà la traça de camins fins arribar en el punt humit permanent de la bassa de laminació 2. Mentre que en el seu costat dret, seguirà la mateixa traça de la canonada d'aigua potable de DN=200mm esmentada anteriorment, similar a la proposta del projecte vigent de 2008, evitant passar per les arbredes catalogades, i on es farà la mateixa rasa una sola vegada que ja servirà pel tub d'aigua i pel tub de reg.

De manera homotètica al que passava amb la canonada d'aigua, el "*Pla de tasques de tala, trasplantament i gestió forestal*" haurà d'analitzar en fase prèvia a les obres, les possibles afeccions d'arbrat per part d'aquesta traça, que tindrà una amplada d'uns 4m, que es l'espai necessari per a poder executar la rasa compartida amb maquinaria d'obra.

Pel que respecta al *Torrent del Calamot*, es planteja una canonada de boques de reg, que a partir de la seva connexió amb la canonada d'aigua potable existent a la carretera C-245, seguirà pel camí d'obra i baixant per la rampa, s'ubicarà una única boca de reg al peu de la mateixa. Des d'aquest punt es podrà connectar una mànega que haurà de servir per mantenir aigua en tot moment en el punt humit permanent.

Es pot veure doncs, que la xarxa de boques de reg s'ha tret de la llera, tant de la riera com del torrent.

Finalment esmentar, que la provisionalitat bé donada pel fet d'alimentar aquesta xarxa amb aigua potable, fins el moment en que es pugui connectar a l'aigua de pluja i aigua freàtica que ha previst el projecte dels parcs de ribera amb el dipòsit de reg S3 i el pou 9, i que ara mateix no es podria avançar per la manca de subministrament elèctric a la urbanització.

13) Acopi de terra vegetal sobrant

La terra vegetal sobrant (22.740 m^3) s'acopiarà de manera convenient en dues de les parcel·les de gestió de residus que el mateix projecte vigent de 2008 tenia reservades. Serà una terra vegetal que s'usarà posteriorment en la urbanització dels parcs urbans de l'àmbit.

El "*Pla de tasques de tala, trasplantament i gestió forestal*" haurà d'analitzar en fase prèvia a les obres, les possibles afeccions d'arbrat en aquest espai que ocuparan les dues parcel·les reservades per l'acopi provisional de terra vegetal.

14) <u>Protecció provisional del talús en el pontó de la C-245 a Canyars.</u>

El nou endegament de la *Riera de Canyars* previst en el projecte vigent de 2008 s'executarà exactament igual fins allà on és possible, que es a l'entrega amb l'actual pontó de drenatge que creua la carretera C-245, on ja no és possible seguir més enllà perquè en aquesta primera fase no es construiran els dos ponts bessons 1 i 2 que ha previst el projecte d'urbanització.
En la configuració d'aquesta solució queda l'actual talús del costat esquerra del pontó exposat a les avingudes, i s'hi ha previst protegir-lo amb pedres d'escullera.

Es tracta d'una protecció provisional fins el dia en que es pugui enderrocar el talús i eixamplar l'endegament passant amb tota la seva amplada per sota els dos ponts bessons, però que fins aleshores, es planteja una solució estable.

S'entén que no genera cap nou impacte al ser el mateix talús que hi ha ara mateix, que es protegeix de manera provisional.

Finalment, es pot concloure que el conjunt de les obres provisionals, malgrat no estar previstes en el projecte d'urbanització, no generen nous impactes ambientals.

6.2.- AMIDAMENTS

AMIDAMENTS

Obra 01 PRESSUPOST PRESSUPOST ANNEX 16
Capítol 01 MESURES CORRECTORES D'IMPACTE AMBIENTAL

NUM.	CODI	UA	DESCRIPCIÓ

1 PA000IA01 pa Partida alçada a justificar corresponent a les intervencions a realitzar sobre el terreny prèvies a l'inici de les obres que estableixi el Pla de tasques de tala, trasplantament i gestió forestal, així com el seu seguiment i desenvolupament en el transurs de l'obra. Sempre seguint les directrius de la Direcció Ambiental. Tot inclòs, completament acabat.

Num.	Text	Tipus	[C]	[D]	[E]	[F]	TOTAL	Fórmula
1			0,500				0,500	C#*D#*E#*F#

TOTAL AMIDAMENT **0,500**

2 PA000IA02 pa Partida alçada a justificar corresponent a les intervencions a realitzar durant les obres per evitar l'erosió en els llocs més sensibles, segons el que estableixi el Pla de mesures per fer front a la erosionabilitat. Sempre seguint les directrius de la Direcció Ambiental. Tot inclòs, completament acabat.

Num.	Text	Tipus	[C]	[D]	[E]	[F]	TOTAL	Fórmula
1			1,000				1,000	C#*D#*E#*F#

TOTAL AMIDAMENT **1,000**

3 PA000IA03 pa Partida alçada a justificar corresponent a l'eliminació de tots els punts d'abocament incontrolat actualment existents en els torrents i rieres o les seves proximitats, incloent la correcte gestió dels residus generats, segons la Normativa vigent. Tot inclòs, completament acabat.

Num.	Text	Tipus	[C]	[D]	[E]	[F]	TOTAL	Fórmula
1			1,000				1,000	C#*D#*E#*F#

TOTAL AMIDAMENT **1,000**

4 PA000IA04 pa Partida alçada a justificar corresponent a l'establiment de talaies i punts de guaita pels ocells en llocs estratègics dels parcs de ribera, una vegada finalitzades les obres o a punt de finalitzar, i sempre seguint les directrius de la Direcció Ambiental. Tot inclòs, completament acabat.

Num.	Text	Tipus	[C]	[D]	[E]	[F]	TOTAL	Fórmula
1			1,000				1,000	C#*D#*E#*F#

TOTAL AMIDAMENT **1,000**

6.3.- ESTADÍSTICA DE PARTIDES

ESTADÍSTICA DE PARTIDES

Màscara: * (Ordenació per import)

NUM.	CODI	UA	DESCRIPCIÓ	PREU	AMIDAMENT	IMPORT	%	%ACUM
1	PA000IA01	pa	Partida alçada a justificar corresponent a les intervencions a realitzar sobre el terreny prèvies a l'inici de les obres que estableixi el Pla de tasques de tala, trasplantament i gestió forestal, així com el seu seguiment i desenvolupament en el transurs de l'obra. Sempre seguint les directrius de la Direcció Ambiental. Tot inclòs, completament acabat.	434.327,33	0,500	217.163,67	82,05	82,05
2	PA000IA02	pa	Partida alçada a justificar corresponent a les intervencions a realitzar durant les obres per evitar l'erosió en els llocs més sensibles, segons el que estableixi el Pla de mesures per fer front a la erosionabilitat. Sempre seguint les directrius de la Direcció Ambiental. Tot inclòs, completament acabat.	25.000,00	1,000	25.000,00	9,45	91,50
3	PA000IA03	pa	Partida alçada a justificar corresponent a l'eliminació de tots els punts d'abocament incontrolat actualment existents en els torrents i rieres o les seves proximitats, incloent la correcte gestió dels residus generats, segons la Normativa vigent. Tot inclòs, completament acabat.	15.000,00	1,000	15.000,00	5,67	97,17
4	PA000IA04	pa	Partida alçada a justificar corresponent a l'establiment de talaies i punts de guaita pels ocells en llocs estratègics dels parcs de ribera, una vegada finalitzades les obres o a punt de finalitzar, i sempre seguint les directrius de la Direcció Ambiental. Tot inclòs, completament acabat.	7.500,00	1,000	7.500,00	2,83	100,00
			TOTAL:			**264.663,67**	**100,00**	

6.4.- QUADRE DE PREUS NÚMERO 1

QUADRE DE PREUS NÚMERO 1

NÚMERO	CODI	UA	DESCRIPCIÓ	PREU
P-1	PA000IA01	pa	Partida alçada a justificar corresponent a les intervencions a realitzar sobre el terreny prèvies a l'inici de les obres que estableixi el Pla de tasques de tala, trasplantament i gestió forestal, així com el seu seguiment i desenvolupament en el transurs de l'obra. Sempre seguint les directrius de la Direcció Ambiental. Tot inclòs, completament acabat. (QUATRE-CENTS TRENTA-QUATRE MIL TRES-CENTS VINT-I-SET EUROS AMB TRENTA-TRES CÈNTIMS)	434.327,33 €
P-2	PA000IA02	pa	Partida alçada a justificar corresponent a les intervencions a realitzar durant les obres per evitar l'erosió en els llocs més sensibles, segons el que estableixi el Pla de mesures per fer front a la erosionabilitat. Sempre seguint les directrius de la Direcció Ambiental. Tot inclòs, completament acabat. (VINT-I-CINC MIL EUROS)	25.000,00 €
P-3	PA000IA03	pa	Partida alçada a justificar corresponent a l'eliminació de tots els punts d'abocament incontrolat actualment existents en els torrents i rieres o les seves proximitats, incloent la correcte gestió dels residus generats, segons la Normativa vigent. Tot inclòs, completament acabat. (QUINZE MIL EUROS)	15.000,00 €
P-4	PA000IA04	pa	Partida alçada a justificar corresponent a l'establiment de talaies i punts de guaita pels ocells en llocs estratègics dels parcs de ribera, una vegada finalitzades les obres o a punt de finalitzar, i sempre seguint les directrius de la Direcció Ambiental. Tot inclòs, completament acabat. (SET MIL CINC-CENTS EUROS)	7.500,00 €

Gavà, desembre de 2024

L'autor del projecte:

Esteve Riba Genescà (OUA)
Enginyer de camins, canals i ports (Col·legiat número: 25.288)

6.5.- PRESSUPOSTOS PARCIALS

PRESSUPOST

Obra 01 Pressupost PRESSUPOST ANNEX 16

Capítol 01 MESURES CORRECTORES D'IMPACTE AMBIENTAL

NUM.	CODI	UA	DESCRIPCIÓ	PREU	AMIDAMENT	IMPORT
1	PA000IA01	pa	Partida alçada a justificar corresponent a les intervencions a realitzar sobre el terreny prèvies a l'inici de les obres que estableixi el Pla de tasques de tala, trasplantament i gestió forestal, així com el seu seguiment i desenvolupament en el transurs de l'obra. Sempre seguint les directrius de la Direcció Ambiental. Tot inclòs, completament acabat. (P - 1)	434.327,33	0,500	217.163,67
2	PA000IA02	pa	Partida alçada a justificar corresponent a les intervencions a realitzar durant les obres per evitar l'erosió en els llocs més sensibles, segons el que estableixi el Pla de mesures per fer front a la erosionabilitat. Sempre seguint les directrius de la Direcció Ambiental. Tot inclòs, completament acabat. (P - 2)	25.000,00	1,000	25.000,00
3	PA000IA03	pa	Partida alçada a justificar corresponent a l'eliminació de tots els punts d'abocament incontrolat actualment existents en els torrents i rieres o les seves proximitats, incloent la correcte gestió dels residus generats, segons la Normativa vigent. Tot inclòs, completament acabat. (P - 3)	15.000,00	1,000	15.000,00
4	PA000IA04	pa	Partida alçada a justificar corresponent a l'establiment de talaies i punts de guaita pels ocells en llocs estratègics dels parcs de ribera, una vegada finalitzades les obres o a punt de finalitzar, i sempre seguint les directrius de la Direcció Ambiental. Tot inclòs, completament acabat. (P - 4)	7.500,00	1,000	7.500,00
TOTAL	**Capítol**		**01.01**			**264.663,67**

6.6.- RESUM DE PRESSUPOST

MODIFICACIÓ DEL PROJECTE EXECUTIU DE LES OBRES D´URBANITZACIÓ DEL SECTOR PLA DE PONENT DE GAVÀ:
ACTUALITZACIÓ DE PREUS I NORMATIVA D´EXECUCIÓ DE L´ACTUACIÓ AUTÒNOMA DELS
PARCS DE RIBERA DE CANYARS I CALAMOT

RESUM DE PRESSUPOST

NIVELL 2: Capítol			Import
Capítol	01.01	MESURES CORRECTORES D'IMPACTE AMBIENTAL	264.663,67
Obra	**01**	**Pressupost PRESSUPOST ANNEX 16**	**264.663,67**
		264.663,67	

NIVELL 1: Obra			Import
Obra	01	Pressupost PRESSUPOST ANNEX 16	264.663,67
			264.663,67

6.7.- PRESSUPOST D'EXECUCIÓ PER CONTRACTE (PRESSUPOST F)

PRESSUPOST D'EXECUCIÓ PER CONTRACTE

PRESSUPOST D'EXECUCIÓ MATERIAL.....		264.663,67
6 % Benefici Industrial SOBRE 264.663,67.....		15.879,82
13 % Despeses generals SOBRE 264.663,67.....		34.406,28
	Subtotal	314.949,77
21 % IVA SOBRE 314.949,77.....		66.139,45
TOTAL PRESSUPOST PER CONTRACTE	€	381.089,22

Aquest pressupost d'execució per contracte puja a

(TRES-CENTS VUITANTA-UN MIL VUITANTA-NOU EUROS AMB VINT-I-DOS CÈNTIMS)

Gavà, desembre de 2024

L'autor del projecte:

Esteve Riba Genescà (OUA)
Enginyer de camins, canals i ports (Col·legiat número: 25.288)

7. ANNEX 21 (NOU). ACTUALITZACIÓ DE L'INVENTARI DE L'ARBRAT AMB EL TRACTAMENT DELS ARBRES AFECTATS PER LES OBRES

7.1.- MEMÒRIA DE L'ACTUALITZACIÓ DE L'INVENTARI DE L'ARBRAT

7.1.- MEMÒRIA DE L'ACTUALITZACIÓ DE L'INVENTARI DE L'ARBRAT

0 INTRODUCCIÓ

El projecte vigent dels parcs de ribera de 2008 va fer un estudi dels arbres afectats per les obres, separant amb arbres a trasplantar, arbres afectats i arbres re-plantats.

Donat que els arbres i arbusts son essers vius en constant evolució, sembla raonable que una vegada han passat forces anys des de l'aprovació del projecte, calgui fer una actualització de l'inventari dels arbres del *Pla de Ponent* de Gavà.

I així s'ha fet, doncs en data novembre de 2020 es va redactar pel consultor *ERF* el document que porta per títol: *"Avaluació de l'afectació d'arbrat derivada del projecte d'urbanització del sector Pla de Ponent de Gavà".*

On s'ha realitzat un inventari exhaustiu dels arbres i arbustos de més de 3m d'alçada afectats pel projecte d'urbanització del "*Pla de Ponent*", identificant els exemplars potencialment trasplantables.

El nombre d'arbres i arbustos de més de 3m inventariats de forma individual ha estat de 2.071 exemplars identificats, amb la següent disgregació per espècies:

- ✓ Pi blanc (*Pinus halepensis*): 1.226 (59,1%)
- ✓ Olivera (*Olea europaea*): 220 (10,6%)
- ✓ Garrofer (*Ceratonia siliqua*): 176 (8,5%)
- ✓ Alzina (*Quercus ilex*): 125 (6,0%)
- ✓ Roure (*Quercus cerrioides* i *Quercus pubescens*): 61 (2,9%)
- ✓ Xiprer (*Cupressus sempervirens*): 49 (2,4%)
- ✓ Aladern (*Rhamnus alaternus*): 48 (2,3%)
- ✓ Lledoner (*Celtis australis*): 43 (2,1%)
- ✓ Llentiscle (*Pistacia lentiscus*): 36 (1,7%)
- ✓ Pi pinyer (*Pinus pinea*): 22 (1,1%)
- ✓ Ametller (*Prunus dulcis*): 10 (0,5%)
- ✓ Om autòcton (*Ulmus minor*): 10 (0,5%)
- ✓ Margalló (*Chamaerops humilis*): 10 (0,5%)
- ✓ Arboç (*Arbutus unedo*): 9 (0,4%)
- ✓ Arç blanc (*Crataegus monogyna*): 8 (0,4%)
- ✓ Àlber (*Populus alba*): 4 (0,2%)
- ✓ Altres espècies: 17 (0,8%)

I aquesta informació més actualitzada es la que s'ha tingut en compte en el projecte d'obres bàsiques que es presenta, centrada en l'àmbit d'actuació dels dos parcs de ribera.

1 TRACTAMENT DELS ARBRES EN EL PRESENT PROJECTE D'OBRES BÀSIQUES

En base al nou inventari que s'ha esmentat de novembre de 2020, s'han identificat els arbres a eliminar afectats per les obres dels parcs de ribera (354 a Canyars i 4 a Calamot) i també tots els arbres a trasplantar (95 a Canyars i 15 a Calamot).

Es vol evitar la creació d'un viver provisional per no generar en els arbres un doble estrés. Això significa que l'arbre a trasplantar ha de tenir clar el seu destí per a poder fer seguidament el re-plantat.

Per al re-plantat s'ha escollit el següent criteri:

- Tots els garrofers es re-plantaran a un camp de dins l'àmbit que l'Ajuntament ha reservat per aquesta espècie, on ja te inclús marcada la quadrícula que s'ha d'establir amb aquests arbres (12 a Canyars i 1 a Calamot)

- La resta d'espècies es re-plantaran en els mateixos emplaçaments dels parcs de ribera que establia el projecte vigent de 2008 (83 a Canyars i 14 a Calamot). Quedaran punts pendents, que s'hauran de completar més endavant amb les altres espècies que es trasplantin a les futures obres d'urbanització, tant de l'Etapa I com de l'Etapa II.

En aquesta primera fase de les obres bàsiques dels parcs de ribera, els dos punts que es volen prioritzar amb les re-plantacions son els dos següents que s'envolten amb una ratlla vermella:

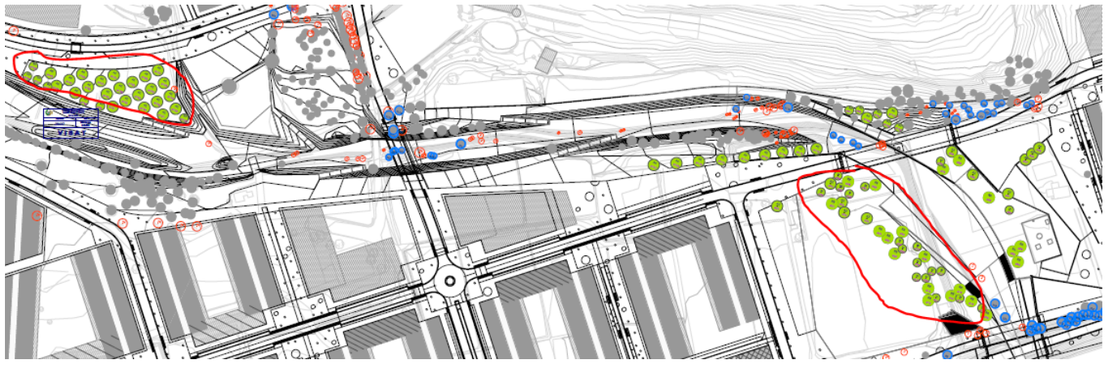

Imatge 1.- Els punts verds son els arbres re-plantats que estableix el projecte vigent dels parcs de ribera i que es mantindran, on d'entrada, es volen potenciar les dues zones envoltades de color vermell.

2 PLA DE TALA, TRASPLANTAMENT I GESTIÓ FORESTAL

Es planteja que de forma prèvia a l'inici de les obres, s'elabori l'anomenat "*Pla de tasques de tala, trasplantament i gestió forestal"* de l'àmbit dels parcs de ribera, a la zona d'ocupació i en l'adequació dels camins, identificant els elements a trasplantar de manera concreta i definitiva, la nova ubicació, la metodologia de trasplantament, que completi totes les mancances que s'han detectat en el darrer inventari elaborat per ERF, que analitzi la mesura correctora 185 sobre la possibilitat de reduir el risc d'incendis, etc.

I on caldrà incloure el cost de la redacció de l'esmentat Pla en el PCA i el cost de les intervencions a realitzar sobre el terreny prèvies a les obres així com el seu seguiment i desenvolupament en el transcurs de l'obra en el pressupost d'execució per contracte.

3 ESPÈCIES DE FLORA PROTEGIDES

Entre les espècies de flora protegida, cal destacar la presència confirmada al *Pla de Ponent* del margalló (*Chamaerops humilis*), protegida per *Ordre de 5 de novembre de 1984*, sobre protecció de plantes de la flora autòctona amenaçada a Catalunya. L'afectació d'aquesta espècie pel projecte d'urbanització ha estat avaluada en el treball de camp del nou inventari dut a terme els mesos d'octubre i novembre de 2020. S'han localitzat i georeferenciat 10 exemplars, els quals hauran de ser trasplantats durant l'execució de les obres. En el cas concret dels parcs de ribera, no se'n ha localitzat cap exemplar, per bé que en el cas de que se'n trobés algun exemplar afectat per l'obra, s'hauria lògicament de trasplantar.

En quant a l'estepa d'arenal (*Halimium halimifolium*), protegida pel *Catàleg de flora amenaçada de Catalunya*, *Resolució AAM/732/2015, de 9 d'abril*, en el marc de l'estudi específic indicat, no s'ha localitzat cap exemplar afectat pel projecte d'urbanització. Aquest fet és coherent amb la cartografia específica de distribució d'aquesta espècie a Gavà, facilitada per l'Ajuntament, que mostra la presència de l'espècie en algunes clapes del turó de Caçagats, lluny de les zones que es preveu urbanitzar.

Finalment, pinedes de pi blanc (*Pinus halepensis*), amb sotabosc de càrritx (*Ampelodesmos mauritanica*) es un dels aspectes que s'ha revisat en el treball de camp, on la taca arbustiva situada al sud-est del turó de Caçagats, qualificada com a *hàbitat d'interès comunitari prioritari* (6220. Prats mediterranis rics en anuals, basòfils) i que la cartografia d'hàbitats de Catalunya qualifica com a "34j2. Poblaments de càrritx (*Ampelodesmos mauritanica*) de les contrades marítimes càlides". L'estat actual d'aquestes comunitats correspon a una cobertura predominat de brolla densa on el càrritx hi té una presència important, per bé que sembla cedir protagonisme envers altres espècies arbustives de brolla. En qualsevol cas, és tracta d'uns ecosistemes que no es troben localitzats dins els àmbits d'actuació dels dos parcs de ribera.

4 ARBRES CATALOGATS

Dins del sector del "*Pla de Ponent*" o proper a ell hi ha 18 arbres catalogats, que les obres d'urbanització respectaran. D'entre tots ells, els que es troben dins o propers als parcs de ribera, i que també es respectaran, son els següents

- Roure de Can Quatre 1: amb codi de catàleg 40 i codi 872 de l'inventari que s'adjunta a l'Annex número 33. Quedarà situat a la part més inferior del vial 7 en el barri de Canyars nord (Etapa II). Cau dins d'un parterre de la vorera, i al quedar amb una diferencia de cotes de només 38cm, és podrà respectar sense problemes.

- Roure de Can Quatre 2: amb codi de catàleg 41 i codi 875 de l'inventari. Quedarà situat en el peu del terraplè dins del parc urbà de la parcel·la 104 adjacent amb la *Riera de Canyars*. És podrà respectar sense problemes.

- Roure del torrent de Can Quatre: amb codi de catàleg 46 i codi 884 de l'inventari. Quedarà situat a dins del pati interior de la illa d'habitatges C2 de l'Etapa II. Les obres d'urbanització no l'afectaran i caldrà tractar-lo en el moment de la construcció dels habitatges amb alguna estratègia que el pugui respectar.

- Alzina dels Canyars: amb codi de catàleg 53 i codi 618 de l'inventari. Quedarà situat dins la illa d'habitatges A9. Les obres d'urbanització no l'afectaran i caldrà tractar-lo en el moment de la construcció dels habitatges.

- Garrofer del Pla de Canyars: amb codi de catàleg 44 i codi 998 de l'inventari. Quedarà situat en la vorera dreta del vial CIV4A del barri de Canyars sud. Al quedar amb una diferencia de cotes de 2,0m, no és pot mantenir sense fer res i es planteja fer una intervenció específica d'adequació de l'entorn que permeti conservar-lo *in situ*, atès que un eventual trasplantament es considera poc viable.

- Garrofers del Pla de Queralt 1 i 2: amb codis de catàleg 42 i 43. Quedaran situats dins del parc central de Caçagats, just per damunt de l'equipament E14 en l'Etapa II i no és veuen afectats per les obres d'urbanització.

- Garrofer de Can Torrents: amb codi de catàleg 45. Quedarà situat dins del parc de ribera del Calamot. És podrà respectar.

5 ARBREDES CATALOGADES

Dins del sector del "*Pla de Ponent*" hi ha diferents arbredes catalogades, de les que situades dins o properes als parcs de ribera, i que caldrà respectar, son les següents:

- Roureda del torrent de Can Quatre: amb codi 15 del catàleg d'arbredes que s'adjunta a l'Annex número 33. Bona part de l'àmbit delimitat d'aquesta roureda es localitza dins d'un parcel·la qualificada d'equipament per la qual cosa es contempla el manteniment *in situ* de part dels exemplars i, en la resta de casos el seu trasplantament proper dins aquesta mateixa peça d'equipament. Es preveu, si més no, el trasplantament de 4 exemplars de roure (codis inventari 713 a 716).

- Alzinar de la riera de Canyars: amb codi 11 del catàleg d'arbredes. Es constata una afectació parcial que afecta, si més no, dues alzines (codis inventari 634 i 635), però principalment diversos exemplars de garrofer i olivera que es troben dins l'àmbit delimitat pel Catàleg. En aquest cas cal afegir la presència d'un sector no accessible durant el treball de camp (sector P als plànols), per la qual cosa el nombre total d'exemplars afectats que caldrà trasplantar només es podrà concretar de forma paral·lela a l'inici de les obres.

- Roureda del torrent del Calamot: amb codi 14 del catàleg d'arbredes. Tot i una certa proximitat al nou traçat del vial del Calamot, aquesta roureda no és veurà afectada restant dins d'una zona qualificada com a parc de ribera.

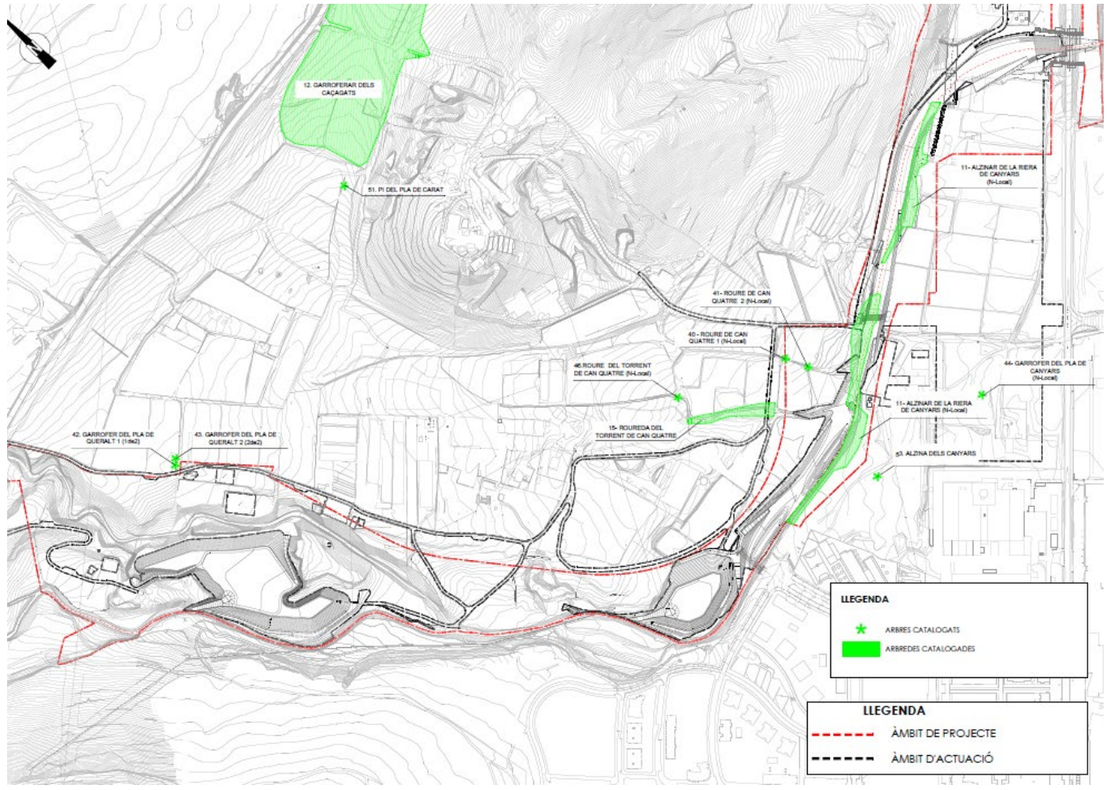

Imatge 2.- Posició dels arbres i arbredes catalogats dins o propers al parc de ribera de Canyars

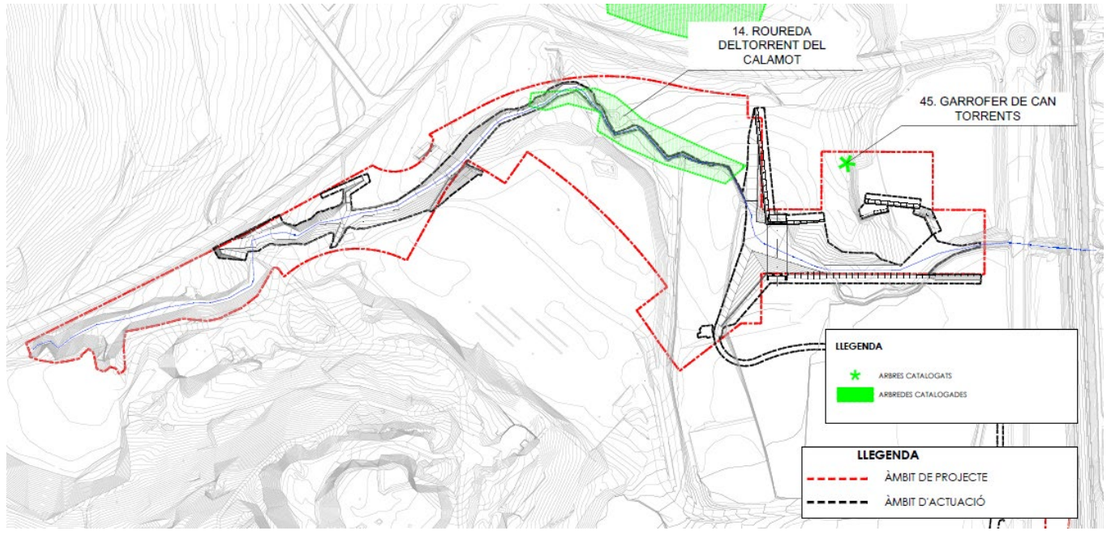

Imatge 3.- Posició dels arbres i arbredes catalogats dins o propers al parc de ribera del Calamot

7.2.- ANNEX DE L'ACTUALITZACIÓ DE L'INVENTARI DE L'ARBRAT

ERF
ESTUDI RAMON FOLCH & ASSOCIATS

AVALUACIÓ DE L'AFECTACIÓ D'ARBRAT DERIVADA DEL PROJECTE D'URBANITZACIÓ DEL SECTOR PLA DE PONENT A GAVÀ

Novembre de 2020

Índex

1. Consideracions preliminars 3

2. Qüestions metodològiques 5

3. Resultats de l'inventari 7

3.1. Recompte d'exemplars inventariats 7

3.2. Distribució per espècie 8

4. Exemplars potencialment trasplantables 10

4.1. Criteris per a la selecció d'exemplars trasplantables 10

4.2. Valoració d'exemplars trasplantables 11

4.3. Casos particulars: exemplars protegits, catalogats o singulars 14

5. Partides de trasplantament i estimació de cost global 19

Annex I. Sectors no inventariats de manera individualitzada 22

Annex II. Partides de trasplantament definides 26

1. Consideracions preliminars

El present informe, encarregat per OUA Group, integra el treball dut a terme entre els mesos de setembre i novembre de 2020 amb relació a l'arbrat afectat pel projecte d'urbanització de Pla de Ponent.

El treball consta de la següent documentació, la qual es lliura en format electrònic:

- La present memòria tècnica, en format pdf.
- Un inventari detallat dels exemplars localitzats, en format excel.
- Una cartografia específica CAD georeferenciada amb la ubicació de tots els exemplars inventariats de manera individualitzada, així com dels sectors avaluats allà on no s'ha fet –o no s'ha pogut fer– una compilació d'exemplars de manera individualitzada (vegeu Annex I).

Els objectius de l'assistència tècnica són els següents:

- La realització d'un inventari exhaustiu dels arbres –i dels arbustos de més de 3 m d'alçada– afectats pel projecte d'urbanització de Pla de Ponent, d'acord amb la modificació del projecte original de 2008 duta a terme al llarg de 2019-2020.
- L'anàlisi de les dades recollides per identificar els exemplars potencialment trasplantables (vegeu *4. Exemplars potencialment trasplantables*), els quals s'han categoritzat en diverses categories de trasplantament per tal de disposar d'una primera estimació del cost associat a l'aplicació d'aquesta mesura correctora (vegeu *5. Partides de trasplantament i estimació del cost global*).

Els elements contemplats en el projecte d'urbanització avaluat, corresponen bàsicament a dues categories:

- La vialitat de la nova urbanització, si s'escau tenint en compte els talussos i moviments de terres corresponents, i incloent també l'afectació derivada de la modificació de vials ja existents, com el vial de Calamot o la C-245.
- La construcció de tres basses de laminació, dues de les quals associades a la riera de Canyars i una al torrent de Calamot.

Específicament, doncs, l'inventari realitzat no incorpora l'interior de les parcel·les on es preveu edificació o equipaments, les quals hauran de ser objecte, si s'escau, d'ulteriors inventaris específics, associats als projectes d'edificació corresponents.

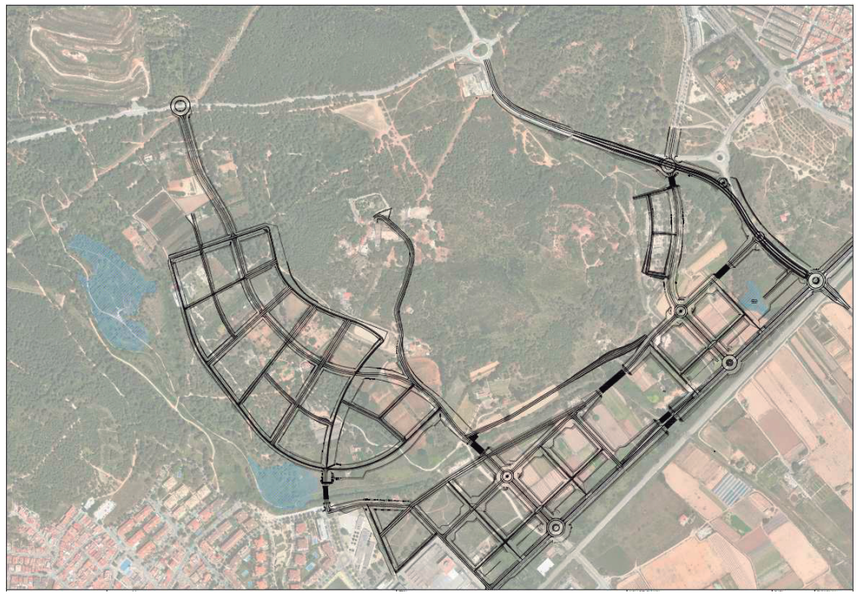

Figura 1.1. Elements del projecte d'urbanització considerats en l'elaboració de l'inventari.

Font: elaboració pròpia a partir del projecte d'urbanització redactat per OUA.

2. Qüestions metodològiques

L'inventari s'ha dut a terme mitjançant treball de camp específic dut a terme entre els mesos de setembre i octubre de 2020. Aquest treball ha comptat amb la participació d'un equip constituït per tres persones: un biòleg, un enginyer tècnic agrícola i paisatgista i un topògraf. Posteriorment, els dos primers perfils han dut a terme el treball de gabinet corresponent d'anàlisi i processament de les dades.

El procediment que s'ha seguit ha estat el següent:

a) Treball de camp amb la localització de cada exemplar potencialment afectat *in situ* mitjançant la utilització d'un equip GPS de precisió, en el qual es portava precarregada la cartografia relativa del projecte d'urbanització.

Característiques tècniques del sistema GPS utilitzat

Aparell de mesura: receptor Rover RTK GNSS Leica GS18 T.



Sistema de coordenades: ETRS89 - projecció UTM - fus 31 (EPSG 25831).

Metodologia: VRS (Virtual Reference Station), connexió a la xarxa d'estacions GNSS de referència CATNET (més informació a http://catnet-ip.icc.cat/).

Precisió: la precisió d'aquesta metodologia és centimètrica –1,5 cm en coordenades planimètriques i 2-3 cm pel que fa a l'altimetria– en condicions òptimes de recepció del senyal dels satèl·lits.

Aquestes condicions es deterioren quan s'està sota un arbre o dins masses forestals. Això fa que la precisió decaigui i esdevingui submètrica o fins i tot mètrica en els casos més desfavorables. Malgrat això, es considera que aquesta precisió és més que suficient, atenent a l'objectiu del treball, per ubicar els exemplars afectats.

En aquest cas s'han considerat únicament les coordenades planimètriques (x,y) i s'ha omès la cota altimètrica atès que és irrellevant als efectes de l'inventari.

b) Assignació d'un codi únic correlatiu a cada exemplar registrat. Per cada exemplar s'ha fet, sobre el terreny, una estimació de l'alçada i, sempre que ha estat possible s'ha mesurat directament el perímetre a 1,3 m d'alçada[1]. A

[1] En el cas dels pins (bàsicament *Pinus halepensis* i, de manera molt puntual, *Pinus pinea*), espècies on no es contempla el trasplantament, el perímetre de tronc s'ha estimat visualment i s'ha assignat a una d'aquestes tres categories: < 60 cm, entre 60 i 120 cm i > 120 cm.

banda d'aquesta informació bàsica s'ha recopilat, quan s'ha considerat oportú, altra informació d'interès relativa a l'estat vital de l'exemplar o a qualsevol altra característica rellevant.

En casos puntuals no s'han inventariat els exemplars un a un, sinó que s'ha delimitat un sector que posteriorment s'ha avaluat mitjançant una combinació d'observacions *in situ*, fotografies preses en el moment i ortoimatges. Aquests casos responen a una de les següents situacions:

- Àmbit força homogeni, amb exemplars majoritàriament no susceptibles de trasplantament. Per exemple en el cas de les pinedes de pi blanc afectades per la bassa de laminació superior de la riera de Canyars.
- Àmbit homogeni, amb exemplars susceptibles de trasplantament però fàcilment comptable mitjançant ortoimatge. Aquest ha estat el cas d'una parcel·la d'oliverar al nord de la C-245 i situat a la dreta del vial de Calamot.
- Àmbits no accessibles bé per la presència de tanques de propietat privada –situació esdevinguda en diversos casos al futur barri de Canyars Nord–; bé per una combinació de vegetació i topografia que impossibilitava el pas –situació produïda en parts de la futura bassa de laminació inferior de la riera de Canyars i de la futura bassa de Calamot–.

Això no obstant, com s'ha indicat més amunt, en tots aquests casos s'ha fet una estimació per tal de no infravalorar els resultats de l'inventari. En qualsevol cas, això implica un cert marge d'error, que es considera petit, i que només podrà ser revisat i, si s'escau corregit, en paral·lel a l'execució de les obres i per part de la direcció ambiental corresponent.

c) Trasllat de la informació recopilada a camp:

- Elaboració d'una base de dades en format excel amb l'inventari detallat. Aquest excel, amb la informació de camp, ha estat la base sobre la qual posteriorment s'han assignat categories de trasplantament i s'han estimat els costos corresponents. Addicionalment, ha permès també l'obtenció d'estadístiques representatives del nombre d'exemplars afectats per tipologia.
- Ubicació dels exemplars inventariats en un arxiu CAD georeferenciat.

d) Definició de categories de trasplantament adaptades a la casuística concreta identificada a Pla de Ponent. Aquestes categories s'han definit combinant el banc de preus de l'ITEC amb criteri propi, per tal de cobrir les diferents opcions possibles (vegeu *5. Partides de trasplantament i estimació del cost global* i *Annex II*).

3. Resultats de l'inventari

3.1. Recompte d'exemplars inventariats

Les dades compilades i les estimacions fetes en sectors no accessibles permeten concloure el següent:

- El nombre d'arbres i d'arbustos de més de 3 m inventariats de forma individual ha estat de 1.585.
- A aquests, cal afegir 489 exemplars localitzats en sectors.
- En total, doncs, s'han identificat **2.074 exemplars**.

En aquest recompte no s'inclouen alguns peus d'espècies exòtiques, ornamentals i/o conreades que no constitueixen vegetació natural (i/o no són rellevants a efectes de l'inventari), com ara troanes (*Ligustrum japonicum*), robínies (*Robinia pseudoacacia*), tarongers (*Citrus sp.*), figueres (*Ficus carica*), moreres (*Morus sp.*), etc.

Un cas particular és el dels xiprers (*Cupressus sempervirens*), on només s'ha inventariat un exemplar remarcable de port significatiu a la zona del futur barri de Canyars Nord, així com un conjunt d'exemplars d'alineació situats a la vora sud de la C-245, però no molts altres exemplars situats dins de propietats privades o en zones d'antics vivers.

Un segon cas a comentar és el de l'om de Sibèria (*Ulmus pumila*), espècie exòtica invasora, on s'han documentat alguns exemplars dins l'àmbit central de Pla de Ponent –sobretot per evitar la confusió amb exemplars d'om autòcton (*Ulmus minor*)– però no s'han inclòs altres exemplars afectats a la vora de la C-245 i algun més localitzat al vial de Calamot.

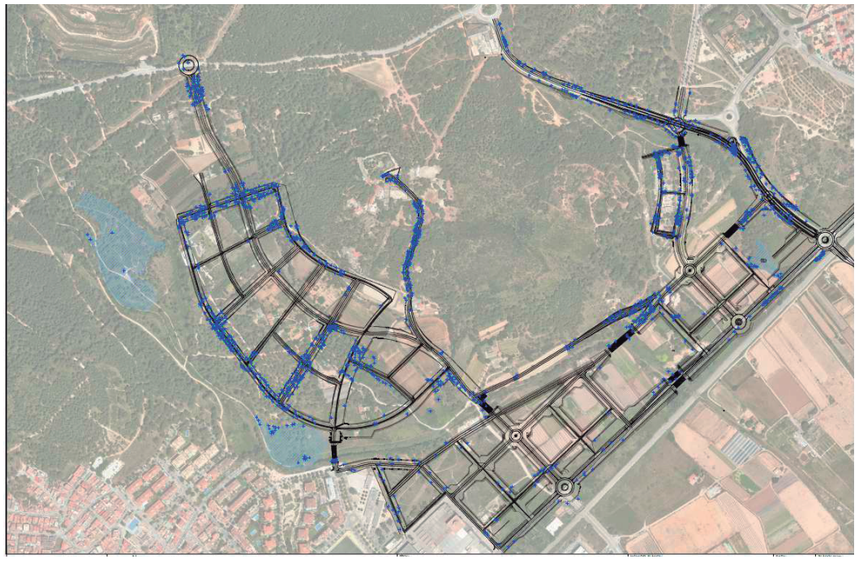

Figura 3.1. Localització dels exemplars inventariats de manera individual (1.585 exemplars).

Font: elaboració pròpia.

D'aquests 2.074 exemplars documentats:

- **1.805 exemplars es troben directament afectats** pel projecte d'urbanització.
- **60 es troben indirectament afectats** pel projecte d'urbanització. En general s'han considerat en aquesta categoria els exemplars situats a 1 m o menys del límit del projecte d'urbanització o dels moviments de terres corresponents.
- **209 es troben a les proximitats del projecte d'urbanització**, però no necessàriament es veurien afectats, per la qual cosa són susceptibles de ser mantinguts *in situ*. D'aquests 209, 33 es podrien veure afectats ulteriorment, però, pels projectes d'edificació.

3.2. Distribució per espècie

Amb diferència, l'espècie més habitual és el pi blanc, seguit a força distància per l'olivera, el garrofer i l'alzina. Entre les espècies arbustives, de més de 3 m, predominen bàsicament aladerns i llentiscles.

A continuació es presenten els principals resultats desagregats per espècie, ordenats per significació quant al nombre d'exemplars localitzats:

- Pi blanc (*Pinus halepensis*): 1.226 (59,1%)
- Olivera (*Olea europaea*): 220 (10,6%)
- Garrofer (*Ceratonia siliqua*): 176 (8,5%)
- Alzina (*Quercus ilex*): 125 (6,0%)
- Roure[2] (*Quercus cerrioides* i *Quercus pubescens*): 61 (2,9%)
- Xiprer (*Cupressus sempervirens*): 49 (2,4%)
- Aladern (*Rhamnus alaternus*): 48 (2,3%)
- Lledoner (Celtis australis): 43 (2,1%)
- Llentiscle (*Pistacia lentiscus*): 36 (1,7%)
- Pi pinyer (*Pinus pinea*): 22 (1,1%)
- Ametller (*Prunus dulcis*): 10 (0,5%)
- Om autòcton (*Ulmus minor*): 10 (0,5%)
- Margalló (*Chamaerops humilis*): 10 (0,5%)
- Arboç (*Arbutus unedo*): 9 (0,4%)
- Arç blanc (*Crataegus monogyna*): 8 (0,4%)
- Àlber (*Populus alba*): 4 (0,2%)
- Altres espècies: 17 (0,8%)

[2] Als efectes de l'inventari –i atès que no té cap repercussió pel que fa a la valoració i identificació d'exemplars a trasplantar– tots els exemplars de roure s'han assignat a *Quercus cerrioides*, tàxon considerat un híbrid entre el roure martinenc (*Quercus pubescens*) i el roure de fulla petita (*Quercus faginea*) i que probablement és el majoritari a la zona. Amb tot, durant el treball de camp s'han trobat exemplars que segurament corresponen a *Quercus pubescens*. L'elevat potencial d'hibridació dels roures, l'existència de nombroses formes intermèdies i la pròpia variabilitat morfològica de les fulles en els diferents tàxons dificulta una identificació precisa.

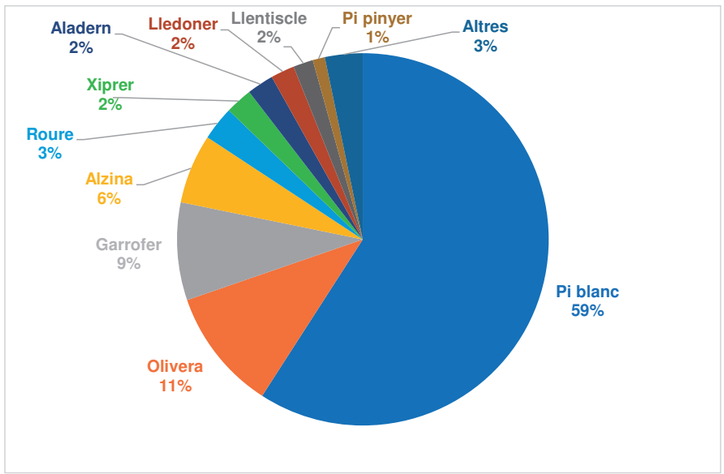

Figura 3.2. Distribució de les principals espècies inventariades per nombre d'exemplars localitzats.

Font: elaboració pròpia.

4. Exemplars potencialment trasplantables

4.1. Criteris per a la selecció d'exemplars trasplantables

En la selecció de l'arbrat a trasplantar es té en compte allò previst a la normativa ambiental associada a la modificació de PGM en l'àmbit de Pla de Ponent, en concret a l'article 72:

> *Amb l'objectiu de conservar la qualitat natural i paisatgística de l'entorn, els arbres autòctons de cert port i singularitat de més de 30 anys (excepte Pinus halepensis), i/o arbres de més de 6 metres i arbusts de més de 3 metres afectats per l'execució de les obres d'urbanització, edificació i enjardinament públic i privat, s'hauran de trasplantar, sempre que sigui tècnicament possible, en una nova ubicació adient (parcs, interiors d'illa, etc.).*

En aquest sentit, per a la valoració d'arbres i arbusts potencialment trasplantables s'han considerat, tenint en compte el ventall d'espècies localitzades a l'àmbit, bàsicament exemplars de les següents espècies, indicades en ordre alfabètic per nom comú:

- Aladern (*Rhamnus alaternus*)
- Àlber (*Populus alba*)
- Arboç (*Arbutus unedo*)
- Arç blanc (*Crataegus monogyna*)
- Alzina (*Quercus ilex*)
- Ametller (*Prunus dulcis*)
- Baladre (*Nerium oleander*)
- Garrofer (*Ceratonia siliqua*)
- Lledoner (*Celtis australis*)
- Llentiscle (*Pistacia lentiscus*)
- Llorer (*Laurus nobilis*)
- Margalló (*Chamaerops humilis*)
- Olivera (*Olea europaea*)
- Om [autòcton] (*Ulmus minor*)
- Roure (*Quercus cerrioides* i *Quercus pubescens*)

A priori s'han considerat potencialment trasplantables tots els exemplars de garrofer i olivera localitzats, tot i que no assoleixin els 6 m d'alçada[3], així com els d'altres espècies d'interès com l'alzina, l'om autòcton i, per descomptat, el margalló.

[3] En el cas d'aquestes dues espècies –i més enllà de qüestions relatives a l'edat de l'exemplar, la determinació de la qual no sempre és òbvia–, l'interès no ve donat tant per l'alçada com pel port o el calibre dels exemplars. De fet, com a arbres conreats que són, l'objectiu és assolir alçades discretes que afavoreixin la recol·lecció. Aquesta situació, de no atènyer l'alçada de 6 m, s'ha detectat en el 40% dels garrofers –un terç dels quals igualment no trasplantable per d'altres causes– i en un 52% de les oliveres.

Per contra, s'han exclòs com a potencialment trasplantables exemplars concrets de les espècies indicades, però que presenten un mal estat vital (afectació important del tronc, senescència, etc.) o alguna altra característica que compromet seriosament l'èxit d'un eventual trasplantament. Per exemple, proximitat amb d'altres arbres, compartició d'espai radical amb pins, troncs inclinats o fins i tot ajaguts, etc. Aquesta situació s'ha constatat, en 61 casos, 45 dels quals (un 74%) corresponen a una sola espècie: el garrofer.



Figura 4.1. Imatges representatives d'exemplars de garrofer no trasplantables, atenent al seu estat vital i condicions. D'esquerra a dreta i de dalt a baix corresponen als codis: 1166, 1185, 1470, 1445 i 1652.

Font: ERF.

4.2. Valoració d'exemplars trasplantables

D'acord amb aquestes premisses s'han identificat **623 exemplars a trasplantar:** 525 dels quals procedents de l'inventari individualitzat i els 98 restants dels sectors, amb la següent distribució per espècies ordenada per nombre d'exemplars:

- Olivera (*Olea europaea*): 202
- Garrofer (*Ceratonia siliqua*): 118
- Alzina (*Quercus ilex*): 105
- Aladern (*Rhamnus alaternus*): 44

- Roure (*Quercus cerrioides* i *Quercus pubescens*): 39
- Llentiscle (*Pistacia lentiscus*): 34
- Lledoner (*Celtis australis*): 27
- Altres espècies (margalló, om autòcton, àlber, ametller, arboç, arç blanc, etc.): 55

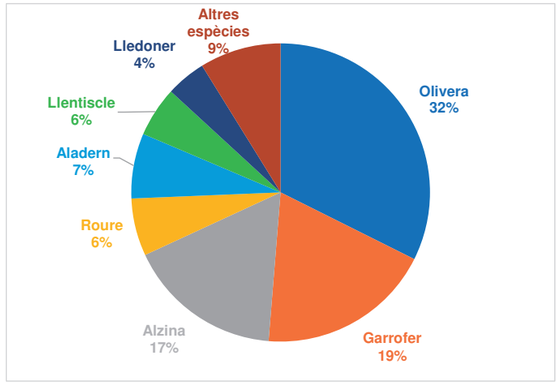

Figura 4.2. Distribució de les principals espècies a trasplantar per nombre d'exemplars localitzats. No s'inclouen els exemplars clarament avaluats com a no trasplantables.

Font: elaboració pròpia.

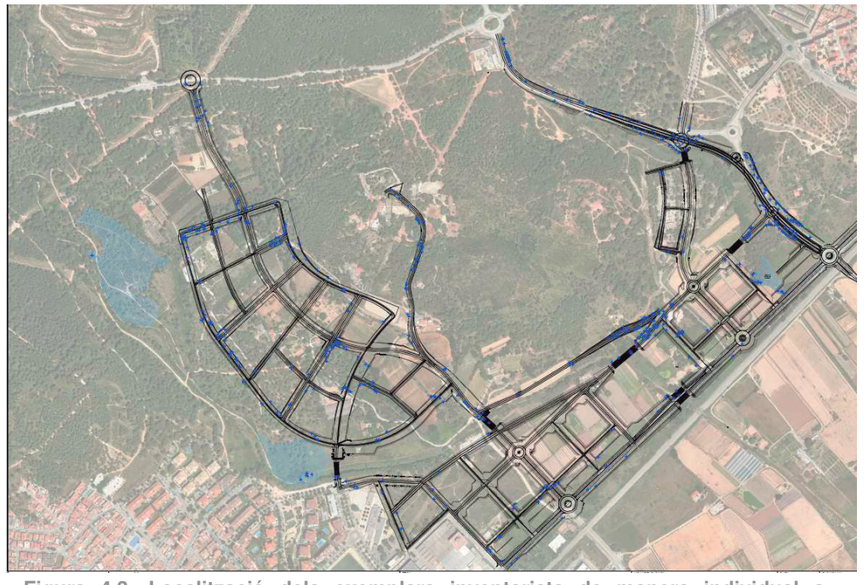

Figura 4.3. Localització dels exemplars inventariats de manera individual a trasplantar (525 exemplars).

Font: elaboració pròpia.

A aquests caldria afegir fins a un màxim de **95 exemplars** més que –tot i que es contempla com a premissa que podrien ser mantinguts *in situ*– haurien de ser trasplantats en el cas que finalment resultessin afectats per les obres del projecte d'urbanització. A l'inventari excel, aquests exemplars estan codificats com a M0 i M1 a la columna "Fora àmbit estricte"[4]. La distribució per espècie d'aquests exemplars és la següent:

- Garrofer (*Ceratonia siliqua*): 20
- Alzina (*Quercus ilex*): 20
- Roure (*Quercus cerrioides* i *Quercus pubescens*): 17
- Olivera (*Olea europaea*): 15
- Lledoner (*Celtis australis*): 14
- Altres espècies: 9

Finalment, cal fer esment de 114 exemplars –63 pins blancs, 47 xiprers i 4 pins pinyers– situats a les proximitats del projecte d'urbanització, però no directament afectats, per la qual cosa es considera que es poden mantenir *in situ*. A l'inventari excel, aquests exemplars estan codificats com a M2 a la columna "Fora àmbit estricte". En qualsevol cas, ateses les espècies indicades, si en darrer terme resultessin afectats no es contempla que siguin trasplantats. D'entre aquests exemplars, el cas més singular és el dels 47 xiprers localitzats en dos grups densos a la vora sud de la C-245.

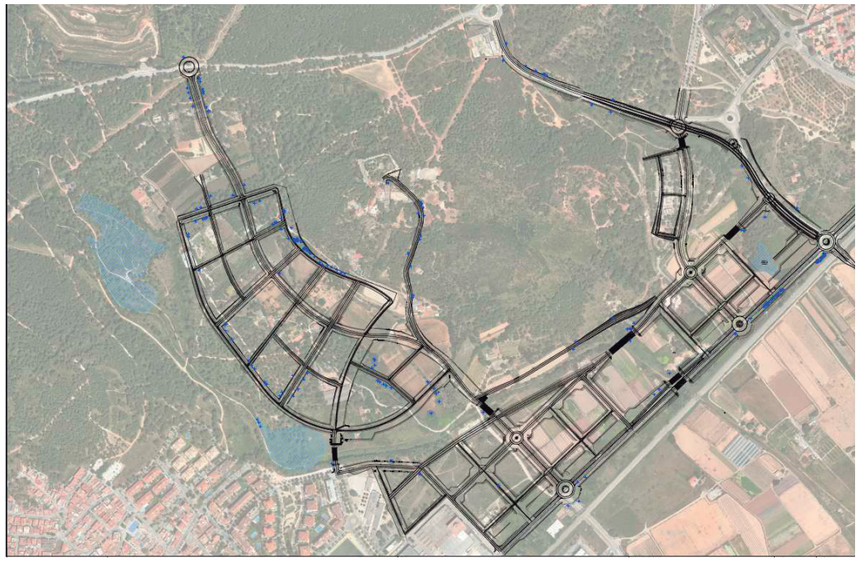

Figura 4.4. Localització dels exemplars inventariats de manera individual on es planteja el manteniment *in situ*.

Font: elaboració pròpia.

[4] La categorització M0 només s'ha aplicat en quatre ocasions en tot l'inventari (codis 618, 872, 918 i 998) i aplica a tres arbres catalogats –roure de Can Quatre 1, alzina dels Canyars i garrofer del Pla de Canyars– i a un pi pinyer singular que, tot i veure's directament afectats, es planteja el seu manteniment *in situ*, tot adaptant el projecte d'urbanització. Vegeu detalls en l'apartat següent.

4.3. Casos particulars: exemplars protegits, catalogats o singulars

Entre les espècies afectades pel projecte d'urbanització a trasplantar cal remarcar la localització de **10 exemplars de margalló** (*Chamaerops humilis*), espècie protegida per la legislació catalana[5], tot i que sis dels quals apareixen junts en una zona on s'ubicava un antic viver i, en conseqüència, no tenen un origen estrictament natural. Per contra, no s'ha constatat l'afectació de cap exemplar d'estepa d'arenal (*Halimium halimifolium*), espècie també protegida[6] i present a la zona, si bé concentrada en àrees del turó de Caçagats.



Figura 4.5. Exemplars de margalló (*Chamaerops humilis*) afectats pel projecte d'urbanització. Corresponen, d'esquerra a dreta i de dalt a baix, als codis de l'inventari 479, 890,177, 1231 i sector S.

Font: ERF.

[5] Ordre de 5 de novembre de 1984, sobre protecció de plantes de la flora autòctona amenaçada a Catalunya.

[6] Catàleg de flora amenaçada de Catalunya, Resolució AAM/732/2015, de 9 d'abril.

D'altra banda, cal considerar l'afectació específica d'exemplars que figuren al **Catàleg d'arbres i arbredes d'interès de Gavà**. En concret, a l'àmbit del projecte d'urbanització de Pla de Ponent i entorn immediat es localitzen:

- **9 arbres catalogats, dels quals 3 es troben potencialment afectats** pel projecte d'urbanització:
    - **Roure de Can Quatre 1** (codi catàleg 40 i codi del present inventari 872). En aquest cas es proposa adaptar el projecte d'urbanització per conservar l'exemplar *in situ*. En cas que no sigui possible s'haurà de trasplantar amb una tècnica especial (categoria de trasplantament I).
    - **Alzina dels Canyars** (codi catàleg 53 i codi del present inventari 618). Mateixa situació que en el cas anterior, amb l'afegit que l'estat de senescència de l'exemplar fa menys factible l'èxit d'un eventual trasplantament, per la qual cosa cal prioritzar el manteniment *in situ*.
    - **Garrofer del Pla de Canyars** (codi catàleg 44 i codi del present inventari 998). En aquest cas l'adaptació del projecte d'urbanització resulta més complexa per raó de la ubicació i l'estat actual de l'exemplar fa poc viable l'èxit del trasplantament, per la qual cosa és probable que calgui buscar una fórmula de compensació acordada amb l'Ajuntament de Gavà.

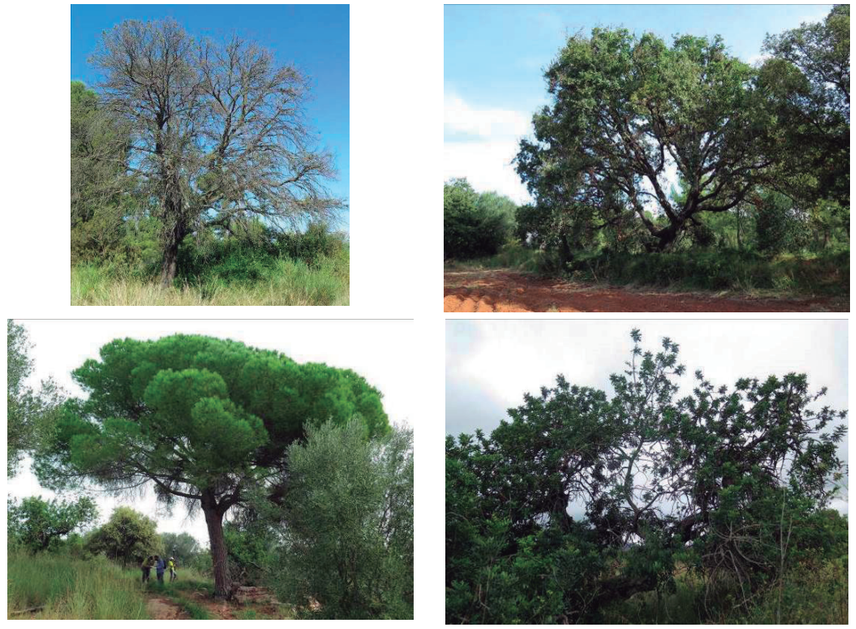

Figura 4.6. Exemplars catalogats al Catàleg d'arbres i arbredes d'interès de Gavà afectats pel projecte d'urbanització. El pi pinyer, tot i no estar catalogat es considera un exemplar singular a preservar. Corresponen, d'esquerra a dreta i de dalt a baix, als codis de l'inventari 618, 872, 918 i 998.

Font: ERF

A més dels exemplars indicats, tot i no estar catalogat, cal remarcar un exemplar singular de pi pinyer (codi inventari 918) situat prop de la cisterna romana de Can Valls del Racó, que es trobaria afectat per un talús, motiu pel qual es proposa adaptar el projecte per conservar-lo *in situ*. Aquest exemplar no es considera trasplantable, per la qual cosa cal garantir-ne la conservació *in situ*.

Pel que fa als 6 arbres catalogats restants, la casuística és la següent:

- Roure de Can Quatre 2 (codi catàleg 41 i codi del present inventari 875). Aquest exemplar es localitza en una zona de futur parc urbà i, en conseqüència, es contempla el seu manteniment *in situ*.
- Roure del torrent de Can Quatre (codi catàleg 46 i codi del present inventari 884). Exemplar no afectat pel projecte d'urbanització, però potencialment sí per un projecte d'edificació. Aquest futur projecte haurà de definir, arribat el cas, una estratègia que permeti la conservació *in situ* o, en cas que això no sigui possible, el seu trasplantament.
- Garrofers del Pla de Queralt 1 i 2 (codis catàleg 42 i 43). No afectats pel projecte d'urbanització. Amb tot, se situen al límit d'una parcel·la destinada a un futur equipament, per la qual cosa el projecte de l'equipament haurà de tenir en compte la seva conservació *in situ*.
- Garrofer de Can Torrents (codi catàleg 45). Exemplar no afectat pel projecte d'urbanització i que es localitza en una zona de futur parc urbà, per la qual cosa es contempla el seu manteniment *in situ*.
- Pi del Pla de Carat (codi catàleg 51). Exemplar no afectat pel projecte d'urbanització ni per cap projecte d'edificació. Queda en una zona qualificada com a parc forestal.

Addicionalment cal indicar la presència d'un exemplar singular de garrofer (codi inventari 1381), no catalogat, que no es troba afectat pel projecte d'urbanització, però sí per un projecte d'edificació. Aquest futur projecte haurà de valorar, arribat el cas, si és viable una estratègia que permeti la conservació *in situ*. El seu estat fa poc viable un eventual trasplantament.

- Diverses arbredes catalogades, majoritàriament no afectades pel projecte d'urbanització (ni pels futurs projectes d'edificació). A efectes del present informe cal fer esment de les 3 següents:
    - **Roureda del torrent de Can Quatre** (codi 15 del catàleg d'arbredes). Es constata una afectació parcial. Bona part de l'àmbit delimitat d'aquesta roureda es localitza dins d'un parcel·la qualificada d'equipament per la qual cosa es contempla el manteniment *in situ* de part dels exemplars i, en la resta de casos el seu trasplantament proper dins aquesta mateixa peça d'equipament. Es preveu, si més no, el trasplantament de 4 exemplars de roure (codis inventari 713 a 716).
    - **Alzinar de la riera de Canyars** (codi 11 del catàleg d'arbredes). Es constata una afectació parcial que afecta, si més no, dues alzines (codis inventari 634 i 635), però principalment diversos exemplars de garrofer i olivera que es troben dins l'àmbit delimitat pel Catàleg. En aquest cas cal afegir la presència d'un sector no accessible durant el treball de camp (sector P als plànols), per la qual cosa el nombre total d'exemplars afectats que caldrà trasplantar només es podrà concretar de forma paral·lela a l'inici de les obres.

- **Roureda del torrent del Calamot** (codi 14 del catàleg d'arbredes). Tot i una certa proximitat al nou traçat del vial de Calamot, aquesta roureda no es veu afectada i resta dins d'una zona qualificada com a parc de ribera.

Altres arbredes catalogades dins de Pla de Ponent, com el garroferars de Caçagats, del Parc de Calamot o de Cal Llong no presenten cap tipus d'afectació.



Figura 4.7. Exemplars catalogats al Catàleg d'arbres i arbredes d'interès de Gavà no afectats directament pel projecte d'urbanització. Corresponen als codis de l'inventari 875 i 884.

Font: ERF

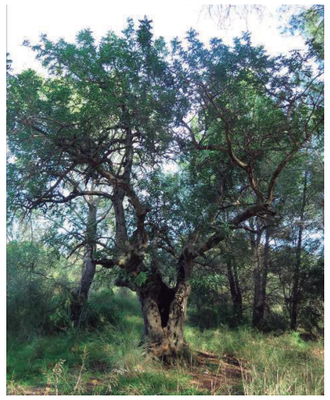

Figura 4.8. Exemplar singular de garrofer, no catalogat i no afectat directament pel projecte d'urbanització, tot i que sí pel d'edificació. Corresponen al codi de l'inventari 1381.

Font: ERF

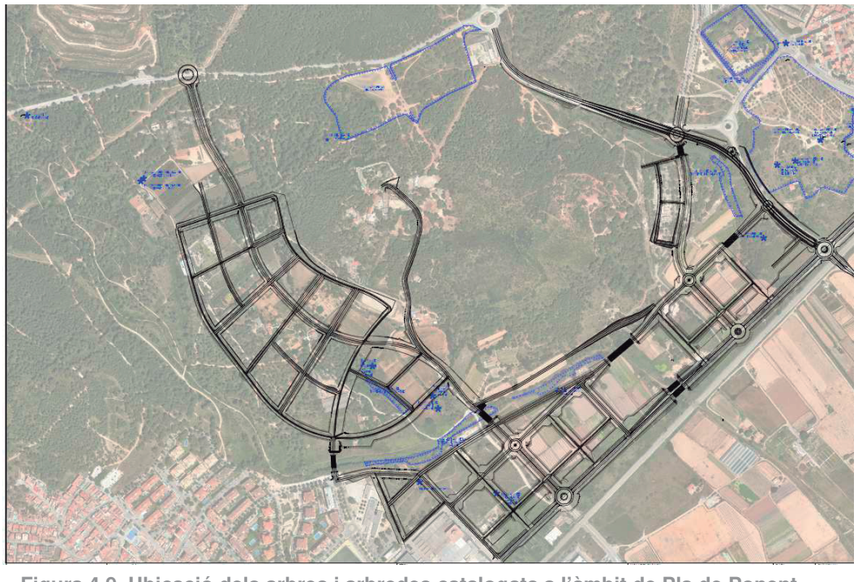

Figura 4.9. Ubicació dels arbres i arbredes catalogats a l'àmbit de Pla de Ponent.

Font: elaboració pròpia a partir del Catàleg d'arbres i arbredes d'interès local de Gavà.

Finalment, cal esmentar que, de manera molt puntual s'han inclòs com trasplantables alguns exemplars afectats, tot i no ser espècies autòctones, atès el seu port i valor ornamental. Entre d'altres, cal destacar:

- Un exemplar de xiprer de 10 m d'alçada (codi inventari 170).
- Un exemplar de *Washingtonia robusta* de 15 m –en realitat quatre exemplars que creixen junts– situats a l'actual benzinera de la C-245 (codi inventari 1280).





Figura 4.10. Exemplars a trasplantar pel seu valor ornamental. Un xiprer (codi 170 inventari) i una washingtònia (codi 1280).

Font: ERF

5. Partides de trasplantament i estimació de cost global

A partir del resultat de l'inventari i de les espècies potencialment trasplantables s'han definit 9 partides de trasplantament a partir de bases de l'ITEC i de criteri propi (vegeu Annex II):

- Una específica per arbustos de més de 3 m d'alçada (tipologia A).
- Una pel margalló, dividida en tres subcategories atenent a les característiques morfològiques de cada exemplar (tipologia B).
- Set per arbrat, diferenciant categories en funció del perímetre de tronc (tipologies C a I).

Les dues darreres tipologies definides (H, I, per exemplars de més de 200 cm i 300 cm de perímetre, respectivament) constitueixen categories especials, que requereixen tècniques de trasplantament sofisticades –i costoses–, però concebudes amb l'objectiu de garantir-ne l'èxit, tot preservant-ne el port i les característiques que els fan singulars (vegeu destacat a la pàgina següent).

Considerant les partides proposades i l'assignació pertinent a cadascuna dels 623 exemplars potencialment trasplantables s'ha fet una **estimació de l'import global associat a trasplantaments, el qual se situa a l'entorn d'1,17 M€** [7].

En qualsevol cas, cal entendre aquest import com una primera aproximació, basada en preus unitaris, que amb tota probabilitat és susceptible d'ajustos substancials en el moment de la contractació, atenent a les economies d'escala derivades de l'elevat nombre d'exemplars a trasplantar.

La taula següent resumeix les partides considerades, que defineixen el cost total. Cal remarcar la significació de la partida H, derivada de la necessitat d'aplicar –a una trentena d'exemplars, sobretot roures i alzines– tècniques especials de trasplantament, com s'ha indicat més amunt.

Taula 5.1. Categories de trasplantament assignades als exemplars inventariats susceptibles de trasplantament.

Tipologia de trasplantament	Amidament (ut)	PEM unitari	Import (€)
A	87	490,51	42.674,37
B1	2	234,12	468,24
B2	0	280,94	-
B3	8	374,55	2.996,40
C	62	271,83	16.853,46
D	71	425,38	30.201,98
E	143	578,39	82.709,77
F	92	995,07	91.546,44
G	130	2.250,00	292.500,00
H	26	21.350,00	555.100,00
I	2	29.750,00	59.500,00
Total	**623**		**1.174.550,66**

Font: elaboració pròpia.

[7] Aquest import correspon al pressupost d'execució material (PEM) i, per tant, no inclou despeses generals, benefici industrial ni l'IVA.

Tècnica especial de trasplantament per arbres exemplars

La tècnica "Tree Platform" és la més indicada per trasplantar arbres de gran calibre amb èxit, sense afectar el seu port natural, que sovint és el que els dona el valor que precisament es pretén conservar.

Consisteix en excavar un gran pa de terra (les dimensions del qual depenen de l'espècie, el tipus de terreny i la mida) d'una fondària al voltant d'un metre i mig. Les arrels que surten més enllà d'aquest pa de terra es tallen amb talls nets. Aquest pa de terra es rigiditza mitjançant bigues de ferro i lligams perimetrals, que permeten arrencar el pa (d'entre 25 i 50 tones de pes, segons el cas) i transportar-lo formant una unitat rígida "terra-arrels-tronc". La càrrega i el transport es realitza amb maquinària pesada.

El lloc de destí per la plantació no pot ser qualsevol: un pa de terra d'aquestes dimensions condiciona l'espai on s'ubica, que no podrà estar ocupat per paviments ni gespes regades. Ha de tenir unes condicions raonablement similars a les originals quant a insolació, exposició, drenatge i orientació.

Cada arbre trasplantat ha de comptar amb un sistema de reg der degoteig controlable individualment (una electrovàlvula per cada arbre) i una supervisió directa per part de l'arborista responsable del trasplantament de com a mínim un any, idealment dos, com a part integral del contracte de trasplantament.

Aquesta és una tècnica que garanteix uns resultats d'èxit propers al 100%. Pel seu elevat cost, només està justificada en casos d'arbres realment excepcionals.

Condiciona el projecte i les obres de la forma següent:

- Contracte a empresa especialitzada. A Catalunya només n'hi ha dues o tres amb experiència contrastada.
- Accés amb maquinària pesada tant a la ubicació original com a la de destí.






Imatges il·lustratives de l'aplicació de la tècnica "Tree platform".

Font: diverses fonts.

Addicionalment, tal i com s'ha exposat abans (vegeu *4.2. Valoració d'exemplars trasplantables*), existeix un repertori de 95 exemplars, pels quals es proposa el manteniment *in situ* atès que no es veuen directament afectats pel projecte d'urbanització tot i la seva proximitat –o, es veuen afectats, però les seves característiques recomanen manteniment *in situ* com el roure catalogat de Can Quatre 1 o l'Alzina dels Canyars, també catalogada–.

D'aquests 95 exemplars, 8 es consideren no trasplantables i 2 més, catalogats, difícilment trasplantables. A títol d'hipòtesi i en el pitjor dels escenaris –trasplantament del 100% d'aquests exemplars– això representaria un **cost addicional de 0,48 M€.**

Aquesta xifra, proporcionalment tan elevada, obeeix al fet que, entre aquests exemplars n'hi ha un percentatge significatiu d'individus singulars, de grans dimensions, que comportarien l'aplicació de tècniques de trasplantament especials (categories H i I). La distribució per categories de trasplantament d'aquests exemplars es mostra a la taula següent.

Taula 5.2. Categories de trasplantament assignades a exemplars no directament afectats pel projecte d'urbanització que només haurien de ser trasplantats en cas que finalment resultessin afectats durant la fase d'obres.

Tipologia de trasplantament	Amidament (ut)	PEM unitari	Import (€)
A	6	490,51	2.943,06
B1	0	234,12	-
B2	0	280,94	-
B3	0	374,55	-
C	2	271,83	543,66
D	4	425,38	1.701,52
E	20	578,39	11.567,80
F	12	995,07	11.940,84
G	27	2.250,00	60.750,00
H	10	21.350,00	213.500,00
I	6	29.750,00	178.500,00
Total	**87**		**481.446,88**

Font: elaboració pròpia.

Annex I. Sectors no inventariats de manera individualitzada

Com s'ha exposat a la part principal de l'informe l'inventari recull 1.585 exemplars ubicats i caracteritzats de manera individualitzada i 489 associats a àrees no accessibles o, ateses les seves característiques, analitzades de manera més genèrica (vegeu *2. Qüestions metodològiques*).

Majoritàriament, els exemplars localitzats en aquests sectors corresponen al pi blanc (*Pinus halepensis*) –416 exemplars, un 81% del total– i els 98 restants a espècies potencialment trasplantables, principalment oliveres (*Olea europaea*), aladerns (*Rhamnus alaternus*) i garrofers (*Ceratonia síliqua*). A diferència dels exemplars ubicats i valorats de manera individualitzada en el cas dels sectors cal entendre que es tracta d'una estimació orientativa que, tot i així es considera prou realista.

A partir de les observacions de camp i l'anàlisi posterior de la informació, a aquests 98 exemplars se'ls hi ha assignat les categories de trasplantament pertinents, les quals es detallen a la taula següent.

Taula I.1. Aproximació a les categories de trasplantament d'exemplars localitzats en sectors no inventariats de manera individualitzada.

	A	B3	C	D	E	F	G	H	I	Total per espècie
Celtis australis					2	1				**3**
Ceratonia siliqua				3	6	4	3			**16**
Chamaerops humilis		6								**6**
Olea europaea				6	14	5	1			**26**
Pistacia lentiscus	8									**8**
Populus alba					1					**1**
Quercus sp.				2	2	3	5			**12**
Rhamnus alaternus	20									**20**
Ulmus minor					6					**6**
Total per categoria	**28**	**6**	**--**	**11**	**31**	**13**	**9**	**--**	**--**	**98**

Font: elaboració pròpia.

Els diferents sectors s'indiquen sobre plànol, de manera més o menys precisa en funció de cada cas, amb un codi de lletra: de la A a la T[8]. Les dues taules següents resumeixen el resultat de la caracterització de cadascun dels sectors.

[8] En aquesta seqüència de codi alfabètic no figura la lletra N, que correspon a un sector prèviament estimat que finalment va poder ser prospectat de forma detallada, referenciant exemplars de manera individualitzada.

Taula I.2. Caracterització dels sectors definits a la futura bassa de laminació de Canyars nord (codis A a G) .

Codi	Localització	Recompte /estimació	Metodologia
A	Bassa de Canyars gran	40 *Pinus halepensis* de 16 m: 20% < 60; 80% 60-120.	Recompte estimat *in situ*
B	Bassa de Canyars gran	30 *Pinus halepensis*. En aquest sector hi hauria, si més no, 4 *Rhamnus alaternus* i 1 *Pistacia lentiscus* inventariats amb els codis 548 a 552 però mal registrats amb el GPS per un problema tècnic	Estimació sobre ortoimatge extrapolant sector A més, 5 exemplars trasplantables detectats *in situ*
C	Bassa de Canyars gran	35 *Pinus halepensis*: 11 de 8 m < 60; 20 de 14 m 60-120; 4 de 16 m >120	Recompte estimat *in situ*
D	Bassa de Canyars gran	100 *Pinus halepensis* (un cada 15-20 m): 50 de 8 m <60; 50 de 12 m 60-120	Recompte estimat *in situ*
E	Bassa de Canyars gran	14 *Pinus halepensis* de 16 m: 5 <60; 5 60-120; 4 >120 Aproximadament 7 *Rhamnus alaternus* i 3 *Pistacia lentiscus*	Recompte estimat *in situ*
F	Bassa de Canyars gran	40 *Pinus halepensis* de 16 m: 8 de 60-120; 32 > 120	Recompte estimat *in situ*
G	Bassa de Canyars gran	35 *Pinus halepensis* de 16 m: 4 <60; 28 de 60-120; 3 >120	Recompte estimat *in situ*

Font: elaboració pròpia.

Taula I.3. Caracterització dels sectors definits a la resta de l'àmbit del projecte d'urbanització (codis H a T). En el cas dels pins s'indica l'alçada i el perímetre de tronc categoritzat en una de tres categories, a l'igual que s'ha fet en l'inventari individualitzat (< 60, 60-120, >120 cm).

Codi	Localització	Recompte /estimació	Metodologia
H	Franja paral·lela als margallons del sector S, pel sud. No accessible	22 *Pinus halepensis* de 18 m >120 Algunes *Quercus ilex* petites	Recompte i valoració *in situ*
I	Franja paral·lela a H, pel sud no accessible	20 *Pinus halepensis* de 18 m: 20% <60, 80% de 60-120 Alguns exemplars petits d'*Olea europaea* i *Ceratonia siliqua*	Recompte i valoració *in situ*
J	Bassa de Canyars petita	6 *Ulmus minor* (un exemplar de 12 m) 1 *Populus alba*	Recompte *in situ*

Codi	Localització	Recompte /estimació	Metodologia
K	Bassa de Canyars petita	17 *Pinus halepensis* de 16 m >120 12 exemplars de *Rhamnus alaternus* de 4 m	Recompte i valoració *in situ*
L	Franja paral·lela a M més al nord, perpendicular al CEIP	20 *Pinus halepensis* de 8 m 60-120	Recompte estimat *in situ*
M	Franja adjacent a la zona industrial de Castelldefels	11 *Pinus halepensis* de 18 m > 120 1 *Ceratonia siliqua* de 6 m, multipeu	Recompte i valoració *in situ*
O	Zona no accessible al voltant de camí (futur Canyars Nord)	7 *Pinus halepensis* de 20 m 60-120	Recompte estimat *in situ*
P	Sector no accessible i mal delimitat proper a la riera de Canyars	Estimació genèrica a efectes d'inventari: 6 *Olea europaea* petites i 6 *Ceratonia síliqua* mitjanes No queda clara l'eventual afectació d'algun *Quercus*.	Recompte estimat *in situ* i anàlisi ortoimatge
Q	Oliverar a la dreta del vial de Calamot	10 *Olea europaea* de 5 m multipeu	Recompte sobre ortoimatge de zona prèviament delimitada
R	Camí de l'entrada de l'hípica, a la dreta, al costat d'una caseta	2 *Celtis australis* de 10 m, multipeu	Recompte *in situ*
S	Antiga zona de vivers abandonats	6 exemplars de *Chamaerops humilis*	Recompte *in situ*
T	Entorn bassa Calamot	Exemplars vistos però no inventariats per manca d'accessibilitat: 3 *Quercus cerrioide*s, 1 *Quercus ilex*, 1 *Celtis australis*, 1 *Ceratonia síliqua*, 3 *Pistacia lentiscus*	Recompte estimat *in situ*



Figura I.1. Localització de sectors no inventariats de manera individual per manca d'accessibilitat o per altres condicionants.

Font: elaboració pròpia.

Annex II. Partides de trasplantament definides

La taula següent descriu els paràmetres considerats per cadascuna de les 9 partides de trasplantament definides en el marc del present informe (vegeu *5. Partides de trasplantament i estimació de cost global*).

Els imports de les partides corresponen al pressupost d'execució material (PEM) i, per tant, no inclouen despeses generals, benefici industrial ni l'IVA.

Codi	Font	Codi ITEC	Tipologia	Perímetre (cm)	Alçada (m)	Pa terra (diàm. aprox.)	Clot	Descripció	PEM
A	ITEC	FR6P6585	arbust		3 a 5	0'8	1'2x1'2x1	Trasplantament dins de l'obra d'arbust de 3 a 5 m d'alçària de tronc o diàmetre de planta, inclou repicat amb retroexcavadora i mitjans manuals, formació de pa de terra amb mitjans manuals, excavació de clot de plantació de 120x120x100 cm amb retroexcavadora, plantació amb mitjans manuals i/o camió grua en el nou lloc d'ubicació, reblert del clot amb 50% de sorra, 25% de terra de l'excavació i 25% de compost, primer reg i càrrega de les terres sobrants a camió. Inclou les feines de preparació.	490,51 €
B1	ITEC	FR6P5155	margalló		0'5 a 1 un sol estípit	0'7	1x1x0'8	Trasplantament dins de l'obra de palmàcia d'un estípit, de 0.5 a 1 m d'alçària de tronc, inclou repicat amb retroexcavadora i mitjans manuals, formació de pa de terra amb mitjans manuals, excavació de clot de plantació de 100x100x80 cm amb retroexcavadora , plantació amb camió grua en el nou lloc d'ubicació, reblert del clot amb 50% de sorra, 25% de terra de l'excavació i 25% de compost, primer reg i càrrega de les terres sobrants a camió. Inclou la feina de tallar les fulles seques i protegir l'ull.	234,12 €
B2	AB Paisatgistes (elaboració pròpia)		margalló		0'5 a 1 ramificat	0'7	1x1x0'8	Trasplantament dins de l'obra de palmàcia amb diversos estípits, de 0.5 a 1 m d'alçària cadascun, inclou repicat amb retroexcavadora i mitjans manuals, formació de pa de terra amb mitjans manuals, excavació de clot de plantació de 100x100x80 cm amb retroexcavadora , plantació amb camió grua en el nou lloc d'ubicació, reblert del clot amb 50% de sorra, 25% de terra de l'excavació i 25% de compost, primer reg i càrrega de les terres sobrants a camió. Inclou la feina de tallar les fulles seques i protegir l'ull.	280,94 €
B3	AB Paisatgistes (elaboració pròpia)		margalló		1 a 2 ramificat	0'8	1'2x1'2x0'8	Trasplantament dins de l'obra de palmàcia amb diversos estípits, de 1 a 2 m d'alçària cadascun, inclou repicat amb retroexcavadora i mitjans manuals, formació de pa de terra amb mitjans manuals, excavació de clot de plantació de 120x120x80 cm amb retroexcavadora , plantació amb camió grua en el nou lloc d'ubicació, reblert del clot amb 50% de sorra, 25% de terra de l'excavació i 25% de compost, primer reg i càrrega de les terres sobrants a camió. Inclou la feina de tallar les fulles seques i protegir l'ull.	374,55 €
C	ITEC	FR6P1465	arbre planifoli	25 a 35		0'8	1'2x1'2x0'6	Trasplantament dins de l'obra d'arbre planifoli de 25 a 35 cm de perímetre de tronc, inclou repicat amb retroexcavadora i mitjans manuals, formació de pa de terra amb mitjans manuals, excavació de clot de plantació de 120x120x60 cm amb retroexcavadora, plantació amb camió grua en el nou lloc d'ubicació, reblert del clot amb 50% de sorra, 25% de terra de l'excavació i 25% de compost, primer reg i càrrega de les terres sobrants a camió.No inclou les feines de preparació.	271,83 €
D	ITEC	FR6P1595	arbre planifoli	35 a 50		1'4	1'8x1'8x0'8	Trasplantament dins de l'obra d'arbre planifoli de 35 a 50 cm de perímetre de tronc, inclou repicat amb retroexcavadora i mitjans manuals, formació de pa de terra amb mitjans manuals, excavació de clot de plantació de 180x180x80 cm amb retroexcavadora, plantació amb camió grua en el nou lloc d'ubicació, reblert del clot amb 50% de sorra, 25% de terra de l'excavació i 25% de compost, primer reg i càrrega de les terres sobrants a camió.No inclou les feines de preparació.	425,38 €
E	ITEC	FR6P16C5	arbre planifoli	50 a 80		1'8	2'25x2'25'1	Trasplantament dins de l'obra d'arbre planifoli de 50 a 80 cm de perímetre de tronc, inclou repicat amb retroexcavadora i mitjans manuals, formació de pa de terra amb mitjans manuals, excavació de clot de plantació de 225x225x100 cm amb retroexcavadora, plantació amb camió grua en el nou lloc d'ubicació, reblert del clot amb 50% de sorra, 25% de terra de l'excavació i 25% de compost, primer reg i càrrega de les terres sobrants a camió.No inclou les feines de preparació.	578,39 €

Codi	Font	Codi ITEC	Tipologia	Perímetre (cm)	Alçada (m)	Pa terra (diàm. aprox.)	Clot	Descripció	PEM
F	ITEC	FR6P17F5	arbre planifoli	80 a 100		2'4	2'8x2'8x1'35	Trasplantament dins de l'obra d'arbre planifoli de 80 a 100 cm de perímetre de tronc, inclou repicat amb retroexcavadora i mitjans manuals, formació de pa de terra amb mitjans manuals, excavació de clot de plantació de 280x280x135 cm amb retroexcavadora, plantació amb camió grua en el nou lloc d'ubicació, reblert del clot amb 50% de sorra, 25% de terra de l'excavació i 25% de compost, primer reg i càrrega de les terres sobrants a camió.No inclou les feines de preparació.	995,07 €
G	AB Paisatgistes (elaboració pròpia)		arbre planifoli	100 a 200		2'8	3x3x1'3	Trasplantament dins de l'obra d'arbre planifoli de 100 a 200 cm de perímetre de tronc, inclou repicat amb retroexcavadora i mitjans manuals, formació de pa de terra amb mitjans manuals, excavació de clot de plantació de 320x320x130 cm amb retroexcavadora, plantació amb camió grua en el nou lloc d'ubicació, reblert del clot amb 50% de sorra, 25% de terra de l'excavació i 25% de compost, primer reg i càrrega de les terres sobrants a camió.No inclou les feines de preparació.	2.250,00 €
H	AB Paisatgistes (elaboració pròpia)		arbre planifoli	200 a 300		3'5x3'5x1'3	4'4x4'5x1'3	Trasplantament a ubicació dins de l'àmbit d'arbre o grup d'arbres planifolis agrupats en un sol pa de terra, de perímetre total entre 200 i 300cm, mitjançant sistema Treeplatform o similar, en un pa de terra de 3'5x3'5x1'3m de dimensions i un pes aproximat de 35 a 40 Tm, sense reducció de capçada, incloent el muntatge de la plataforma, les excavacions tant del pa de terra com del lloc de destí dins de l'àmbit, les rases laterals amb la poda d'earrels, les grues necessàries per elevar l'arbre, el transport intern amb góndola i les tasques de plantació amb grua, així com el sistema d'ancoratge i de reg temporals i definitius, que inclouran un programador automàtic de reg (temporal o definitiu) i un mínim de 14 inspeccions de control posteriors durant el primer any posterior per part de l'arborista especialista en trasplantaments.	21.350,00 €
I	AB Paisatgistes (elaboració pròpia)		arbre planifoli	> 300		4'5x4'5x1'3	5'5x5'5x1'3	Trasplantament a ubicació dins de l'àmbit d'arbre o grup d'arbres planifolis agrupats en un sol pa de terra, de perímetre total superior a 300cm, mitjançant sistema Treeplatform o similar, en un pa de terra de 4'5X4'5x1'3m de dimensions i un pes aproximat de 45 a 50 Tm, sense reducció de capçada, incloent el muntatge de la plataforma, les excavacions tant del pa de terra com del lloc de destí dins de l'àmbit, les rases laterals amb la poda d'earrels, les grues necessàries per elevar l'arbre, el transport intern amb góndola i les tasques de plantació amb grua, així com el sistema d'ancoratge i de reg temporals i definitius, que inclouran un programador automàtic de reg (temporal o definitiu) i un mínim de 14 inspeccions de control posteriors durant el primer any posterior per part de l'arborista especialista en trasplantaments.	29.750,00 €

Font: elaboració pròpia per AB Paisatgistes.

Codi	Espècie	Alçada (m)	Perímetre tronc (cm)	Observacions	Fora àmbit estricte	Trasplantable? T/NT	Categoria trasplantament	Categoria trasplantament M1	Coordenades UTM 31N ETRS89 (X,Y)	
1	*Ceratonia siliqua*	6	90 + 100			T	G		414776.6	4572485.3
2	*Pinus halepensis*	11	60-120						414765.1	4572499.9
3	*Pinus halepensis*	12	60-120						414787.4	4572501.0
4	*Pinus halepensis*	6	<60						414779.2	4572514.9
5	*Pinus halepensis*	6	<60		M2				414775.5	4572518.1
6	*Ceratonia siliqua*	8	145			T	G		414810.3	4572486.5
7	*Pinus halepensis*	14	60-120		M2				414812.7	4572467.8
8	*Pinus halepensis*	12	60-120		M2				414815.0	4572459.9
9	*Pinus halepensis*	14	60-120						414809.7	4572456.6
10	*Pinus halepensis*	14	60-120						414800.3	4572453.7
11	*Pinus halepensis*	14	60-120						414802.0	4572457.4
12	*Pinus halepensis*	14	>120						414801.9	4572462.0
13	*Pinus halepensis*	14	>120						414801.7	4572468.3
14	*Ceratonia siliqua*	5	40+40+40	3 troncs		T	G		414797.8	4572461.0
15	*Ceratonia siliqua*	5	98			T	F		414800.5	4572447.1
16	*Ceratonia siliqua*	6	70			T	E		414810.5	4572449.3
17	*Pinus halepensis*	16	60-120						414808.5	4572445.1
18	*Pinus halepensis*	16	6-120						414805.8	4572447.3
19	*Pinus halepensis*	16	<60						414803.5	4572443.0
20	*Pinus halepensis*	16	60-120						414804.2	4572439.3
21	*Ceratonia siliqua*	4	22			T	C		414804.0	4572432.5
22	*Ceratonia siliqua*	3	27			T	C		414811.3	4572436.8
23	*Pinus halepensis*	16	60-120						414806.0	4572433.2
24	*Pinus halepensis*	16	60-120						414810.1	4572435.8
25	*Pinus halepensis*	16	60-120						414811.0	4572432.5
26	*Pinus halepensis*	16	60-120						414813.3	4572434.3
27	*Pinus halepensis*	16	60-120						414815.4	4572438.3
28	*Pinus halepensis*	16	60-120		M2				414820.1	4572442.6
29	*Pinus halepensis*	16	60-120		M2				414821.8	4572438.1
30	*Pinus halepensis*	16	60-120						414818.2	4572435.4
31	*Pinus halepensis*	16	60-120		M2				414821.9	4572433.5
32	*Pinus halepensis*	16	60-120		M2				414822.2	4572432.1
33	*Pinus halepensis*	16	60-120						414812.5	4572429.5
34	*Pinus halepensis*	8	<60						414817.6	4572427.7
35	*Pinus halepensis*	14	60-120						414816.1	4572426.6
36	*Ceratonia siliqua*	6	156+90		A	T	H		414822.7	4572423.5
37	*Pinus halepensis*	8	<60						414816.4	4572420.6
38	*Pinus halepensis*	14	60-120						414812.5	4572417.1
39	*Pinus halepensis*	14	60-120						414808.7	4572417.2
40	*Pinus halepensis*	14	60-120						414804.8	4572415.8
41	*Pinus halepensis*	14	60-120						414803.0	4572419.7
42	*Pinus halepensis*	14	60-120						414808.1	4572420.9
43	*Pinus halepensis*	14	60-120						414804.6	4572424.1
44	*Pinus halepensis*	14	>120						414793.3	4572425.1
45	*Pinus halepensis*	14	60-120		M2				414790.8	4572420.7
46	*Pinus halepensis*	14	>120						414793.8	4572429.3
47	*Pinus halepensis*	14	>120						414793.5	4572438.4
48	*Pinus halepensis*	12	60-120						414795.4	4572443.0
49	*Pinus halepensis*	14	60-120		M2				414786.3	4572433.8
50	*Ceratonia siliqua*	7	>80		M1	NT		--	414783.3	4572444.7
51	*Pinus halepensis*	16	60-120						414787.2	4572447.0
52	*Pinus halepensis*	16	>120						414784.6	4572452.2
53	*Ceratonia siliqua*	3	n.d.		M1	T		E	414797.2	4572402.6
54	*Olea europaea*	3	n.d.			T	C		414803.0	4572400.2
55	*Olea europaea*	3	n.d.			T	C		414802.9	4572405.9
56	*Pinus halepensis*	16	>120						414803.6	4572409.9
57	*Ceratonia siliqua*	8	>200			T	H		414807.5	4572406.3
58	*Pinus halepensis*	5	<60						414814.4	4572410.2
59	*Ceratonia siliqua*	7	110			T	G		414818.4	4572412.4
60	*Pinus halepensis*	14	>120		M2				414828.9	4572399.9
61	*Ceratonia siliqua*	3,5	50+32+25		A	T	G		414829.6	4572396.3
62	*Ceratonia siliqua*	8	n.d.	Pa de terra únic (codis 62 i 63)	M1	T		F	414833.2	4572391.9
63	*Rhamnus alaternus*	3,5	n.d.	Pa de terra únic (codis 62 i 63)	M1	T		A	414835.9	4572391.5
64	*Quercus cerrioides*	15	200	15 m diàmetre de capçada	M1	T		H	414838.8	4572191.2
65	*Pinus pinea*	8	>120						414872.9	4572244.1
66	*Laurus nobilis*	8	n.d.			T	C		414881.8	4572247.7
67	*Ligustrum vulgare*	8	80			T	A		414899.5	4572212.7
68	*Pinus halepensis*	18	>120						414911.4	4572217.5
69	*Pinus halepensis*	18	>120						414915.8	4572211.0
70	*Rhamnus alaternus*	3	n.d.		M1	T		A	414918.3	4572217.3
71	*Pinus halepensis*	18	>120		A				414927.0	4572202.0
72	*Pinus halepensis*	18	>120						414919.4	4572201.7
73	*Pinus halepensis*	16	>120						414903.9	4572203.9
74	*Pinus halepensis*	16	>120						414901.9	4572206.6
75	*Pinus halepensis*	16	>120						414900.1	4572205.8
76	*Ceratonia siliqua*	5	>200			T	H		414897.8	4572207.0
77	*Pinus halepensis*	16	>120						414891.2	4572206.4
78	*Pinus halepensis*	16	>120						414899.0	4572197.7
79	*Pinus halepensis*	16	>120						414904.8	4572197.6
80	*Pinus halepensis*	16	>120						414898.6	4572188.8
81	*Ceratonia siliqua*	5	75			T	E		414900.7	4572189.4
82	*Pinus halepensis*	16	60-120						414899.0	4572186.0
83	*Pinus halepensis*	16	60-120						414906.6	4572184.6
84	*Pinus halepensis*	16	60-120						414905.6	4572181.1
85	*Pinus halepensis*	16	60-120						414911.8	4572193.9
86	*Ceratonia siliqua*	5	125			T	G		414916.6	4572196.6
87	*Quercus ilex*	6	34			T	C		414918.0	4572192.7
88	*Pinus halepensis*	16	60-120						414920.5	4572192.2
89	*Pinus halepensis*	16	60-120						414922.0	4572188.8
90	*Pinus halepensis*	16	>120						414916.6	4572187.9
91	*Pinus halepensis*	14	<60						414912.6	4572186.3
92	*Pinus halepensis*	14	<60						414916.3	4572185.5
93	*Pinus halepensis*	14	<60						414920.3	4572179.7
94	*Pinus halepensis*	16	>120						414924.6	4572180.6
95	*Pinus halepensis*	16	>120						414921.5	4572172.7
96	*Pinus halepensis*	14	<60						414913.3	4572170.9
97	*Pinus pinea*	10	60-120						414905.2	4572173.0
98	*Pinus halepensis*	16	60-120						414901.2	4572173.5
99	*Pinus halepensis*	16	>120						414898.2	4572170.7
100	*Pinus halepensis*	16	>120						414896.6	4572175.5
101	*Pinus halepensis*	15	60-120		M2				414890.9	4572193.6
102	*Pistacia lentiscus*	5	39			T	A		414898.6	4572182.0
103	*Rhamnus alaternus*	5	17				T	A	414902.0	4572170.9
104	*Pinus halepensis*	18	>120						414884.3	4572172.3
105	*Pinus halepensis*	18	>120						414885.2	4572183.8
106	*Pinus halepensis*	18	>120						414879.5	4572184.0
107	*Pinus halepensis*	18	>120						414874.6	4572174.6
108	*Ceratonia siliqua*	4	35				T	C	414879.5	4572172.9
109	*Pinus halepensis*	18	>120						414876.6	4572164.8
110	*Rhamnus alaternus*	6	33				T	C	414875.1	4572162.8
111	*Pinus halepensis*	16	>120						414867.1	4572164.8
112	*Pinus pinea*	8	>120						414869.1	4572161.5
113	*Pinus halepensis*	16	>120						414861.9	4572162.4
114	*Pinus halepensis*	16	>120						414856.3	4572171.0
115	*Pinus halepensis*	16	>120						414854.1	4572172.3
116	*Pinus halepensis*	14	>120						414852.5	4572173.5
117	*Rhamnus alaternus*	6	n.d.				T	C	414855.8	4572163.1
118	*Olea europaea*	7	entre 30 i 50	5 peus			T	G	414852.3	4572149.3
119	*Pinus halepensis*	16	60-120						414840.9	4572144.0
120	*Pinus halepensis*	16	>120						414842.2	4572138.9
121	*Olea europaea*	5	30+30	2 peus			T	E	414849.1	4572140.2
122	*Olea europaea*	5	30+30				T	E	414842.1	4572136.4
123	*Olea europaea*	5	3x40 + 2x20	5 peus		A	T	G	414836.9	4572134.1
124	*Pinus halepensis*	16	60-120			M2			414830.2	4572140.2
125	*Pinus halepensis*	16	60-120			M2			414826.6	4572138.3
126	*Pinus halepensis*	16	>120						414826.2	4572149.0
127	*Pinus halepensis*	16	>120						414828.1	4572158.1
128	*Pinus halepensis*	16	>120						414826.2	4572162.4
129	*Pinus halepensis*	16	>120						414821.8	4572157.5
130	*Quercus ilex*	4	3 x 20				T	E	414818.4	4572155.2
131	*Olea europaea*	5	25				T	C	414816.1	4572158.1
132	*Pinus halepensis*	16	>120			M2			414815.7	4572164.3
133	*Quercus cerrioides*	5	14				T	C	414819.2	4572149.3
134	*Quercus cerrioides*	4	2 x 15				T	C	414819.5	4572144.8
135	*Quercus cerrioides*	5	2 x 15				T	C	414815.9	4572152.2
136	*Pinus halepensis*	16	60-120			M2			414821.6	4572136.6
137	*Pinus halepensis*	16	60-120						414813.1	4572140.0
138	*Pinus halepensis*	16	60-120						414813.2	4572146.3
139	*Pinus halepensis*	16	60-120						414809.2	4572147.0
140	*Quercus ilex*	4	32				T	C	414808.5	4572143.9
141	*Quercus cerrioides*	4	15				T	C	414805.7	4572143.3
142	*Rhamnus alaternus*	5	36				NT	--	414807.2	4572140.7
143	*Pinus halepensis*	16	>120			A			414806.8	4572133.9
144	*Pinus halepensis*	16	60-120			M2			414803.3	4572132.1
145	*Pinus halepensis*	16	60-120						414804.1	4572138.8
146	*Pinus halepensis*	16	>60						414796.9	4572136.7
147	*Rhamnus alaternus*	5	n.d.	multipeu			T	A	414803.1	4572134.2
148	*Quercus ilex*	4	18				T	C	414802.0	4572142.5
149	*Pinus halepensis*	16	>120						414793.8	4572141.5
150	*Pinus halepensis*	16	>120			M2			414805.7	4572160.3
151	*Quercus ilex*	6	18				T	C	414796.7	4572151.6
152	*Olea europaea*	6	18				T	C	414791.3	4572147.9
153	*Quercus ilex*	5	30				T	C	414787.5	4572141.3
154	*Olea europaea*	8	60				T	E	414783.6	4572143.5
155	*Pinus halepensis*	16	>120						414783.7	4572131.8
156	*Olea europaea*	5	n.d.	multipeu			T	E	414779.9	4572125.9
157	*Pinus halepensis*	16	<60						414776.5	4572125.2
158	*Quercus ilex*	4	30				T	C	414774.3	4572128.3
159	*Quercus ilex*	8	n.d.				T	G	414771.0	4572136.1
160	*Rhamnus alaternus*	4	n.d.	multipeu			T	A	414769.3	4572132.0
161	*Olea europaea*	8	60				T	E	414766.5	4572127.4
162	*Rhamnus alaternus*	6	60				T	C	414772.4	4572122.3
163	*Quercus ilex*	4	20				T	C	414769.0	4572122.7
164	*Olea europaea*	5	n.d.				T	E	414778.0	4572118.0
165	*Quercus ilex*	4	30				T	C	414781.4	4572103.3
166	*Pinus halepensis*	16	60-120			M2			414786.7	4572100.8
167	*Olea europaea*	6	n.d.	multipeu		M1	T	F	414787.7	4572095.3
168	*Pinus halepensis*	12	<60						414764.5	4572116.7
169	*Quercus ilex*	5	3 x 16	3 troncs			T	D	414766.0	4572111.8
170	*Cupressus sempervirens*	10	127				T	G	414780.0	4572079.0
171	*Pinus halepensis*	14	>120						414787.5	4572068.9
172	*Quercus ilex*	8	80				T	E	414809.8	4572024.8
173	*Quercus ilex*	8	80				T	E	414810.3	4572020.1
174	*Quercus ilex*	8	80			M1	T	E	414811.6	4572016.7
175	*Pinus halepensis*	18	>120			A			414828.6	4571947.1
176	*Olea europaea*	8	3x45				T	F	414821.4	4571944.0
177	*Chamaerops humilis*	1,8+0,8+1,3	--	3 peus			T	B3	414814.9	4571954.7
178	*Pinus pinea*	5	25						414820.6	4571939.5
179	*Pinus pinea*	5	25						414820.5	4571938.4
180	*Ceratonia siliqua*	7	55				T	E	414818.3	4571935.4
181	*Quercus ilex*	8	80+65				T	G	414814.4	4571932.0
182	*Pinus halepensis*	16	60-120						414817.3	4571928.8
183	*Pinus halepensis*	10	<60						414826.9	4571911.7
184	*Ceratonia siliqua*	5	55				T	E	414832.6	4571922.8
185	*Ceratonia siliqua*	5	55				T	E	414832.7	4571927.2
186	*Quercus ilex*	5	n.d.	multipeu			T	E	414835.2	4571927.0
187	*Quercus ilex*	5	n.d.	multipeu			T	E	414838.6	4571924.6
188	*Pinus halepensis*	14	<60						414841.8	4571912.8
189	*Pinus halepensis*	14	<60						414844.5	4571910.7
190	*Pinus halepensis*	14	<60						414848.2	4571906.0
191	*Pinus halepensis*	13	60-120						414849.1	4571899.6
192	*Pinus halepensis*	13	60-120						414839.7	4571897.3
193	*Pinus halepensis*	12	<60						414831.7	4571895.9
194	*Pinus halepensis*	12	<60						414841.3	4571887.5
195	*Quercus ilex*	6	37+32+25+25	multipeu			T	G	414851.9	4571899.5
196	*Ceratonia siliqua*	5	60+35+35+35	multipeu			T	G	414851.6	4571891.3
197	*Pinus halepensis*	14	>120						414856.5	4571894.7
198	*Olea europaea*	6	27				T	C	414859.2	4571893.6
199	*Pinus halepensis*	10	<60						414859.8	4571900.3
200	*Pinus halepensis*	10	<60						414863.0	4571892.9
201	*Pinus halepensis*	8	<60						414856.3	4571887.2
202	*Pinus halepensis*	10	60-120						414851.4	4571883.6
203	*Pinus halepensis*	7	<60						414844.4	4571883.5
204	*Pinus halepensis*	10	<60						414846.6	4571876.5
205	*Pinus halepensis*	12	<60						414843.4	4571874.8
206	*Pinus halepensis*	10	<60						414850.2	4571872.6

207	*Pinus halepensis*	10	<60						414854.6	4571873.4
208	*Pinus halepensis*	10	<60						414852.7	4571878.0
209	*Pinus halepensis*	10	<60						414855.4	4571877.4
210	*Pinus halepensis*	10	<60						414857.3	4571881.3
211	*Pinus halepensis*	10	<60						414859.6	4571876.9
212	*Pinus halepensis*	10	<60						414862.7	4571880.0
213	*Pinus halepensis*	10	<60						414864.7	4571884.7
214	*Ceratonia siliqua*	8	30+30+30		M1	T		F	414874.1	4571874.2
215	*Ceratonia siliqua*	8	30+30+30			T	F		414867.1	4571871.5
216	*Pinus halepensis*	8	<60						414868.8	4571872.0
217	*Pinus halepensis*	10	<60						414865.6	4571873.6
218	*Pinus halepensis*	10	<60						414868.2	4571866.5
219	*Pinus halepensis*	10	<60						414870.4	4571862.7
220	*Pinus halepensis*	10	<60						414866.3	4571859.7
221	*Pinus halepensis*	10	<60						414860.9	4571862.7
222	*Pinus halepensis*	10	<60						414858.1	4571858.6
223	*Pinus halepensis*	10	<60						414856.0	4571864.9
224	*Pinus halepensis*	10	<60						414863.1	4571851.5
225	*Pinus halepensis*	10	<60						414867.2	4571853.2
226	*Pinus halepensis*	10	<60						414870.3	4571854.7
227	*Ceratonia siliqua*	4	40+25+20+20	4 troncs		T	G		414881.3	4571854.9
228	*Quercus ilex*	5	23			T	C		414880.4	4571850.1
229	*Olea europaea*	50	30		A	T	C		414885.7	4571857.5
230	*Pinus halepensis*	12	<60		M2				414889.0	4571854.6
231	*Pinus halepensis*	14	>120						414888.5	4571848.4
232	*Pinus halepensis*	12	<60						414892.7	4571845.5
233	*Pinus halepensis*	12	<60						414883.3	4571844.8
234	*Pinus halepensis*	14	60-120						414875.9	4571842.3
235	*Pinus halepensis*	10	<60						414873.3	4571847.1
236	*Pinus halepensis*	12	<60						414878.7	4571836.8
237	*Pinus halepensis*	12	60-120						414884.2	4571834.9
238	*Pinus halepensis*	12	<60						414887.8	4571839.3
239	*Olea europaea*	7	65			T	E		414894.0	4571841.7
240	*Pistacia lentiscus*	3,5	25			T	A		414895.1	4571843.7
241	*Pistacia lentiscus*	4	n.d.	multipeu		T	A		414897.6	4571837.1
242	*Pinus halepensis*	12	<60						414893.7	4571831.1
243	*Pinus halepensis*	12	<60						414889.2	4571829.3
244	*Pinus halepensis*	12	<60						414885.4	4571828.7
245	*Pinus halepensis*	12	<60						414887.7	4571823.9
246	*Pinus halepensis*	12	<60						414893.1	4571821.3
247	*Quercus ilex*	10	54+84	2 troncs		T	G		414901.8	4571825.8
248	*Quercus ilex*	7	30 + (4 x 15)	multipeu		T	F		414904.8	4571821.5
249	*Pinus halepensis*	12	>120						414903.7	4571816.8
250	*Pinus halepensis*	12	<60						414910.1	4571814.3
251	*Quercus ilex*	3,5	40		A	T	D		414868.9	4571885.9
252	*Pinus halepensis*	12	60-120		M2				414871.9	4571888.0
253	*Pinus halepensis*	10	<60		M2				414875.1	4571890.8
254	*Pinus halepensis*	14	<60						414876.6	4571898.6
255	*Pinus halepensis*	10	<60						414873.5	4571903.1
256	*Quercus ilex*	4	14+14			T	C		414868.6	4571898.0
257	*Quercus ilex*	6	40+25			T	E		414861.5	4571909.9
258	*Pinus halepensis*	12	<60		A				414864.2	4571915.3
259	*Quercus ilex*	5	35			T	C		414866.7	4571911.2
260	*Pinus halepensis*	16	>120						414914.6	4571807.4
261	*Pinus halepensis*	8	<60						414908.7	4571800.4
262	*Pinus halepensis*	11	<60						414921.8	4571802.3
263	*Pinus halepensis*	12	<60		A				414924.1	4571807.3
264	*Pinus halepensis*	12	<60		M2				414927.0	4571804.7
265	*Pinus halepensis*	12	60-120						414932.8	4571799.3
266	*Pinus halepensis*	12	60-120		M2				414935.8	4571793.3
267	*Pinus halepensis*	22	>120						414927.7	4571783.3
268	*Pinus halepensis*	20	>120						414921.6	4571779.9
269	*Pinus halepensis*	22	>120						414914.3	4571783.1
270	*Nerium oleander*	6	n.d.	multipeu		T	A		414911.7	4571788.2
271	*Ceratonia siliqua*	7	87		M1	T		F	414942.3	4571784.6
272	*Pinus halepensis*	16	<60						414934.9	4571780.7
273	*Pinus halepensis*	16	>120						414929.7	4571774.8
274	*Pinus halepensis*	14	60-120						414938.9	4571773.2
275	*Pinus halepensis*	14	<60						414944.9	4571768.5
276	*Pinus halepensis*	14	60-120						414946.7	4571767.1
277	*Pinus halepensis*	16	>120						414942.8	4571761.1
278	*Pinus halepensis*	16	<60		A				414955.0	4571765.8
279	*Pinus halepensis*	16	60-120						414958.9	4571758.8
280	*Pinus halepensis*	16	60-120						414956.2	4571751.8
281	*Pinus halepensis*	16	60-120		M2				414966.0	4571754.7
282	*Pinus halepensis*	16	>120		M2				414967.7	4571750.8
283	*Ceratonia siliqua*	5	65		M1	NT		--	414970.4	4571748.2
284	*Ceratonia siliqua*	5	65		A	T	E		414975.2	4571740.9
285	*Pinus halepensis*	16	60-120						414971.1	4571742.1
286	*Pinus halepensis*	14	>120						414958.4	4571741.8
287	*Ceratonia siliqua*	9	66			T	E		414955.3	4571736.6
288	*Pinus halepensis*	16	>120						414959.5	4571732.8
289	*Ceratonia siliqua*	6	72			NT	--		414963.8	4571728.0
290	*Pinus halepensis*	16	60-120						414970.0	4571732.9
291	*Pinus halepensis*	16	>120						414982.3	4571728.9
292	*Pinus halepensis*	16	>120						414978.6	4571725.9
293	*Pinus halepensis*	16	>120						414976.8	4571717.2
294	*Pinus halepensis*	16	>120						414969.9	4571715.4
295	*Pinus halepensis*	16	>120						414979.3	4571713.2
296	*Pinus halepensis*	16	>120						414984.9	4571708.2
297	*Quercus ilex*	6	35			T	C		414990.6	4571716.9
298	*Pinus halepensis*	12	>120						414991.2	4571720.2
299	*Pinus halepensis*	14	60-120						414986.8	4571702.4
300	*Pinus halepensis*	14	>120						414995.0	4571704.8
301	*Quercus ilex*	6	56+58+58	3 troncs		T	G		415000.1	4571710.1
302	*Pinus halepensis*	14	<60						414998.3	4571702.0
303	*Pinus halepensis*	14	<60						414998.3	4571694.0
304	*Pinus halepensis*	12	<60						415004.7	4571693.7
305	*Pinus halepensis*	16	<60						415007.8	4571687.0
306	*Pinus halepensis*	16	>120						415011.0	4571695.6
307	*Pinus halepensis*	16	>120						415012.7	4571686.9
308	*Pinus halepensis*	16	>120						415018.3	4571683.3
309	*Pinus halepensis*	14	60-120						415020.5	4571687.3
310	*Pinus halepensis*	14	>120						415025.0	4571693.0
311	*Pinus halepensis*	14	60-120						415039.6	4571680.5

312	*Pinus halepensis*	16	60-120						415038.8	4571674.2
313	*Pinus halepensis*	18	>120						415033.5	4571667.2
314	*Pinus halepensis*	16	>120						415044.1	4571667.0
315	*Pinus halepensis*	20	>120						415053.8	4571666.2
316	*Pinus halepensis*	16	>120						415058.2	4571645.5
317	*Quercus ilex*	4	20+20			T	D		415071.8	4571666.7
318	*Quercus ilex*	6	35			T	C		415079.3	4571660.0
319	*Quercus ilex*	6	80+18			T	F		415085.9	4571652.5
320	*Ulmus pumila*	10	entre 30 i 50	6 peus					415123.5	4571664.7
321	*Ulmus pumila*	8	n.d.				--		415154.4	4571693.7
322	*Pinus halepensis*	16	60-120						415022.1	4571715.8
323	*Pinus halepensis*	16	>120						415026.9	4571719.0
324	*Pinus halepensis*	16	>120						415014.0	4571717.9
325	*Pinus halepensis*	16	60-120						415010.9	4571722.1
326	*Pinus halepensis*	16	<60						415011.6	4571729.1
327	*Pinus halepensis*	16	60-120		M2				415006.8	4571730.2
328	*Ceratonia siliqua*	5	43		M1	T		D	415001.0	4571721.1
329	*Quercus ilex*	4	40			T	D		415019.2	4571732.9
330	*Quercus ilex*	5	40			T	D		415021.3	4571735.0
331	*Pinus halepensis*	16	60-120						415019.0	4571727.2
332	*Pinus halepensis*	16	60-120						415022.2	4571728.4
333	*Pinus halepensis*	16	<60						415024.9	4571729.1
334	*Pinus halepensis*	14	>120		M2				415033.0	4571720.8
335	*Pinus halepensis*	14	>120						415027.6	4571734.2
336	*Pinus halepensis*	18	>120						415025.0	4571737.8
337	*Pinus halepensis*	16	>120		A				415015.6	4571741.1
338	*Pinus halepensis*	16	>120						415019.1	4571745.4
339	*Pinus halepensis*	16	>120						415023.9	4571747.7
340	*Pinus halepensis*	12	<60						415028.1	4571751.2
341	*Pinus halepensis*	14	60-120						415029.0	4571757.6
342	*Ceratonia siliqua*	6	n.d.	2 troncs		NT	--		415037.7	4571759.3
343	*Pinus halepensis*	18	>120	2 troncs					415035.0	4571752.6
344	*Pinus halepensis*	16	60-120						415033.1	4571746.3
345	*Pinus halepensis*	16	60-120						415034.7	4571742.5
346	*Pinus halepensis*	16	60-120						415037.8	4571736.4
347	*Pinus halepensis*	14	60-120		M2				415043.5	4571737.1
348	*Pinus halepensis*	14	60-120						415045.7	4571746.6
349	*Pinus halepensis*	14	60-120						415047.3	4571751.8
350	*Pinus halepensis*	14	<60						415043.9	4571751.4
351	*Pinus halepensis*	14	60-120						415040.2	4571751.7
352	*Pinus halepensis*	14	>120						415042.0	4571756.2
353	*Pinus halepensis*	14	60-120						415049.4	4571756.5
354	*Pinus halepensis*	14	60-120		A				415053.1	4571756.0
355	*Pinus halepensis*	14	>120						415054.0	4571760.9
356	*Pinus halepensis*	14	60-120		M2				415057.1	4571759.7
357	*Pinus halepensis*	14	>120						415050.6	4571763.0
358	*Pinus halepensis*	14	>120						415056.0	4571764.9
359	*Quercus ilex*	8	60			T	E		415059.3	4571767.1
360	*Pinus halepensis*	14	>120						415042.4	4571766.2
361	*Pinus halepensis*	14	<60		M2				415031.8	4571768.9
362	*Pinus halepensis*	14	60-120	2 troncs					415039.5	4571771.0
363	*Pinus halepensis*	14	>120						415042.7	4571775.6
364	*Pinus halepensis*	14	60-120						415046.9	4571783.6
365	*Pinus halepensis*	16	>120						415047.6	4571789.6
366	*Pinus halepensis*	14	60-120						415048.3	4571798.5
367	*Pinus halepensis*	12	60-120						415053.7	4571786.3
368	*Pinus halepensis*	16	60-120						415058.3	4571786.3
369	*Pinus halepensis*	16	>120						415062.6	4571782.7
370	*Pinus halepensis*	18	>120		m2				415065.7	4571774.1
371	*Quercus ilex*	8	45			T	D		415077.3	4571771.8
372	*Pinus halepensis*	16	>120						415072.3	4571781.9
373	*Pinus halepensis*	16	>120						415074.8	4571784.7
374	*Ceratonia siliqua*	6	>180			NT	--		415073.4	4571789.6
375	*Pinus halepensis*	16	60-120						415074.0	4571789.3
376	*Pinus halepensis*	16	>120						415073.9	4571793.9
377	*Pinus halepensis*	16	>120						415073.8	4571795.8
378	*Pinus halepensis*	16	>120						415071.4	4571798.6
379	*Pinus halepensis*	10	<60						415066.8	4571795.3
380	*Pinus halepensis*	16	>120						415060.2	4571796.5
381	*Pinus halepensis*	16	<60						415056.3	4571802.3
382	*Pinus halepensis*	16	>120						415053.6	4571808.4
383	*Pinus halepensis*	16	>120						415059.6	4571808.2
384	*Quercus ilex*	3,5	25+20			T	D		415064.4	4571805.7
385	*Pinus halepensis*	16	>120						415071.2	4571806.6
386	*Ceratonia siliqua*	5	n.d.			NT	--		415069.3	4571810.7
387	*Pinus halepensis*	16	>120						415066.5	4571813.1
388	*Pinus pinea*	10	60-120						415061.2	4571814.1
389	*Pinus halepensis*	16	>120						415066.7	4571822.8
390	*Pinus halepensis*	16	>120						415038.1	4571816.2
391	*Pinus halepensis*	16	60-120	2 troncs					415033.0	4571816.2
392	*Pinus pinea*	10	60-120						415026.5	4571818.2
393	*Ceratonia siliqua*	6	60+55			T	G		415023.0	4571820.8
394	*Ceratonia siliqua*	9	n.d.	multipeu		NT	--		415020.0	4571828.2
395	*Pinus halepensis*	10	<60	multipeu					415077.6	4571839.1
396	*Pinus halepensis*	10	<60	multipeu					415078.4	4571836.9
397	*Pinus halepensis*	12	60-120	multipeu					415080.0	4571835.8
398	*Pinus halepensis*	14	60-120						415094.0	4571832.6
399	*Pinus halepensis*	14	60-120						415097.7	4571833.6
400	*Pinus halepensis*	16	>120	2 troncs					415101.1	4571829.2
401	*Pinus halepensis*	18	>120						415105.9	4571837.4
402	*Olea europaea*	6	n.d.	multipeu		T	F		415107.1	4571835.8
403	*Ceratonia siliqua*	6	n.d.	2 troncs		NT	--		415101.5	4571840.2
404	*Pinus halepensis*	18	>120						415089.9	4571851.4
405	*Pinus halepensis*	18	>120						415086.8	4571853.2
406	*Pinus halepensis*	18	>120						415100.8	4571847.8
407	*Quercus ilex*	6	54+43			T	F		415104.8	4571847.7
408	*Quercus ilex*	12	77+71			T	G		415113.0	4571858.9
409	*Quercus ilex*	8	65+60			T	G		415104.7	4571854.6
410	*Quercus ilex*	12	94			T	F		415103.3	4571861.3
411	*Pinus halepensis*	14	60+120						415095.7	4571859.5
412	*Quercus ilex*	6	31			T	C		415116.7	4571870.2
413	*Quercus ilex*	10	54			T	E		415116.1	4571872.4
414	*Quercus ilex*	8	75+50+25			T	G		415121.0	4571870.0
415	*Quercus ilex*	6	53			T	E		415122.2	4571867.8
416	*Quercus ilex*	5	45			T	D		415118.5	4571874.9

417	*Pinus halepensis*	16	60-120						415117.6	4571875.9
418	*Pinus halepensis*	16	60-120						415119.8	4571876.3
419	*Pinus halepensis*	16	>120						415117.5	4571880.8
420	*Pinus halepensis*	16	60-120						415120.8	4571881.0
421	*Pinus halepensis*	16	60-120						415124.0	4571876.0
422	*Pinus halepensis*	14	<60						415125.8	4571878.1
423	*Quercus ilex*	6	68			T	E		415125.9	4571877.2
424	*Olea europaea*	6	60			T	E		415127.8	4571880.2
425	*Quercus ilex*	8	70			T	E		415129.8	4571875.7
426	*Quercus ilex*	8	n.d.	multipeu		T	G		415134.1	4571872.3
427	*Olea europaea*	7	25			T	C		415135.6	4571876.0
428	*Quercus ilex*	6	32+35			T	E		415132.4	4571882.2
429	*Ceratonia siliqua*	6	n.d.	multipeu		T	E		415135.9	4571881.1
430	*Quercus ilex*	7	n.d.	multipeu		T	F		415137.6	4571875.8
431	*Olea europaea*	10	n.d.	multipeu		T	G		415130.7	4571892.0
432	*Celtis australis*	10	n.d.	multipeu		T	F		415157.1	4571953.7
433	*Pinus halepensis*	14	>120						415165.2	4571966.0
434	*Olea europaea*	10	>150			T	G		415164.8	4571971.2
435	*Olea europaea*	10	>150			T	G		415164.3	4571971.9
436	*Ceratonia siliqua*	6	n.d.	multipeu		T	E		415148.5	4572001.7
437	*Olea europaea*	5	42+44			T	F		415143.4	4572002.9
438	*Olea europaea*	4	35+35+35	3 peus		T	E		415147.6	4572006.4
439	*Olea europaea*	6	n.d.	multipeu	M1	T		F	415153.8	4572008.5
440	*Olea europaea*	5	n.d.	multipeu	M1	T		E	415146.1	4572011.3
441	*Olea europaea*	5	n.d.	multipeu	M1	T		E	415136.1	4572018.1
442	*Pinus halepensis*	16	>120						415132.9	4572004.1
443	*Quercus ilex*	5	50+35		M1	T		F	415123.2	4572023.6
444	*Pinus halepensis*	16	60+120						415112.6	4572023.0
445	*Olea europaea*	5	n.d.	multipeu	M1	T		E	415113.8	4572027.8
446	*Olea europaea*	5	n.d.	multipeu		T	E		415111.3	4572032.0
447	*Pinus halepensis*	16	60-120		M2				415100.9	4572030.5
448	*Pinus halepensis*	16	>120		M2				415094.6	4572035.6
449	*Quercus ilex*	14	150+142			T	H		415084.0	4572049.9
450	*Pinus halepensis*	18	>120		M2				415082.6	4572047.7
451	*Pinus halepensis*	18	>120		M2				415073.4	4572055.9
452	*Ceratonia siliqua*	6	70		M1	T		E	415071.9	4572057.6
453	*Pinus halepensis*	20	>120		M2				415067.0	4572062.3
454	*Pinus halepensis*	18	>120		M2				415066.7	4572064.6
455	*Pinus halepensis*	18	60-120		M2				415065.4	4572066.7
456	*Ceratonia siliqua*	8	60+50		M1	T		G	415064.5	4572063.5
457	*Pinus halepensis*	18	>120		M2				415060.7	4572069.2
458	*Pinus halepensis*	14	60-120		M2				415059.4	4572069.2
459	*Quercus ilex*	10	n.d.		A	T	F		415059.9	4572075.0
460	*Pinus halepensis*	16	60-120		M2				415056.8	4572067.5
461	*Quercus ilex*	10	80		M1	T		F	415051.5	4572083.1
462	*Quercus ilex*	12	110		M1	T		G	415050.5	4572086.3
463	*Quercus cerrioides*	18	110		M1	T		G	415043.8	4572088.8
464	*Quercus ilex*	16	94+80		M1	T		G	415041.6	4572091.4
465	*Quercus ilex*	14	>200		M1	T		H	415044.1	4572085.3
466	*Quercus ilex*	8	83		M1	T		F	415041.3	4572086.5
467	*Quercus cerrioides*	16	90+90		M1	T		G	415038.8	4572084.8
468	*Quercus ilex*	16	>200		M1	T		H	415036.7	4572085.7
469	*Quercus ilex*	10	100		M1	T		F	415035.3	4572089.4
470	*Quercus ilex*	6	73		M1	T		E	415034.0	4572090.4
471	*Olea europaea*	5	>200	Segons inspecció visual es considera que es pot trasplantar per mètodes clàssics.		T	G		415030.2	4572081.1
472	*Pinus halepensis*	16	>120		A				415027.6	4572082.7
473	*Pinus halepensis*	16	>120		M2				415021.2	4572091.8
474	*Quercus ilex*	14	104+128		A	T	H		415028.1	4572098.8
475	*Quercus ilex*	7	75		A	T	E		415042.4	4572111.1
476	*Pinus halepensis*	18	60-120		A				415040.3	4572116.8
477	*Pinus halepensis*	18	60-120		A				415043.7	4572116.2
478	*Pinus pinea*	12	<60		M2				415028.9	4572115.8
479	*Chamaerops humilis*	2	--			T	B3		415018.4	4572109.4
480	*Pinus halepensis*	16	>120						415013.3	4572126.2
481	*Pinus halepensis*	16	>120		M2				415005.2	4572113.8
482	*Quercus ilex*	8	53			T	E		415000.5	4572113.5
483	*Quercus ilex*	8	66			T	E		414995.6	4572117.5
484	*Pinus halepensis*	16	>120						414993.4	4572121.2
485	*Quercus ilex*	16	>120			T	G		414996.1	4572125.2
486	*Quercus ilex*	12	53			T	E		414988.3	4572125.0
487	*Quercus ilex*	8	28		M1	T		C	414990.2	4572128.4
488	*Pinus halepensis*	16	>120		M2				414993.5	4572130.5
489	*Olea europaea*	5	21			T	C		415006.4	4572134.0
490	*Pinus pinea*	16	>120		M2		--		415004.1	4572138.3
491	*Pistacia lentiscus*	4	n.d.	multipeu		T	A		415008.8	4572135.6
492	*Quercus ilex*	7	35			T	C		415009.6	4572142.3
493	*Pinus halepensis*	16	60-120						415006.6	4572161.9
494	*Quercus ilex*	7	28		M1	T		C	415011.5	4572157.6
495	*Quercus ilex*	7	35		A	T	C		415009.9	4572158.0
496	*Pistacia lentiscus*	4	n.d.	multipeu	M1	T		A	415012.5	4572153.6
497	*Quercus ilex*	5	n.d.	2 troncs		T	E		415009.9	4572152.2
498	*Quercus ilex*	7	35			T	C		415008.2	4572148.1
499	*Pinus halepensis*	18	>120						414999.1	4572174.1
500	*Pinus halepensis*	18	>120						415001.6	4572184.8
501	*Pinus pinea*	14	60-120						414998.1	4572192.8
502	*Pinus halepensis*	18	>120		A				414993.4	4572188.8
503	*Pinus halepensis*	18	>120						414999.4	4572210.0
504	*Pinus halepensis*	18	>120						414993.7	4572214.3
505	*Pinus halepensis*	18	60-120						414993.5	4572209.8
506	*Ceratonia siliqua*	8	120			T	G		414988.5	4572207.7
507	*Pinus pinea*	16	60-120						414987.8	4572212.0
508	*Pinus pinea*	16	60-120						414985.0	4572215.9
509	*Pinus halepensis*	18	>120						414983.1	4572212.4
510	*Pinus halepensis*	20	60-120						414973.9	4572212.5
511	*Pinus halepensis*	20	>120						414967.7	4572212.6
512	*Pinus pinea*	16	<60						414971.5	4572204.0
513	*Pinus halepensis*	16	>120						414975.6	4572202.9
514	*Pinus halepensis*	16	>120						414983.4	4572196.6
515	*Pinus halepensis*	18	>120	2 troncs					414973.6	4572193.9
516	*Pinus halepensis*	16	>120						414977.7	4572192.3
517	*Pinus halepensis*	18	>120						414965.2	4572194.7
518	*Pinus halepensis*	20	>120						414959.9	4572201.2
519	*Pinus halepensis*	18	60-120		A				414954.5	4572210.2

520	*Pinus halepensis*	18	>120						414947.1	4572206.1
521	*Pinus halepensis*	18	<60						414940.2	4572200.7
522	*Pinus halepensis*	18	<60						414946.1	4572198.8
523	*Pinus halepensis*	18	<60						414951.8	4572192.6
524	*Pinus pinea*	14	60-120						414957.4	4572190.5
525	*Pinus halepensis*	16	<60						414963.4	4572189.0
526	*Pinus halepensis*	16	<60						414966.6	4572186.4
527	*Pinus pinea*	16	<60						414960.7	4572183.9
528	*Pinus halepensis*	16	<60						414954.6	4572183.9
529	*Pinus pinea*	16	<60		M2				414954.2	4572180.2
530	*Pinus halepensis*	16	60-120						414950.7	4572187.3
531	*Pinus halepensis*	16	<60						414943.2	4572193.3
532	*Pinus halepensis*	16	60-120						414938.9	4572194.1
533	*Pinus halepensis*	16	>120	2 troncs					414935.0	4572200.7
534	*Ceratonia siliqua*	4	120			T	G		414932.5	4572199.2
535	*Pinus halepensis*	18	>120						414935.9	4572184.6
536	*Pinus halepensis*	18	>120						414936.5	4572180.3
537	*Pinus halepensis*	18	>120						414938.7	4572177.4
538	*Pinus halepensis*	18	60-120		M2				414942.2	4572173.9
539	*Pinus halepensis*	18	>120						414942.1	4572178.6
540	*Pinus halepensis*	18	>120						414935.0	4572158.5
541	*Pinus halepensis*	16	60-120						414929.6	4572163.0
542	*Pinus halepensis*	16	60-120						414932.4	4572161.9
543	*Pinus halepensis*	18	>120						414918.9	4572162.7
544	*Pistacia lentiscus*	3,5	n.d.	multipeu		T	A		414922.3	4572162.1
545	*Pistacia lentiscus*	3,5	n.d.	multipeu		T	A		414919.7	4572161.4
546	*Pistacia lentiscus*	3,5	n.d.	multipeu		T	A		414924.3	4572159.7
547	*Pistacia lentiscus*	7	n.d.			T	G		414917.7	4572164.3
548	*Rhamnus alaternus*	4	3x16			T	A		n.d	n.d.
549	*Pistacia lentiscus*	3,5	n.d.			T	A		n.d	n.d.
550	*Rhamnus alaternus*	6	35			T	C		n.d	n.d.
551	*Rhamnus alaternus*	5	30			T	A		n.d	n.d.
552	*Rhamnus alaternus*	6	n.d.			NT	--		n.d	n.d.
553	*Olea europaea*	7	40+45			NT	--		414608.0	4572100.1
554	*Ceratonia siliqua*		>200	multipeu		NT	--		414636.4	4572010.9
555	*Quercus cerrioides*	18	>200			T	H		414556.9	4572084.8
556	*Olea europaea*	5	45+25+18			NT	--		414550.7	4572096.3
557	*Pinus halepensis*	18	>120						414927.7	4572080.9
558	*Quercus ilex*	11	>150+>150			T	I		414975.7	4572109.4
559	*Quercus ilex*	7	4x60	multipeu		T	H		414977.0	4572106.8
560	*Rhamnus alaternus*	3,5-5	n.d.	5 peus		T	A		414983.8	4572107.8
561	*Rhamnus alaternus*	6	28			T	C		414979.8	4572116.9
562	*Pinus halepensis*	12	>120						414982.9	4572120.8
563	*Pistacia lentiscus*	4	33		M1	T		A	414983.9	4572125.1
564	*Pistacia lentiscus*	5	40	multipeu		T	A		414984.6	4572113.9
565	*Pistacia lentiscus*	4	40+40			T	A		414989.9	4572113.8
566	*Pinus halepensis*	16	60-120		M2				415000.6	4572009.9
567	*Pinus halepensis*	16	60-120						414937.2	4571815.5
568	*Pinus halepensis*	16	60-120						414936.3	4571809.7
569	*Quercus ilex*	7	33			T	C		414940.0	4571812.4
570	*Pinus halepensis*	16	60-120						414942.4	4571814.1
571	*Pinus halepensis*	16	60-120						414950.6	4571816.5
572	*Pinus halepensis*	16	60-120						414948.1	4571817.3
573	*Pinus halepensis*	16	60-120						414940.5	4571819.8
574	*Pinus halepensis*	16	60-120		M2				415123.7	4571562.4
575	*Pinus halepensis*	16	60-120						415126.9	4571563.0
576	*Pinus halepensis*	16	>120						415129.8	4571561.9
577	*Pinus halepensis*	16	>120						415134.0	4571561.9
578	*Pinus halepensis*	16	60-120						415136.0	4571566.8
579	*Pistacia lentiscus*	5	n.d.	multipeu		T	E		415134.6	4571565.1
580	*Pistacia lentiscus*	3	n.d.	multipeu		T	A		415127.6	4571566.1
581	*Celtis australis*	7	39+40+25	3 troncs		T	F		415072.0	4571571.1
582	*Pinus halepensis*	18	>120						415065.4	4571569.9
583	*Ulmus minor*	8	4x30			T	E		415061.7	4571567.3
584	*Ulmus minor*	8	61			T	E		415061.2	4571573.8
585	*Ulmus minor*	10	63			T	E		415058.6	4571568.9
586	*Ulmus minor*	7	n.d.			T	E		415046.3	4571559.0
587	*Olea europaea*	7	entre 25 i 70	8 peus	M1	T		G	414955.9	4571649.4
588	*Olea europaea*	7	n.d.	multipeu	M1	T		G	414952.2	4571658.6
589	*Olea europaea*	7	n.d.	multipeu	M1	T		G	414948.0	4571666.0
590	*Pinus halepensis*	16	>120						414976.4	4571646.3
591	*Pinus halepensis*	16	>120						414978.4	4571639.1
592	*Pinus halepensis*	10	<60						414987.5	4571644.7
593	*Pinus halepensis*	11	60-120						414992.8	4571641.7
594	*Pinus halepensis*	14	60-120						414984.4	4571632.8
595	*Pinus halepensis*	14	60-120						414982.9	4571628.3
596	*Pinus halepensis*	14	60-120						414987.0	4571629.4
597	*Pinus halepensis*	14	60-120						414991.5	4571635.0
598	*Pinus halepensis*	14	60-120						414998.9	4571641.2
599	*Pinus halepensis*	14	60-120						415020.1	4571646.1
600	*Pinus halepensis*	14	60-120						415032.4	4571648.4
601	*Pinus halepensis*	14	60-120						415036.2	4571650.2
602	*Celtis australis*	5	64			T	E		415152.3	4571554.3
603	*Ceratonia siliqua*	6	175			T	G		415171.0	4571542.4
604	*Ceratonia siliqua*	7	175			T	G		415178.8	4571540.9
605	*Ceratonia siliqua*	7	175			T	G		415234.9	4571554.4
606	*Pinus pinea*	4	<60						415242.6	4571542.8
607	*Ceratonia siliqua*	12	>200			T	H		415238.5	4571528.0
608	*Pinus halepensis*	9	<60						415247.4	4571517.2
609	*Ceratonia siliqua*	8	>200	Segons inspecció visual es considera que es pot trasplantar per mètodes clàssics.		T	G		415271.1	4571480.2
610	*Pinus halepensis*	15	>120	3 troncs					415257.7	4571456.6
611	*Pinus halepensis*	15	>120						415268.7	4571447.8
612	*Pinus halepensis*	15	>120						415281.6	4571452.9
613	*Populus alba*	9	45			T	D		415282.8	4571443.9
614	*Pinus halepensis*	16	>120						415275.0	4571438.2
615	*Pinus halepensis*	16	>120						415280.8	4571422.3
616	*Pinus halepensis*	16	>120						415281.0	4571421.7
617	*Pinus halepensis*	16	>120						415284.9	4571402.1
618	*Quercus ilex*	9	197	Catalogat (53). Alzina dels Canyars. Senescent. L'estat actual fa poc viable el trasplantament.	M0	(NT)	--	I	415330.3	4571537.2
619	*Pinus halepensis*	20	>120						415331.4	4571558.9
620	*Pinus halepensis*	20	>120						415320.0	4571563.4

621	*Pinus halepensis*	20	>120						415281.9	4571566.3
622	*Pinus pinea*	14	>120		M2		--		415263.4	4571569.9
623	*Pinus halepensis*	20	>120						415266.9	4571556.2
624	*Ceratonia siliqua*	7	150			T	G		415355.9	4571535.6
625	*Ceratonia siliqua*	5	n.d.	multipeu		T	D		415358.9	4571513.0
626	*Pinus halepensis*	8	60-120						415393.7	4571500.2
627	*Quercus cerrioides*	3,5	18			T	C		415386.8	4571498.5
628	*Ceratonia siliqua*	5	n.d.			T	C		415370.0	4571576.8
629	*Pinus halepensis*	14	60-120						415394.1	4571605.6
630	*Pinus halepensis*	14	60-120						415392.8	4571606.0
631	*Pinus halepensis*	10	<60						415429.2	4571594.7
632	*Pinus halepensis*	12	>120						415443.2	4571605.5
633	*Quercus ilex*	12	120+70			T	G		415486.0	4571666.5
634	*Quercus ilex*	12	120+120		M1	T		H	415479.4	4571683.0
635	*Quercus ilex*	12	>200			T	H		415487.2	4571691.8
636	*Olea europaea*	4	25			T	C		415469.5	4571700.7
637	*Ceratonia siliqua*	4	50			T	E		415476.1	4571700.0
638	*Ceratonia siliqua*	6	>150	2 troncs		NT	--		415483.5	4571705.1
639	*Ceratonia siliqua*	6	60			T	E		415473.0	4571716.1
640	*Ceratonia siliqua*	6	60			T	E		415466.1	4571712.1
641	*Ceratonia siliqua*	6	60			T	E		415460.1	4571706.7
642	*Pinus halepensis*	12	>120						415457.8	4571708.7
643	*Pinus halepensis*	12	>120						415449.3	4571718.7
644	*Quercus ilex*	7	60			T	E		415457.9	4571723.7
645	*Rhamnus alaternus*	6	n.d.			T	C		415439.2	4571730.2
646	*Olea europaea*	4	n.d.			T	D		415437.0	4571733.0
647	*Celtis australis*	8	60+35	2 troncs		T	F		415433.2	4571737.7
648	*Celtis australis*	8	n.d.			T	F		415430.0	4571740.2
649	*Pinus halepensis*	14	>120						415426.8	4571734.6
650	*Pinus halepensis*	14	>120						415418.9	4571743.2
651	*Pinus halepensis*	14	>120						415421.9	4571747.5
652	*Pinus halepensis*	8	<60						415413.2	4571749.4
653	*Celtis australis*	6	42			T	D		415414.5	4571756.4
654	*Pinus halepensis*	8	<60						415409.7	4571753.2
655	*Pinus halepensis*	8	<60						415408.0	4571755.0
656	*Pinus halepensis*	8	<60						415406.4	4571756.8
657	*Pinus halepensis*	14	>120						415410.1	4571760.2
658	*Pinus halepensis*	14	<60						415404.7	4571758.5
659	*Pinus halepensis*	14	<60						415403.5	4571760.4
660	*Pinus halepensis*	14	<60						415401.4	4571762.3
661	*Pinus halepensis*	14	60-120						415399.4	4571764.2
662	*Pinus halepensis*	20	>120						415402.9	4571768.0
663	*Pinus halepensis*	20	>120						415397.4	4571773.7
664	*Pinus halepensis*	8	60-120						415387.4	4571777.0
665	*Olea europaea*	6	40+40+30			T	G		415380.0	4571815.6
666	*Olea europaea*	6	n.d.	multipeu		T	F		415384.3	4571818.2
667	*Olea europaea*	6	n.d.	multipeu		T	F		415385.7	4571819.2
668	*Olea europaea*	12	85+85+60+45			T	H		415306.9	4571880.6
669	*Olea europaea*	6	n.d.	multipeu	A	T	F		415239.8	4571928.9
670	*Quercus cerrioides*	10	146+106			T	H		415180.6	4571846.5
671	*Quercus ilex*	7	entre 20 i 35	7 peus		T	F		415147.6	4571869.7
672	*Quercus ilex*	6	entre 20 i 25	6 peus		T	F		415153.3	4571864.7
673	*Pinus halepensis*	16	60-120						415183.2	4571835.4
674	*Pinus halepensis*	16	60-120						415184.7	4571829.6
675	*Pinus halepensis*	16	60-120						415180.8	4571828.9
676	*Pinus halepensis*	16	<60						415175.9	4571830.9
677	*Pinus halepensis*	16	60-120						415173.5	4571829.6
678	*Pinus halepensis*	16	60-120						415177.2	4571823.7
679	*Pinus halepensis*	16	60-120						415172.3	4571823.5
680	*Pinus halepensis*	16	>120						415179.5	4571814.4
681	*Pinus halepensis*	16	<60						415181.4	4571820.2
682	*Pinus halepensis*	16	<60						415185.6	4571820.0
683	*Pinus halepensis*	16	60-120						415188.0	4571824.2
684	*Pinus halepensis*	16	60-120						415189.0	4571817.6
685	*Pinus halepensis*	16	60-120						415191.7	4571820.5
686	*Pinus halepensis*	16	>120						415198.8	4571826.5
687	*Ceratonia siliqua*	4	60+25			T	F		415198.0	4571829.6
688	*Ceratonia siliqua*	6	85			T	F		415204.6	4571824.6
689	*Pinus halepensis*	16	>120						415201.7	4571822.5
690	*Pinus halepensis*	16	60-120						415196.9	4571818.9
691	*Pinus halepensis*	16	60-120						415190.6	4571814.8
692	*Pinus halepensis*	16	<60						415179.2	4571807.7
693	*Pinus halepensis*	16	>120						415167.1	4571815.8
694	*Pinus halepensis*	18	60-120						415165.4	4571806.5
695	*Pinus halepensis*	18	60-120						415169.8	4571804.5
696	*Pinus halepensis*	18	>120						415176.3	4571798.1
697	*Pinus halepensis*	18	>120						415179.7	4571799.1
698	*Pinus halepensis*	18	>120						415191.0	4571803.6
699	*Pinus halepensis*	18	<60						415190.6	4571807.3
700	*Pinus halepensis*	18	60-120						415198.2	4571807.2
701	*Pinus halepensis*	18	60-120						415186.9	4571794.3
702	*Pinus halepensis*	20	>120						415178.0	4571788.8
703	*Pinus halepensis*	20	>120						415160.8	4571792.0
704	*Pinus halepensis*	20	>120						415158.4	4571787.8
705	*Pinus halepensis*	20	>120						415163.7	4571788.3
706	*Pinus halepensis*	20	<60						415194.2	4571790.7
707	*Pinus halepensis*	20	60-120						415193.4	4571785.9
708	*Quercus cerrioides*	8	n.d.			T	G		415195.0	4571781.8
709	*Pinus halepensis*	20	>120						415207.5	4571788.3
710	*Quercus cerrioides*	18	94			T	F		415215.6	4571786.4
711	*Quercus cerrioides*	18	85		M1	T		F	415218.0	4571787.2
712	*Quercus cerrioides*	18	180			T	G		415210.5	4571778.7
713	*Quercus cerrioides*	18	2x>200	2 troncs		T	I		415219.2	4571769.5
714	*Quercus cerrioides*	16	80			T	F		415220.6	4571768.0
715	*Quercus cerrioides*	16	80			T	F		415222.9	4571766.6
716	*Quercus cerrioides*	16	90		A	T	F		415223.9	4571764.2
717	*Prunus dulcis*	6	92		A	T	F		415248.2	4571670.8
718	*Quercus ilex*	5	entre 20 i 30	multipeu		T	E		415224.0	4571651.8
719	*Pistacia lentiscus*	4	entre 20 i 30	multipeu		T	A		415229.9	4571652.2
720	*Prunus dulcis*	4	34		A	T	C		415299.3	4571896.4
721	*Prunus dulcis*	10	115	senescent		NT	--		415309.3	4571918.3
722	*Prunus dulcis*	4	81			T	F		415300.2	4571942.0
723	*Celtis australis*	8	68+54+47			T	G		415296.6	4571946.8
724	*Morus alba*	8	>160				--		415304.7	4571952.2
725	*Prunus dulcis*	6	52		M1	T		E	415313.9	4571953.6
726	*Prunus dulcis*	4	54				M1	T		E	415314.4	4571957.5
---	---	---	---	---	---	---	---	---	---	---	---	---
727	*Pinus halepensis*	10	60-120								415304.2	4571965.1
728	*Pinus halepensis*	16	>120								415301.3	4571970.0
729	*Pinus halepensis*	16	>120								415302.2	4571976.5
730	*Pinus halepensis*	15	60-120								415309.8	4571971.7
731	*Pinus halepensis*	14	<60				A				415311.3	4571976.7
732	*Pinus halepensis*	14	<60				A				415311.1	4571976.6
733	*Pinus halepensis*	16	60-120								415308.0	4571985.5
734	*Pinus halepensis*	7	<60								415306.9	4571991.8
735	*Pinus pinea*	23	60-120								415299.5	4571990.2
736	*Pinus halepensis*	18	>120								415296.7	4571990.9
737	*Pinus halepensis*	18	>120								415297.1	4571992.5
738	*Pinus halepensis*	18	>120								415297.0	4571993.5
739	*Pinus halepensis*	18	>120								415303.1	4572002.3
740	*Pinus halepensis*	10	<60				A				415305.2	4572005.9
741	*Quercus ilex*	4	31					T	D		415293.2	4572005.5
742	*Quercus ilex*	9	76					T	E		415292.6	4572007.2
743	*Quercus ilex*	9	84					T	F		415293.6	4572007.0
744	*Quercus ilex*	9	84					T	F		415294.5	4572015.3
745	*Quercus ilex*	9	94					T	F		415294.4	4572020.0
746	*Pinus halepensis*	18	>120								415293.8	4572024.1
747	*Pinus halepensis*	18	60-120								415302.6	4572018.1
748	*Pinus halepensis*	8	<60	tombat							415305.6	4572025.5
749	*Pinus halepensis*	10	60-120								415306.7	4572025.5
750	*Pinus halepensis*	12	<60				M2				415308.6	4572025.8
751	*Pinus halepensis*	14	<60				A				415309.1	4572029.6
752	*Pinus halepensis*	16	60-120								415300.1	4572029.6
753	*Pinus halepensis*	16	60-120								415299.1	4572027.6
754	*Pinus halepensis*	16	60-120								415298.2	4572029.0
755	*Pinus halepensis*	16	60-120								415299.9	4572034.8
756	*Pinus halepensis*	16	60-120								415301.9	4572039.9
757	*Pinus halepensis*	16	60-120								415301.3	4572043.3
758	*Pinus halepensis*	16	>120								415303.5	4572044.0
759	*Pinus halepensis*	16	60-120								415303.1	4572049.9
760	*Quercus ilex*	5	64					T	E		415305.2	4572050.1
761	*Pinus halepensis*	12	<60								415309.7	4572038.0
762	*Pinus halepensis*	12	<60								415311.2	4572042.3
763	*Pinus halepensis*	12	<60								415312.0	4572043.7
764	*Pinus halepensis*	12	<60								415313.4	4572044.8
765	*Pinus pinea*	10	60-120								415313.7	4572047.4
766	*Olea europaea*	4	27					T	C		415313.3	4572051.3
767	*Pinus halepensis*	14	60-120								415315.4	4572052.4
768	*Pinus halepensis*	16	>120								415308.0	4572054.8
769	*Pinus halepensis*	16	60-120								415306.5	4572056.1
770	*Pinus halepensis*	16	60-120								415306.9	4572056.8
771	*Pinus halepensis*	12	<60				M2				415303.1	4572056.9
772	*Quercus ilex*	7	45+50					T	E		415312.8	4572063.3
773	*Pinus halepensis*	14	60-120								415316.6	4572065.8
774	*Pinus halepensis*	14	60-120								415317.0	4572067.9
775	*Pinus halepensis*	14	<60								415319.3	4572068.8
776	*Quercus ilex*	7	51+54					T	F		415319.8	4572072.9
777	*Pinus halepensis / Quercus ilex*	16; 10	60-120 / 60+70	Transplantable si es talla el pi.				T	G		415321.8	4572076.9
778	*Pinus halepensis*	14	<60				A				415324.1	4572073.3
779	*Pinus halepensis*	14	<60								415324.3	4572076.2
780	*Pinus halepensis*	16	>120				A				415326.2	4572081.3
781	*Quercus ilex*	15	104					T	G		415315.1	4572076.1
782	*Pinus halepensis*	18	>120								415312.7	4572079.7
783	*Pinus halepensis*	18	>120								415316.6	4572082.7
784	*Pinus halepensis*	18	60-120								415317.6	4572087.4
785	*Pinus halepensis*	18	60-120								415317.5	4572088.7
786	*Pinus halepensis*	18	>120								415319.2	4572091.0
787	*Pinus halepensis*	18	60-120								415320.3	4572092.4
788	*Pinus halepensis*	18	60-120								415321.4	4572091.6
789	*Pinus halepensis*	16	<60				M2				415329.3	4572089.0
790	*Pinus halepensis*	16	<60								415328.4	4572095.3
791	*Ceratonia siliqua*	4	28	Transplantable, però no val la pena.				NT	--		415329.8	4572098.8
792	*Pinus halepensis*	18	60+120				M2				415332.2	4572097.8
793	*Rhamnus alaternus*	3	4				A	T	A		415329.9	4572093.0
794	*Rhamnus alaternus*	3	n.d.	multipeu				T	A		415330.7	4572100.9
795	*Quercus ilex*	4	18					T	C		415330.9	4572103.0
796	*Pinus halepensis*	18	>120								415328.7	4572102.2
797	*Pinus halepensis*	18	>120								415323.6	4572102.1
798	*Pinus halepensis*	18	>120								415324.4	4572105.6
799	*Pinus halepensis*	18	>120								415324.7	4572106.3
800	*Rhamnus alaternus*	3,5	22					T	A		415321.6	4572108.0
801	*Pinus halepensis*	11	<60								415320.4	4572107.8
802	*Pinus halepensis*	11	<60								415318.9	4572108.1
803	*Pinus halepensis*	11	<60								415319.3	4572105.2
804	*Pinus halepensis*	11	<60								415318.7	4572104.6
805	*Quercus ilex*	5	entre 22 i 35	6 peus				T	E		415332.3	4572106.1
806	*Rhamnus alaternus*	4	18+18					T	A		415326.8	4572112.5
807	*Pinus halepensis*	12	<60								415323.9	4572111.0
808	*Pinus halepensis*	16	60-120								415324.7	4572118.2
809	*Pinus halepensis*	16	60-120								415323.2	4572117.9
810	*Quercus ilex*	2	20					T	C		415328.5	4572120.1
811	*Pinus halepensis*	16	60-120								415326.9	4572123.8
812	*Pinus halepensis*	16	60-120				A				415324.3	4572122.0
813	*Pinus halepensis*	16	60-120								415330.6	4572125.4
814	*Pinus halepensis*	16	60-120								415331.0	4572128.0
815	*Pinus halepensis*	16	60-120								415331.8	4572133.9
816	*Pinus halepensis*	14	60-120				A				415327.4	4572135.8
817	*Pinus halepensis*	16	<60								415337.7	4572126.7
818	*Pinus halepensis*	14	<60								415338.4	4572130.8
819	*Pinus halepensis*	16	60-120								415336.6	4572131.9
820	*Pinus halepensis*	16	>120				M2				415340.5	4572145.0
821	*Pinus halepensis*	16	60-120				A				415338.8	4572151.2
822	*Pinus halepensis*	14	<60				A				415338.4	4572154.0
823	*Pinus halepensis*	16	60-120								415328.3	4572147.4
824	*Pinus halepensis*	16	60-120				M2				415325.7	4572150.1
825	*Pinus halepensis*	16	60-120								415328.4	4572152.6
826	*Pinus halepensis*	16	60-120								415327.5	4572157.4
827	*Pinus halepensis*	16	60-120								415327.3	4572163.4
828	*Pinus halepensis*	14	<60								415325.4	4572162.7
829	*Olea europaea*	6	40+20+20	multipeu				T	F		415323.5	4572160.4

830	*Pinus halepensis*	18	>120		A				415321.3	4572162.5
831	*Olea europaea*	5	entre 16 i 25	5 peus		T	E		415322.2	4572165.7
832	*Pinus halepensis*	16	<60	molt inclinat					415321.8	4572166.4
833	*Pinus halepensis*	16	<60		A				415319.0	4572166.3
834	*Rhamnus alaternus*	5		multipeu		T	A		415317.9	4572168.9
835	*Pinus halepensis*	<20	>120						415328.1	4572170.4
836	*Ceratonia siliqua*	4	64			T	E		415334.6	4572164.0
837	*Pinus halepensis*	16	>120		M2				415337.7	4572163.3
838	*Pinus halepensis*	12	<60		M2				415334.2	4572172.5
839	*Pinus halepensis*	10	<60		M2				415334.0	4572173.7
840	*Pinus halepensis*	14	60-120		M2				415332.0	4572176.9
841	*Pinus halepensis*	18	>120						415288.8	4572213.5
842	*Rhamnus alaternus*	3	35+20			T	A		415277.5	4572218.5
843	*Pinus halepensis*	20	>120						415278.1	4572221.0
844	*Pinus halepensis*	20	>120						415272.1	4572221.3
845	*Pinus halepensis*	20	>120		A				415263.1	4572224.0
846	*Pinus halepensis*	20	>120						415261.1	4572225.8
847	*Olea europaea*	3,5	33			T	C		415266.3	4572227.2
848	*Pinus halepensis*	18	60-120						415278.7	4572230.4
849	*Pinus halepensis*	14	<60						415278.6	4572234.8
850	*Rhamnus alaternus*	3	18			T	A		415257.9	4572238.7
851	*Pinus halepensis*	18	60-120						415254.6	4572236.3
852	*Pinus halepensis*	18	60-120						415248.6	4572235.6
853	*Pinus halepensis*	18	60-120						415245.5	4572235.1
854	*Pinus halepensis*	18	60-120						415244.6	4572234.5
855	*Pinus halepensis*	18	60-120						415243.2	4572233.8
856	*Pinus halepensis*	18	60-120						415246.2	4572232.8
857	*Quercus ilex*	15	137		M1	T		G	415255.9	4572221.3
858	*Nerium oleander*	5	n.d.	multipeu		T	A		415298.1	4572200.1
859	*Pinus halepensis*	8	<60						415396.3	4571754.5
860	*Pinus halepensis*	10	60-120						415386.2	4571745.9
861	*Pinus halepensis*	8	<60						415381.0	4571751.1
862	*Pinus halepensis*	10	60-120						415376.5	4571760.1
863	*Pinus halepensis*	10	60-120						415374.9	4571749.3
864	*Pinus halepensis*	10	60-120						415375.8	4571744.0
865	*Pinus halepensis*	10	60-120						415379.4	4571743.0
866	*Olea europaea*	4	n.d.	multipeu		T	D		415379.9	4571740.0
867	*Olea europaea*	4	n.d.	multipeu		T	D		415372.7	4571749.7
868	*Olea europaea*	4	n.d.	multipeu		T	D		415361.3	4571752.1
869	*Olea europaea*	4	n.d.	multipeu		T	D		415358.1	4571753.7
870	*Olea europaea*	7	45+60		A	T	G		415352.2	4571754.8
871	*Celtis australis*	8	98		M1	T		F	415348.5	4571753.9
872	*Quercus cerrioides*	14	123+280	Catalogat (40). Roure de Can Quatre 1	M0	T		I	415363.8	4571739.0
873	*Quercus ilex*	8	entre 35 i 70	6 peus	M1	T		G	415368.4	4571726.8
874	*Olea europaea*	5	n.d.	multipeu	M1	T		E	415374.5	4571729.7
875	*Quercus cerrioides*	14	267	Catalogat (41). Roure de Can Quatre 2	M1	T		H	415375.9	4571708.2
876	*Quercus cerrioides*	14	230		M1	T		H	415357.2	4571680.4
877	*Quercus cerrioides*	14	160		M1	T		G	415262.5	4571740.9
878	*Quercus cerrioides*	14	160		M1	T		G	415251.2	4571745.8
879	*Quercus ilex*	14	160		M1	T		G	415245.3	4571748.9
880	*Quercus cerrioides*	14	160		M1	T		G	415236.3	4571753.7
881	*Quercus cerrioides*	12	90		M1	T		F	415231.0	4571757.7
882	*Quercus cerrioides*	16	180		M1	T		G	415224.9	4571793.9
883	*Quercus cerrioides*	16	180		M1	T		G	415224.8	4571805.2
884	*Quercus cerrioides*	16	251	Catalogat (46). Roure del torrent de	M1	T		H	415222.5	4571808.0
885	*Quercus cerrioides*	12	106			T	G		415183.1	4571780.1
886	*Pinus halepensis*	20	>120						415180.4	4571776.2
887	*Pinus halepensis*	20	>120	ubicació aproximada					415149.5	4571773.8
888	*Pinus halepensis*	20	>120	ubicació aproximada					415154.0	4571770.5
889	*Pinus halepensis*	18	>120						415143.8	4571771.8
890	*Chamaerops humilis*	0,5				T	B1		415144.7	4571771.6
891	*Rhamnus alaternus*	3	22			T	A		415146.2	4571774.7
892	*Rhamnus alaternus*	5	entre 20 i 35	multipeu		T	A		415150.6	4571774.2
893	*Olea europaea*	5	n.d.	ubicació aproximada		T	E		415152.0	4571773.2
894	*Ceratonia siliqua*	6	n.d.	ubicació aproximada		T	E		415160.8	4571765.4
895	*Olea europaea*	7	n.d.	ubicació aproximada		T	G		415158.5	4571766.4
896	*Pinus halepensis*	20	>120	ubicació aproximada					415164.1	4571762.3
897	*Pinus halepensis*	20	>120	ubicació aproximada					415169.9	4571756.8
898	*Pinus halepensis*	20	>120	ubicació aproximada					415171.1	4571755.5
899	*Rhamnus alaternus*	4		multipeu		T	A		415163.8	4571764.9
900	*Ceratonia siliqua*	7			A	NT	--		415174.2	4571752.2
901	*Ulmus pumila*	8	35+35						415301.7	4571674.2
902	*Ceratonia siliqua*	8	198			NT	--		415486.0	4571725.1
903	*Celtis australis*	8	120+90			T	G		415555.5	4571758.2
904	*Cercis siliquastrum*	5	120+120	no trasplantable per mètodes tradicionals		NT	--		415559.6	4571765.1
905	*Ceratonia siliqua*	6	n.d.	multipeu	A	NT	--		415678.8	4571826.1
906	*Ceratonia siliqua*	7	n.d.	multipeu		T	F		415677.6	4571831.8
907	*Olea europaea*	4	60			T	E		415674.2	4571832.9
908	*Ceratonia siliqua*	7	29		A	T	C		415684.0	4571829.0
909	*Ceratonia siliqua*	6	90		M1	NT		--	415690.8	4571831.4
910	*Ceratonia siliqua*	5	90	tombat		NT	--		415687.5	4571841.0
911	*Quercus ilex*	10	130		M1	T		G	415696.3	4571849.0
912	*Ceratonia siliqua*	7	61+45			T	F		415766.1	4571890.4
913	*Ceratonia siliqua*	4		multipeu		NT	--		415771.4	4571890.5
914	*Ceratonia siliqua*	5	59			NT	--		415777.0	4571897.6
915	*Olea europaea*	5	n.d.	multipeu		T	E		415776.7	4571899.7
916	*Olea europaea*	5	n.d.	multipeu		T	E		415779.3	4571893.8
917	*Olea europaea*	5	n.d.	multipeu		T	E		415784.1	4571894.7
918	*Pinus pinea*	15	210	Exemplar singular, a mantenir en la	M0			--	415783.4	4571905.0
919	*Olea europaea*	6	45			T	D		415789.6	4571902.5
920	*Olea europaea*	4	n.d.	multipeu		T	D		415790.5	4571896.1
921	*Ceratonia siliqua*	4	60			NT	--		415793.4	4571908.4
922	*Olea europaea*	4	n.d.	multipeu		T	D		415795.4	4571907.2
923	*Olea europaea*	4	n.d.	multipeu		T	D		415796.5	4571907.8
924	*Olea europaea*	6	n.d.	multipeu		T	F		415802.1	4571917.3
925	*Ceratonia siliqua*	8	90			T	F		415802.7	4571911.4
926	*Olea europaea*	5	n.d.	multipeu		T	E		415809.8	4571905.9
927	*Olea europaea*	5	n.d.	multipeu		T	E		415813.6	4571910.3
928	*Ceratonia siliqua*	4	45	senescent		NT	--		415824.3	4571907.2
929	*Olea europaea*	7	74+72			T	G		415828.0	4571911.2
930	*Pistacia lentiscus*	5	87	Pa de terra compartit amb 931, trasplantament conjunt complicat. Es contempla un sol trasplantament conjunt, equiparable a categoria G		T	G		415830.4	4571911.6
931	*Pistacia lentiscus*	5	64	Pa de terra compartit amb 930, trasplantament conjunt		T			415832.1	4571912.4
932	*Ceratonia siliqua*	8	90			NT	--		415828.9	4571917.1
933	*Olea europaea*	8	80+80+40			T	G		415835.8	4571917.8
934	*Ceratonia siliqua*	8	90			NT	--		415833.7	4571925.4
935	*Ceratonia siliqua*	8	90			NT	--		415838.3	4571931.5
936	*Olea europaea*	6	101			T	F		415840.9	4571915.7
937	*Olea europaea*	6	75+40+65			T	G		415844.2	4571928.4
938	*Pistacia lentiscus*	3	50			T	A		415846.5	4571929.8
939	*Ceratonia siliqua*	6	80+80+40			NT	--		415851.1	4571927.9
940	*Prunus dulcis*	6	72	senescent		NT	--		415854.4	4571921.8
941	*Olea europaea*	8	n.d.	multipeu		T	G		415848.7	4571936.1
942	*Olea europaea*	5	n.d.	multipeu		T	E		415852.3	4571939.3
943	*Olea europaea*	6	n.d.	multipeu		T	F		415854.3	4571935.2
944	*Ceratonia siliqua*	5	144			T	G		415859.7	4571939.4
945	*Ceratonia siliqua*	5	80			NT	--		415864.7	4571929.2
946	*Pistacia lentiscus*	4	n.d.	multipeu		T	A		415867.3	4571932.8
947	*Olea europaea*	12	154			T	G		415874.1	4571931.1
948	*Ceratonia siliqua*	5	71			NT	--		415875.6	4571937.9
949	*Ceratonia siliqua*	6	420			NT	--		415877.8	4571928.1
950	*Prunus dulcis*	7	71			NT	--		415873.2	4571926.5
951	*Prunus dulcis*	5	50+40			T	F		415870.3	4571947.3
952	*Olea europaea*	4	n.d.	multipeu		T	D		415871.2	4571946.3
953	*Olea europaea*	4	n.d.	multipeu		T	D		415875.6	4571946.5
954	*Olea europaea*	4	n.d.	multipeu		T	D		415875.1	4571948.9
955	*Quercus ilex*	13	151+121			T	H		415884.6	4571957.5
956	*Ceratonia siliqua*	10	137+128			NT	--		415893.5	4571960.4
957	*Olea europaea*	4	n.d.	multipeu		T	D		415896.2	4571953.9
958	*Olea europaea*	5	n.d.	multipeu		T	E		415886.6	4571947.8
959	*Olea europaea*	7	n.d.	multipeu		T	G		415895.9	4571944.8
960	*Olea europaea*	7	n.d.	multipeu		T	G		415894.9	4571940.6
961	*Prunus dulcis*	5	40			T	D		415873.3	4571921.8
962	*Olea europaea*	5	30			T	C		415872.6	4571919.6
963	*Olea europaea*	6	60			T	E		415876.9	4571919.9
964	*Olea europaea*	8	80			T	E		415881.7	4571916.1
965	*Olea europaea*	7	34			T	C		415883.4	4571919.7
966	*Olea europaea*	7	34			T	C		415881.9	4571921.5
967	*Ceratonia siliqua*	4	n.d.	multipeu		NT	--		415880.0	4571920.2
968	*Olea europaea*	8	90			T	F		415874.7	4571915.2
969	*Ceratonia siliqua*	5	n.d.			NT	--		415872.0	4571913.4
970	*Quercus ilex*	7	47+51			T	F		415865.9	4571911.0
971	*Quercus ilex*	7	93			T	F		415864.5	4571911.6
972	*Ceratonia siliqua*	6	180			T	G		415856.3	4571913.7
973	*Quercus ilex*	6	68			T	E		415861.7	4571908.2
974	*Olea europaea*	5	n.d.	multipeu		T	E		415861.8	4571903.1
975	*Olea europaea*	5	n.d.	multipeu		T	E		415861.3	4571905.7
976	*Olea europaea*	6	n.d.	multipeu		T	F		415858.5	4571905.9
977	*Olea europaea*	6	n.d.	multipeu		T	F		415853.5	4571908.0
978	*Olea europaea*	6	n.d.	multipeu		T	F		415850.9	4571906.4
979	*Ceratonia siliqua*	6	213	Trasplantament difícil per l'estructura de l'arbre. Arbre de port singular. Cal intentar el trasplantament		T	H		415855.0	4571906.1
980	*Olea europaea*	10	104+67			T	G		415844.6	4571899.9
981	*Quercus ilex*	14	80+60+50			T	G		415853.0	4571897.3
982	*Quercus ilex*	14	2x60+3x40			T	H		415849.1	4571894.8
983	*Ceratonia siliqua*	8	90+68	Trasplantament difícil, desequilibrat		T	G		415846.7	4571891.7
984	*Olea europaea*	5	n.d.	multipeu		T	E		415847.5	4571885.3
985	*Olea europaea*	12	141	rebrots al peu		T	G		415839.5	4571889.8
986	*Olea europaea*	12	110	rebrots al peu		T	G		415836.3	4571891.5
987	*Ceratonia siliqua*	6	>150		M1	NT		--	415832.6	4571892.4
988	*Quercus ilex*	4	20x3		M1	T		E	415678.3	4571463.6
989	*Olea europaea*	5	40+25		M1	T		E	415703.8	4571474.1
990	*Quercus ilex*	10	150			T	G		415658.8	4571467.8
991	*Quercus ilex*	4	n.d.	multipeu		T	D		415553.7	4571374.0
992	*Quercus ilex*	5	n.d.	multipeu		T	E		415540.1	4571361.3
993	*Olea europaea*	5	n.d.	multipeu		T	E		415516.1	4571366.9
994	*Olea europaea*	6	60+40	2 troncs		T	F		415490.5	4571389.8
995	*Olea europaea*	4	n.d.			T	D		415486.0	4571395.6
996	*Laurus nobilis*	7	n.d.	multipeu		T	C		415509.2	4571425.5
997	*Laurus nobilis*	7	n.d.	multipeu		T	C		415513.3	4571423.7
998	*Ceratonia siliqua*	8	n.d.	Catalogat (44). Garrofer del Pla de Canyars. L'estat actual fa poc viable el trasplantament.	M0	(NT)	--	I	415514.7	4571511.5
999	*Ceratonia siliqua*	7	180			NT	--		415526.4	4571496.9
1000	*Olea europaea*	5	n.d.	multipeu		T	E		415544.1	4571490.8
1001	*Olea europaea*	6	n.d.	multipeu, ubicació aproximada		T	F		415546.6	4571501.4
1002	*Olea europaea*	5	n.d.	multitronc, ubicació aproximada		T	E		415549.8	4571503.0
1003	*Celtis australis*	6	80			T	E		415603.0	4571505.6
1004	*Olea europaea*	8	140			T	G		415607.9	4571515.1
1005	*Pinus halepensis*	13	>120						415601.2	4571528.5
1006	*Olea europaea*	8	>200			T	H		415609.9	4571533.0
1007	*Olea europaea*	4	30			T	C		415620.7	4571539.8
1008	*Olea europaea*	6	n.d.	multipeu		T	F		415632.7	4571537.3
1009	*Olea europaea*	4	n.d.	multipeu		T	D		415625.2	4571545.0
1010	*Olea europaea*	4	n.d.	multipeu		T	D		415616.6	4571542.3
1011	*Olea europaea*	4	n.d.	multipeu		T	D		415639.3	4571546.5
1012	*Olea europaea*	7	n.d.	multipeu		T	G		415642.8	4571546.8
1013	*Olea europaea*	5	n.d.	multipeu		T	E		415650.6	4571551.3
1014	*Olea europaea*	4	n.d.	multipeu		NT	--		415651.8	4571554.7
1015	*Olea europaea*	6	n.d.	multipeu		T	F		415742.2	4571611.9
1016	*Celtis australis*	4	40			T	D		415775.7	4571675.2
1017	*Celtis australis*	8	50+30+30		M1	T		G	415881.1	4571724.4
1018	*Celtis australis*	6	entre 25 i 40	9 peus		T	G		415883.6	4571718.5
1019	*Quercus cerrioides*	10	n.d.	ubicació aproximada	M1	T		G	415892.6	4571736.5
1020	*Celtis australis*	12	100	ubicació aproximada		T	F		415902.2	4571750.0
1021	*Celtis australis*	12	n.d.	multipeu		T	F		415905.5	4571756.7
1022	*Celtis australis*	12	2x80			T	G		415920.1	4571751.0
1023	*Quercus cerrioides*	15	206			T	H		415926.3	4571767.1
1024	*Quercus cerrioides*	15	222		M1	T		H	415916.9	4571773.9
1025	*Quercus cerrioides*	12	>100	deformat		NT	--		415942.9	4571772.1
1026	*Olea europaea*	6	n.d.	multipeu		T	F		415972.8	4571826.2
1027	*Olea europaea*	5	n.d.			T	E		415956.5	4571845.8
1028	*Olea europaea*	8	n.d.	multipeu		T	G		415999.4	4571908.7
1029	*Celtis australis*	8	72			T	E		415913.9	4571971.0
1030	*Olea europaea*	8	30+50+30			T	G		415917.7	4571971.0

1031	*Olea europaea*	4	n.d.	2 troncs molt oberts		T	D		415914.9	4571966.2
1032	*Pinus halepensis*	14	60-120						415920.5	4571960.7
1033	*Olea europaea*	5	n.d.	multipeu		T	E		415903.4	4571938.9
1034	*Olea europaea*	7	n.d.	multipeu		T	G		415896.9	4571923.1
1035	*Olea europaea*	7	n.d.	multipeu		T	G		415902.9	4571909.0
1036	*Celtis australis*	7	41+56				F		415923.8	4571906.3
1037	*Celtis australis*	12	>150	2 troncs		T	G		415928.1	4571894.3
1038	*Pistacia lentiscus*	4	n.d.	multipeu		T	A		415930.6	4571900.3
1039	*Olea europaea*	4,5	n.d.	multipeu		T	D		415931.1	4571902.4
1040	*Rhamnus alaternus*	4,5	n.d.	multipeu		T	A		415934.9	4571903.3
1041	*Olea europaea*	7	n.d.	multipeu		T	G		415940.6	4571901.9
1042	*Pistacia lentiscus*	5	n.d.	multipeu		T	E		415941.2	4571905.2
1043	*Olea europaea*	6	n.d.	multipeu		T	F		415940.5	4571906.9
1044	*Ceratonia siliqua*	10	>150		M1	T		G	415824.8	4571880.2
1045	*Quercus ilex*	10	>180	senescent	M1	NT		--	415825.8	4571877.6
1046	*Quercus ilex*	12	>200	Trasplantament complicat, però viable		T	H		415830.6	4571881.1
1047	*Ceratonia siliqua*	8	80		M1	T		E	415817.8	4571878.4
1048	*Olea europaea*	5	n.d.	multipeu		T	E		415854.9	4571889.2
1049	*Olea europaea*	5	n.d.	multipeu		T	E		415857.4	4571889.7
1050	*Olea europaea*	5	n.d.	multipeu		T	E		415860.3	4571891.8
1051	*Olea europaea*	7	n.d.			T	G		415864.3	4571897.6
1052	*Olea europaea*	6	n.d.	ubicació aproximada		T	F		415877.8	4571896.9
1053	*Olea europaea*	5	n.d.	multipeu		T	E		415832.2	4571869.8
1054	*Olea europaea*	5	n.d.	multipeu		T	E		415817.9	4571859.5
1055	*Olea europaea*	4	n.d.	multipeu		T	D		415821.8	4571853.7
1056	*Olea europaea*	5	n.d.	multipeu	M1	T		E	415824.2	4571850.8
1057	*Celtis australis*	12	40			T	D		415932.9	4571756.8
1058	*Celtis australis*	10	entre 30 i 60	7 peus		T	D		415791.9	4571844.7
1059	*Pinus halepensis*	18	>120		A				415777.2	4571834.5
1060	*Quercus ilex*	14	n.d.		A	T	G		415774.9	4571834.3
1061	*Eucalyptus sp.*	14	>250						415755.5	4571782.5
1062	*Olea europaea*	6	n.d.	multipeu		T	F		415809.1	4571612.5
1063	*Ulmus pumila*	8	n.d.	multipeu					415781.5	4571607.2
1064	*Olea europaea*	6	n.d.	multipeu, ubicació aproximada		T	F		415763.2	4571589.9
1065	*Olea europaea*	4	n.d.	multipeu		T	D		415737.9	4571543.6
1066	*Olea europaea*	4	n.d.	multipeu		T	D		415718.4	4571535.5
1067	*Celtis australis*	4	35+35		M1	T		E	415719.2	4571530.1
1068	*Olea europaea*	3,5	45+30		M1	T		E	415701.3	4571518.2
1069	*Pinus halepensis*	14	>120						415928.0	4572095.6
1070	*Pinus halepensis*	14	>120						415928.5	4572096.9
1071	*Pinus halepensis*	14	>120						415928.5	4572103.1
1072	*Pinus halepensis*	16	>120						415914.0	4572088.4
1073	*Pinus halepensis*	16	60-120						415906.4	4572097.2
1074	*Olea europaea*	4	n.d.	multipeu		T	D		415906.2	4572094.8
1075	*Pinus halepensis*	10	<60						415879.9	4572101.4
1076	*Pinus halepensis*	16	>120						415875.1	4572122.3
1077	*Pinus halepensis*	10	60-120						415891.6	4572122.5
1078	*Pinus halepensis*	10	60-120	2 troncs					415889.7	4572124.1
1079	*Pinus halepensis*	10	<60						415886.4	4572123.9
1080	*Pinus halepensis*	10	<60						415889.4	4572132.6
1081	*Pinus halepensis*	10	<60						415890.1	4572134.3
1082	*Pinus halepensis*	10	<60						415895.3	4572134.8
1083	*Pinus halepensis*	10	<60						415884.8	4572131.8
1084	*Pinus halepensis*	10	<60						415884.3	4572132.8
1085	*Pinus halepensis*	10	<60						415882.4	4572131.1
1086	*Pinus halepensis*	12	<60						415883.4	4572135.4
1087	*Pinus halepensis*	12	<60						415884.7	4572134.7
1088	*Pinus halepensis*	12	<60						415883.4	4572137.6
1089	*Pinus halepensis*	14	>120						415885.5	4572138.0
1090	*Pinus halepensis*	10	<60						415886.8	4572142.3
1091	*Pinus halepensis*	8	<60						415891.5	4572144.9
1092	*Pinus halepensis*	7	<60						415895.7	4572164.7
1093	*Pinus halepensis*	8	<60						415892.1	4572164.8
1094	*Pinus halepensis*	8	60-120						415901.5	4572192.4
1095	*Pinus halepensis*	7	60-120						415898.1	4572203.3
1096	*Pinus halepensis*	5	<60						415907.9	4572198.6
1097	*Pinus halepensis*	6	<60						415909.3	4572197.2
1098	*Pinus halepensis*	10	60-120						415932.3	4572194.2
1099	*Pinus halepensis*	8	<60						415931.9	4572192.5
1100	*Pinus halepensis*	6	<60						415904.5	4572216.9
1101	*Pinus halepensis*	6	<60						415894.1	4572230.2
1102	*Pinus halepensis*	6	<60	2 troncs					415899.8	4572234.5
1103	*Pinus halepensis*	8	60-120						415897.6	4572236.7
1104	*Pinus halepensis*	8	60-120						415894.7	4572237.2
1105	*Pinus halepensis*	12	60-120						415896.7	4572240.0
1106	*Pinus halepensis*	12	60-120						415897.6	4572252.0
1107	*Pinus halepensis*	12	60-120						415895.6	4572253.5
1108	*Pinus halepensis*	12	60-120						415893.8	4572251.4
1109	*Pinus halepensis*	12	<60						415892.8	4572257.9
1110	*Pinus halepensis*	12	<60						415897.5	4572259.8
1111	*Pinus halepensis*	12	<60						415897.0	4572258.5
1112	*Pinus halepensis*	12	<60						415896.0	4572262.0
1113	*Pinus halepensis*	12	60-120						415895.1	4572262.1
1114	*Pinus halepensis*	10	<60						415891.5	4572265.0
1115	*Pinus halepensis*	10	<60						415890.7	4572264.2
1116	*Pinus halepensis*	10	<60						415892.8	4572266.2
1117	*Pinus halepensis*	10	<60						415893.7	4572267.1
1118	*Pinus halepensis*	10	<60						415895.3	4572271.8
1119	*Pinus halepensis*	10	<60						415893.6	4572273.4
1120	*Pinus halepensis*	10	<60						415892.3	4572276.1
1121	*Pinus halepensis*	10	<60						415890.6	4572276.1
1122	*Olea europaea*	6	n.d.	5 peus		T	F		415893.3	4572274.9
1123	*Pinus halepensis*	12	60-120						415891.8	4572282.8
1124	*Rhamnus alaternus*	5	25			T	A		415888.9	4572280.3
1125	*Pinus halepensis*	10	<60						415885.6	4572280.3
1126	*Pinus halepensis*	10	<60						415885.6	4572278.9
1127	*Pinus halepensis*	10	<60						415883.2	4572279.7
1128	*Pinus halepensis*	10	<60						415882.7	4572281.2
1129	*Pinus halepensis*	10	<60						415886.0	4572284.5
1130	*Pinus halepensis*	10	<60						415884.7	4572285.2
1131	*Pinus halepensis*	10	<60						415888.9	4572286.0
1132	*Pinus halepensis*	11	60-120						415884.0	4572290.0
1133	*Pinus halepensis*	12	60-120						415897.2	4572285.2
1134	*Pinus halepensis*	10	60-120						415900.9	4572283.5
1135	*Pinus halepensis*	8	<60						415895.8	4572292.7

1136	*Pinus halepensis*	12	60-120						415904.3	4572291.8
1137	*Pinus halepensis*	10	60-120						415910.7	4572290.6
1138	*Pinus halepensis*	10	60-120						415918.4	4572286.9
1139	*Pinus halepensis*	16	>250						415927.0	4572305.7
1140	*Pinus halepensis*	16	>250						415930.7	4572302.5
1141	*Pinus halepensis*	16	>200						415933.0	4572302.6
1142	*Pinus halepensis*	16	>200						415934.8	4572300.1
1143	*Pinus halepensis*	18	>200						415938.2	4572301.5
1144	*Pinus halepensis*	14	>120						415949.3	4572298.3
1145	*Pinus halepensis*	14	>120						415943.4	4572290.6
1146	*Pinus halepensis*	14	60-120						415939.9	4572289.1
1147	*Pinus halepensis*	14	60-120						415938.5	4572290.3
1148	*Pinus halepensis*	14	60-120						415943.5	4572287.3
1149	*Pinus halepensis*	14	60-120						415944.8	4572285.9
1150	*Pinus halepensis*	14	60-120						415941.2	4572282.5
1151	*Pinus halepensis*	14	>120						415938.8	4572285.0
1152	*Pinus halepensis*	14	>120						415955.2	4572275.8
1153	*Pinus halepensis*	12	60-120						415957.2	4572276.6
1154	*Pinus halepensis*	12	60-120						415965.8	4572278.4
1155	*Pinus halepensis*	12	60-120						415967.8	4572267.7
1156	*Pinus halepensis*	12	60-120						415961.1	4572266.0
1157	*Pinus halepensis*	12	60-120						415962.3	4572266.3
1158	*Pinus halepensis*	8	<60						415965.0	4572259.7
1159	*Pinus halepensis*	16	60-120	3 troncs					415969.5	4572256.9
1160	*Pinus halepensis*	10	<60						415954.7	4572248.8
1161	*Pinus halepensis*	10	<60						415954.4	4572250.2
1162	*Pinus halepensis*	10	<60						415953.0	4572253.4
1163	*Pinus halepensis*	10	<60						415951.9	4572256.2
1164	*Pinus halepensis*	14	60-120						415939.6	4572252.5
1165	*Pinus halepensis*	12	60-120						415953.5	4572229.2
1166	*Pinus halepensis*	14	60-120						415969.0	4572239.5
1167	*Pinus halepensis*	12	60-120						415972.3	4572240.3
1168	*Pinus halepensis*	10	60-120						415969.0	4572246.0
1169	*Pinus halepensis*	10	<60						415971.4	4572236.4
1170	*Pinus halepensis*	10	<60						415974.3	4572231.3
1171	*Pinus halepensis*	10	60-120						415968.7	4572230.0
1172	*Pinus halepensis*	8	<60						415968.1	4572217.9
1173	*Pinus halepensis*	8	<60						415968.0	4572217.0
1174	*Pinus halepensis*	12	60-120						415957.9	4572221.1
1175	*Pinus halepensis*	12	60-120						415952.8	4572223.8
1176	*Pinus halepensis*	10	>120						415943.8	4572200.7
1177	*Pinus halepensis*	12	60-120						415943.2	4572182.9
1178	*Pinus halepensis*	12	60-120						415942.3	4572177.2
1179	*Pinus halepensis*	6	<60						415944.2	4572175.5
1180	*Pinus halepensis*	12	60-120						415970.5	4572187.2
1181	*Pinus halepensis*	12	60-120						415970.9	4572188.4
1182	*Pinus halepensis*	12	60-120						415972.2	4572187.5
1183	*Pinus halepensis*	9	<60						415971.8	4572190.0
1184	*Pinus halepensis*	11	60-120						415941.3	4572165.6
1185	*Pinus halepensis*	10	<60						415942.7	4572158.5
1186	*Pinus halepensis*	12	60-120						415940.6	4572152.5
1187	*Pinus halepensis*	12	60-120						415939.6	4572152.3
1188	*Pinus halepensis*	12	60-120						415941.5	4572152.7
1189	*Pinus halepensis*	12	<60						415941.9	4572148.9
1190	*Pinus halepensis*	10	60-120	3 troncs					415958.4	4572153.5
1191	*Pinus halepensis*	12	60-120						415962.2	4572135.2
1192	*Pinus halepensis*	10	60-120						415948.5	4572137.5
1193	*Pinus halepensis*	10	60-120						415945.8	4572139.7
1194	*Pinus halepensis*	12	60-120						415939.5	4572139.6
1195	*Pinus halepensis*	12	<60						415939.0	4572138.2
1196	*Pinus halepensis*	10	<60						415937.6	4572141.2
1197	*Pinus halepensis*	10	<60						415935.7	4572140.3
1198	*Pinus halepensis*	10	<60						415935.8	4572138.7
1199	*Pinus halepensis*	10	<60						415937.0	4572136.1
1200	*Pinus halepensis*	10	<60						415933.8	4572139.2
1201	*Pinus halepensis*	8	<60						415936.6	4572134.0
1202	*Pinus halepensis*	12	<60						415933.9	4572130.9
1203	*Pinus halepensis*	12	<60						415935.9	4572130.5
1204	*Pinus halepensis*	12	<60						415937.2	4572130.4
1205	*Pinus halepensis*	12	<60						415934.5	4572128.6
1206	*Pinus halepensis*	12	<60						415934.3	4572125.8
1207	*Pinus halepensis*	8	<60						415934.5	4572123.3
1208	*Pinus halepensis*	8	<60						415937.6	4572121.1
1209	*Pinus halepensis*	8	<60						415938.3	4572123.4
1210	*Pinus halepensis*	8	<60						415939.3	4572124.0
1211	*Pinus halepensis*	8	<60						415940.3	4572124.8
1212	*Pinus halepensis*	8	<60						415940.6	4572128.7
1213	*Pinus halepensis*	12	60-120						415940.6	4572128.5
1214	*Quercus ilex*	6	40					T	415941.0	4572128.5
1215	*Pinus halepensis*	10	<60						415943.8	4572129.4
1216	*Pinus halepensis*	10	<60						415945.3	4572131.5
1217	*Pinus halepensis*	16	>150						415942.1	4572120.2
1218	*Quercus cerrioides*	8	105					T	415943.2	4572092.7
1219	*Pinus halepensis*	5	<60						415934.4	4572085.1
1220	*Pinus halepensis*	11	<60						416089.3	4572323.2
1221	*Pinus halepensis*	10	<60						416090.2	4572322.5
1222	*Quercus ilex*	4,5	n.d.	multipeu				T	416088.1	4572319.1
1223	*Pistacia lentiscus*	3	18					T	416088.4	4572320.3
1224	*Pinus halepensis*	12	60-120						416094.5	4572318.1
1225	*Pinus halepensis*	12	60-120						416097.4	4572312.5
1226	*Pinus halepensis*	12	60-120						416099.3	4572320.0
1227	*Pinus halepensis*	12	<60						416099.6	4572316.2
1228	*Pinus halepensis*	12	<60						416100.2	4572312.3
1229	*Pinus halepensis*	12	<60						416102.4	4572310.9
1230	*Olea europaea*	5	19					T	416101.8	4572309.9
1231	*Chamaerops humilis*	1		sense estípit				T	416091.9	4572314.1
1232	*Pinus halepensis*	15	<60						416096.2	4572304.8
1233	*Olea europaea*	4	55					T	416099.6	4572295.0
1234	*Pinus halepensis*	8	<60						416101.8	4572294.7
1235	*Olea europaea*	4	n.d.	multipeu				T	416107.2	4572302.1
1236	*Pinus halepensis*	12	60-120	2 peus					416109.0	4572293.8
1237	*Pinus halepensis*	12	<60						416107.1	4572292.2
1238	*Pinus halepensis*	12	<60						416110.7	4572291.1
1239	*Pinus halepensis*	12	<60						416109.5	4572291.1

1240	*Quercus ilex*	8	entre 12 i 48	9 peus entre 12-48, base ampla, port elegant		T	H		416106.8	4572286.8
1241	*Pinus halepensis*	12	60-120						416115.5	4572278.8
1242	*Pinus halepensis*	12	60-120						416115.4	4572276.2
1243	*Pinus halepensis*	12	60-120		A				416119.3	4572275.4
1244	*Pinus halepensis*	12	<60						416104.5	4572277.5
1245	*Pinus halepensis*	12	<60						416104.3	4572274.9
1246	*Pinus halepensis*	12	<60						416106.5	4572272.5
1247	*Olea europaea*	6	19			T	C		416108.3	4572273.3
1248	*Pinus halepensis*	12	>120						416111.6	4572266.6
1249	*Olea europaea*	3	15+15+15	multipeu		T	D		416116.2	4572267.1
1250	*Olea europaea*	3	n.d.			T	C		416117.9	4572265.0
1251	*Olea europaea*	3	25+25+25	3 troncs		T	E		416121.7	4572266.9
1252	*Pinus halepensis*	11	60-120		A				416129.7	4572257.0
1253	*Ceratonia siliqua*	6	80			T	F		416124.4	4572254.5
1254	*Pinus halepensis*	10	60-120						416123.3	4572245.6
1255	*Quercus cerrioides*	4	16			T	C		416133.7	4572241.1
1256	*Olea europaea*	5	n.d.	multipeu		T	E		416138.2	4572239.1
1257	*Olea europaea*	5	n.d.	multipeu		T	E		416136.0	4572238.7
1258	*Olea europaea*	6	43+28			T	E		416132.8	4572230.8
1259	*Ceratonia siliqua*	7	80+90			T	G		416146.2	4572214.8
1260	*Ceratonia siliqua*	10	210			T	H		416161.6	4572208.4
1261	*Olea europaea*	3	n.d.	multipeu		T	C		416160.4	4572205.1
1262	*Olea europaea*	2,5	entre 15 i 25	8 peus		T	D		416169.0	4572202.2
1263	*Ceratonia siliqua*	8	entre 15 i 60	11 peus		T	G		416164.6	4572192.4
1264	*Olea europaea*	4	n.d.	multipeu		T	D		416176.2	4572194.1
1265	*Olea europaea*	5	n.d.	multipeu		T	E		416181.4	4572187.8
1266	*Quercus ilex*	8	140+111	exemplar amb bon port, 14 m de diàmetre de capçada		T	H		416187.6	4572169.7
1267	*Celtis australis*	8	entre 25 i 71	5 peus		T	F		416195.6	4572168.3
1268	*Olea europaea*	7	entre 25 i 54	6 peus		T	G		416193.1	4572165.8
1269	*Celtis australis*	5	27+22+22+24			T	F		416200.2	4572165.7
1270	*Olea europaea*	6	entre 35 i 60	8 peus		T	G		416200.0	4572163.0
1271	*Olea europaea*	6	entre 40 i 60	8 peus, base ampla. El cost d'un trasplantament amb tècniques especials (exemplar) no està justificat.		T	G		416206.0	4572162.7
1272	*Olea europaea*	6	entre 35 i 60	3 peus		T	G		416206.8	4572163.2
1273	*Olea europaea*	6	entre 30 i 50	5 peus		T	G		416209.1	4572162.4
1274	*Olea europaea*	6	entre 25 i 44	4 peus		T	G		416209.9	4572158.3
1275	*Olea europaea*	5	25	6 peus		T	G		416215.0	4572155.6
1276	*Olea europaea*	5	25+25+25	3 peus		T	E		416216.0	4572156.4
1277	*Olea europaea*	6	75+50+40	3 peus	M1	T		G	416216.1	4572162.0
1278	*Olea europaea*	8		multipeu		T	G		416218.8	4572155.7
1279	*Olea europaea*	6	entre 40 i 60	4 peus		T	G		416240.2	4572127.5
1280	*Washingtonia robusta*	15		4 individus que creixen junts. La partida aplicada es correspon a planifolis, però les dimensions del pa de terra es corresponen		T	H		416530.0	4572344.9
1281	*Celtis australis*	10	entre 100 i	4 peus	M1	T		I	416485.4	4572255.5
1282	*Celtis australis*	10	entre 120 i >	4 peus	M1	T		I	416463.0	4572233.4
1283	*Celtis australis*	10	>200	tronc bifurcat	M1	T		H	416438.9	4572206.0
1284	*Celtis australis*	10	105+35		M1	T		G	416433.2	4572201.0
1285	*Celtis australis*	10	183		M1	T		G	416419.2	4572187.2
1286	*Celtis australis*	10	200+120		M1	T		I	416389.5	4572165.5
1287	*Celtis australis*	10	n.d.	5 peus	M1	T		G	416371.4	4572146.9
1288	*Celtis australis*	10	entre 20 i 30	6 peus	A	T	G		416366.8	4572134.1
1289	*Celtis australis*	10	60	4 peus	A	T	E		416361.8	4572128.5
1290	*Cupressus sempervirens*	16			M2				416281.7	4572055.3
1291	*Cupressus sempervirens*	16			M2				416280.3	4572053.2
1292	*Cupressus sempervirens*	16							416277.6	4572053.4
1293	*Cupressus sempervirens*	16			M2				416280.3	4572052.1
1294	*Cupressus sempervirens*	16			M2				416281.2	4572049.7
1295	*Cupressus sempervirens*	16			M2				416278.9	4572048.9
1296	*Cupressus sempervirens*	16			M2				416278.2	4572049.4
1297	*Cupressus sempervirens*	16			M2				416275.9	4572047.4
1298	*Cupressus sempervirens*	16			M2				416276.7	4572046.3
1299	*Cupressus sempervirens*	16			M2				416273.3	4572046.2
1300	*Cupressus sempervirens*	16			M2				416274.1	4572046.0
1301	*Cupressus sempervirens*	16			M2				416273.2	4572045.8
1302	*Cupressus sempervirens*	16			M2				416273.3	4572043.3
1303	*Cupressus sempervirens*	16			M2				416272.4	4572040.3
1304	*Cupressus sempervirens*	16			M2				416271.8	4572040.0
1305	*Cupressus sempervirens*	16			M2				416267.9	4572039.9
1306	*Cupressus sempervirens*	16			M2				416267.1	4572037.8
1307	*Cupressus sempervirens*	16			M2				416265.9	4572038.1
1308	*Cupressus sempervirens*	16			M2				416265.4	4572037.8
1309	*Cupressus sempervirens*	16			M2				416265.4	4572035.9
1310	*Cupressus sempervirens*	16			M2				416263.4	4572035.8
1311	*Cupressus sempervirens*	16			M2				416262.1	4572035.7
1312	*Cupressus sempervirens*	16			M2				416184.1	4571971.6
1313	*Cupressus sempervirens*	16			M2				416179.9	4571970.3
1314	*Cupressus sempervirens*	16			M2				416179.7	4571969.2
1315	*Cupressus sempervirens*	16			M2				416179.2	4571969.1
1316	*Cupressus sempervirens*	16			M2				416177.4	4571968.2
1317	*Cupressus sempervirens*	16			M2				416173.1	4571961.8
1318	*Cupressus sempervirens*	16			M2				416169.5	4571959.1
1319	*Cupressus sempervirens*	16			M2				416167.9	4571957.3
1320	*Cupressus sempervirens*	16			M2				416169.2	4571956.2
1321	*Celtis australis*	8	entre 18 i 40	5 peus	M1	T		E	416171.3	4571961.5
1322	*Cupressus sempervirens*	16			M2				416166.7	4571957.1
1323	*Cupressus sempervirens*	16			M2				416165.0	4571954.9
1324	*Cupressus sempervirens*	16			M2				416161.1	4571952.3
1325	*Cupressus sempervirens*	16			M2				416159.8	4571950.3
1326	*Cupressus sempervirens*	16			M2				416157.0	4571947.8
1327	*Cupressus sempervirens*	16			M2				416156.2	4571946.3
1328	*Cupressus sempervirens*	16			M2				416151.7	4571941.8
1329	*Cupressus sempervirens*	16			M2				416149.1	4571939.5
1330	*Cupressus sempervirens*	16			M2				416146.5	4571937.6
1331	*Cupressus sempervirens*	16			M2				416147.3	4571937.9
1332	*Cupressus sempervirens*	16			M2				416147.1	4571938.2
1333	*Cupressus sempervirens*	16			M2				416145.4	4571936.2
1334	*Cupressus sempervirens*	16			M2				416145.1	4571936.5
1335	*Cupressus sempervirens*	16			M2				416144.1	4571935.4
1336	*Cupressus sempervirens*	16			M2				416140.8	4571934.3
1337	*Cupressus sempervirens*	16			M2				416141.2	4571932.2
1338	*Cupressus sempervirens*	16			M2				416138.3	4571930.0
1339	*Celtis australis*	4	entre 10 i 25	multipeu	M1	T		A	416107.3	4571903.2
1340	*Celtis australis*	4	entre 10 i 25	multipeu		T	A		416080.7	4571876.5
1341	*Celtis australis*	5	40		M1	T		D	416072.2	4571868.1
1342	*Celtis australis*	5	40		M1	T		D	416071.7	4571867.0
1343	*Celtis australis*	10	120			T	G		416058.9	4571848.5
1344	*Quercus cerrioides*	12	>200			T	H		416164.4	4572001.5
1345	*Laurus nobilis*	12	n.d.	multipeu, base ampla		T	G		416040.6	4572074.2
1346	*Quercus cerrioides*	8	60+40+40			T	G		416074.9	4572063.7
1347	*Quercus cerrioides*	10	80			T	F		416105.4	4572039.2
1348	*Quercus cerrioides*	12	80+80+80	3 troncs, un d'ells sec		T	G		416107.8	4572042.7
1349	*Quercus cerrioides*	12	120			T	G		416101.9	4572025.8
1350	*Quercus cerrioides*	8	65	mig mort		NT	--		416111.3	4572026.1
1351	*Quercus cerrioides*	12	>150			T	G		416109.9	4572021.9
1352	*Quercus cerrioides*	12	>150			T	G		416115.3	4572021.5
1353	*Quercus cerrioides*	12	120			T	G		416118.8	4572022.9
1354	*Quercus cerrioides*	10	n.d.	exemplar inclinat		NT	--		416122.0	4572020.1
1355	*Quercus cerrioides*	10	120			T	G		416124.3	4572020.7
1356	*Quercus cerrioides*	7	60			T	E		416180.4	4571994.9
1357	*Quercus cerrioides*	9	120			T	G		416174.5	4571998.5
1358	*Quercus cerrioides*	9	100			T	G		416173.3	4571999.8
1359	*Celtis australis*	6	n.d.	exemplar mig mort		NT	--		416180.4	4572003.6
1360	*Olea europaea*	10	80+90+65			T	H		416205.7	4572123.1
1361	*Quercus ilex*	10	75+50+40			T	G		416202.6	4572124.1
1362	*Olea europaea*	10	75			T	E		416198.7	4572125.7
1363	*Olea europaea*	10	75+30+35			T	G		416199.3	4572130.4
1364	*Olea europaea*	8	entre 35 i 75	9 peus, base ampla		T	G		416189.8	4572130.8
1365	*Olea europaea*	4	n.d.	multipeu		T	D		416199.5	4572134.1
1366	*Olea europaea*	4	n.d.	multipeu		T	D		416206.9	4572134.8
1367	*Olea europaea*	4	n.d.	multipeu		T	D		416202.4	4572139.2
1368	*Olea europaea*	4	n.d.	multipeu		T	D		416197.1	4572143.1
1369	*Olea europaea*	4	n.d.	multipeu		T	D		416193.1	4572145.9
1370	*Olea europaea*	8	n.d.	multipeu		T	G		416184.8	4572142.6
1371	*Olea europaea*	6	31			T	C		416183.8	4572133.8
1372	*Olea europaea*	8	85			T	F		416178.6	4572137.5
1373	*Olea europaea*	6	60			T	E		416174.5	4572141.0
1374	*Olea europaea*	4	entre 35 i 60	multipeu		T	D		416167.2	4572147.3
1375	*Olea europaea*	6	entre 12 i 50	>10 peus		T	G		416180.8	4572150.4
1376	*Olea europaea*	8	85+85			T	G		416163.0	4572155.5
1377	*Olea europaea*	5	entre 25 i 50	7 peus		T	E		416161.9	4572163.5
1378	*Olea europaea*	5	n.d.	multipeu		T	E		416156.5	4572163.5
1379	*Olea europaea*	5	35+35+12			T	F		416155.9	4572154.4
1380	*Ceratonia siliqua*	6	entre 35 i 60	5 peus		T	F		416146.9	4572159.8
1381	*Ceratonia siliqua*	9	330	Exemplar d'una certa singularitat, no catalogat, potencialment afectat pel projecte d'edificació (no d'urbanització). El seu estat el fa no trasplantable, per la qual cosa caldria valorar si és viable el manteniment en la ubicació actual.	M1	NT		--	416141.1	4572141.5
1382	*Ceratonia siliqua*	5	65			T	E		416138.2	4572154.9
1383	*Olea europaea*	5	35			T	D		416143.4	4572158.0
1384	*Ceratonia siliqua*	5	65+50+40			T	G		416135.3	4572178.7
1385	*Ceratonia siliqua*	4	120			T	G		416136.1	4572191.1
1386	*Ceratonia siliqua*	5	96			T	F		416129.3	4572201.9
1387	*Ceratonia siliqua*	4	entre 35 i 70	9 peus. Segons inspecció visual es considera que es pot trasplantar per mètodes clàssics.		T	G		416121.8	4572200.9
1388	*Pinus halepensis*	10	60-120						416112.1	4572154.8
1389	*Pinus halepensis*	10	60-120	ubicació aproximada					416117.5	4572154.7
1390	*Pinus halepensis*	12	60-120						416111.3	4572144.3
1391	*Pinus halepensis*	10	<60						416108.3	4572141.8
1392	*Pinus halepensis*	8	<60						416106.9	4572148.2
1393	*Quercus cerrioides*	8	58			T	E		416101.7	4572151.0
1394	*Crataegus monogyna*	5	25			T	A		416100.3	4572148.1
1395	*Olea europaea*	5	n.d.	multipeu		T	E		416097.4	4572149.6
1396	*Olea europaea*	6	30			NT	--		416099.0	4572143.1
1397	*Pinus halepensis*	10	<60						416097.1	4572141.1
1398	*Quercus cerrioides*	7	56			T	E		416096.6	4572136.1
1399	*Pinus halepensis*	8	<60						416099.1	4572134.0
1400	*Pinus halepensis*	10	<60						416100.6	4572128.4
1401	*Olea europaea*	7	n.d.	3 peus		T	G		416098.1	4572131.8
1402	*Olea europaea*	5	60			T	E		416093.3	4572131.3
1403	*Olea europaea*	5	n.d.	6 peus		T	E		416094.0	4572131.7
1404	*Pinus halepensis*	10	60-120	ubicació aproximada					416091.1	4572128.6
1405	*Quercus cerrioides*	6	35			T	D		416091.8	4572125.8
1406	*Olea europaea*	5	n.d.			T	E		416084.4	4572125.6
1407	*Quercus cerrioides*	11	115+93	capçada ampla	M1	T		H	416092.3	4572109.0
1408	*Ceratonia siliqua*	6	78+85		M1	T		G	416085.6	4572111.6
1409	*Olea europaea*	6	51		M1	T		E	416093.5	4572112.2
1410	*Ceratonia siliqua*	8	116			NT	--		416119.6	4572209.6
1411	*Pinus halepensis*	14	>120						416117.8	4572210.5
1412	*Ceratonia siliqua*	5	n.d.	7 peus, algun ajagut		NT	--		416110.0	4572207.6
1413	*Pinus halepensis*	12	60-120						416107.5	4572227.7
1414	*Pinus halepensis*	12	<60						416103.7	4572234.1
1415	*Pinus halepensis*	12	<60		M2				416102.0	4572234.1
1416	*Pinus halepensis*	8	<60						416096.9	4572247.6
1417	*Olea europaea*	16	40+40+30		M1	T		G	416086.4	4572262.5
1418	*Pinus halepensis*	16	>120						416077.0	4572283.3
1419	*Pinus halepensis*	16	<60						416072.6	4572283.0
1420	*Pinus halepensis*	16	<60						416072.5	4572286.8
1421	*Pinus halepensis*	16	<60						416070.4	4572287.0
1422	*Pinus halepensis*	16	<60						416070.7	4572288.7
1423	*Pinus halepensis*	16	<60						416067.7	4572287.2
1424	*Pinus halepensis*	16	<60						416067.7	4572288.3
1425	*Pinus halepensis*	16	<60						416068.8	4572290.5
1426	*Pinus halepensis*	16	<60						416067.0	4572291.3
1427	*Pinus halepensis*	16	<60						416074.2	4572292.0
1428	*Pinus halepensis*	16	<60						416075.8	4572292.5
1429	*Pinus halepensis*	16	<60						416075.2	4572297.2
1430	*Pinus halepensis*	16	<60						416073.8	4572297.6
1431	*Pinus halepensis*	16	<60						416069.9	4572295.5
1432	*Pinus halepensis*	16	<60						416070.4	4572297.9
1433	*Pinus halepensis*	16	<60						416070.6	4572298.6
1434	*Pinus halepensis*	16	<60						416068.8	4572297.7

1435	*Pinus halepensis*	16	<60						416066.1	4572292.7
1436	*Pinus halepensis*	16	<60						416063.2	4572293.6
1437	*Pinus halepensis*	16	<60						416063.6	4572295.9
1438	*Pinus halepensis*	16	<60						416060.8	4572297.0
1439	*Pinus halepensis*	16	<60						416058.7	4572296.4
1440	*Pinus halepensis*	16	<60						416061.2	4572299.2
1441	*Pinus halepensis*	16	<60						416066.1	4572302.4
1442	*Pinus halepensis*	16	<60						416069.6	4572303.6
1443	*Pinus halepensis*	16	<60						416071.0	4572302.8
1444	*Pinus halepensis*	16	<60						416071.8	4572304.1
1445	*Pinus halepensis*	16	<60						416072.7	4572304.0
1446	*Pinus halepensis*	16	<60						416070.8	4572307.1
1447	*Pinus halepensis*	16	60-120						416067.9	4572306.8
1448	*Pinus halepensis*	16	60-120						416065.8	4572310.0
1449	*Pinus halepensis*	16	>120	2 troncs					416060.1	4572319.9
1450	*Pinus halepensis*	16	>120						416052.8	4572307.1
1451	*Pinus halepensis*	16	>120						416050.4	4572306.9
1452	*Quercus cerrioides*	5	22			T	C		416036.1	4572313.5
1453	*Pinus halepensis*	12	60-120						416028.2	4572314.5
1454	*Pinus halepensis*	11	60-120						416037.1	4572324.5
1455	*Pinus halepensis*	12	60-120						416017.0	4572331.8
1456	*Ceratonia siliqua*	8	135+85			T	H		415988.2	4572359.0
1457	*Ceratonia siliqua*	5	67			NT	--		415980.5	4572350.0
1458	*Ceratonia siliqua*	4	62			T	E		415972.4	4572355.3
1459	*Ceratonia siliqua*	5	81			T	F		415979.9	4572364.7
1460	*Ceratonia siliqua*	6	118			T	G		415965.9	4572361.1
1461	*Ceratonia siliqua*	6	109			T	G		415964.7	4572347.0
1462	*Ceratonia siliqua*	8	74+78			T	G		415957.6	4572353.2
1463	*Ceratonia siliqua*	4	n.d.	multipeu, ajagut		NT	--		415956.1	4572337.9
1464	*Ceratonia siliqua*	9	140			T	G		415949.2	4572330.6
1465	*Ceratonia siliqua*	5	140+60			T	G		415941.4	4572348.9
1466	*Ceratonia siliqua*	6	81			T	F		415934.1	4572340.7
1467	*Ceratonia siliqua*	8	140			T	G		415933.0	4572326.0
1468	*Ceratonia siliqua*	9	83			T	F		415926.0	4572331.5
1469	*Ceratonia siliqua*	6	86			T	F		415925.2	4572346.1
1470	*Ceratonia siliqua*	6	62			T	E		415918.3	4572337.2
1471	*Ceratonia siliqua*	5	78			T	E		415910.5	4572343.6
1472	*Ceratonia siliqua*	4	80	tronc partit		NT	--		415917.1	4572353.0
1473	*Ceratonia siliqua*	8	86+68+57			T	G		415909.9	4572358.1
1474	*Ceratonia siliqua*	6	67+78			T	G		415918.7	4572367.4
1475	*Ceratonia siliqua*	5	63			T	E		415925.9	4572361.3
1476	*Ceratonia siliqua*	4	75			T	E		415932.9	4572356.5
1477	*Ceratonia siliqua*	8	103			T	G		415942.4	4572364.7
1478	*Ceratonia siliqua*	4	42			T	D		415949.3	4572358.8
1479	*Ceratonia siliqua*	5	60+63			T	G		415956.7	4572383.7
1480	*Pinus halepensis*	10	<60						415958.0	4572386.3
1481	*Ceratonia siliqua*	5	140	tronc podrit		NT	--		415966.8	4572429.1
1482	*Ceratonia siliqua*	5	50+56			T	G		415933.6	4572405.0
1483	*Ceratonia siliqua*	5	58			NT	--		415933.8	4572401.7
1484	*Ceratonia siliqua*	4	41+42	parts seques		NT	--		415933.7	4572387.4
1485	*Pinus halepensis*	8	<60						415930.0	4572387.4
1486	*Ceratonia siliqua*	5	102	ajagut		NT	--		415867.7	4572388.6
1487	*Ceratonia siliqua*	3	42	capçada desequilibrada, però trasplantable		T	D		415840.9	4572398.0
1488	*Pinus halepensis*	16	>120						415841.0	4572398.9
1489	*Pinus halepensis*	16	>120	2 troncs					415828.3	4572402.0
1490	*Ceratonia siliqua*	6	109			T	G		415817.9	4572401.1
1491	*Pinus halepensis*	8	<60						415816.1	4572403.0
1492	*Pinus halepensis*	8	<60						415814.0	4572401.9
1493	*Pinus halepensis*	8	<60						415814.7	4572400.8
1494	*Pinus halepensis*	8	<60						415812.5	4572401.3
1495	*Pistacia lentiscus*	5		multipeu, base conjunta de diàmetre 6 m. Trasplantament viable, però difícilment justificable (correspondria a categoria I).		T			415799.3	4572403.4
1496	*Ceratonia siliqua*	5	80			T	F		415795.7	4572411.9
1497	*Ceratonia siliqua*	8	n.d.	Exemplar a protegir i mantenir en ubicació actual	M1	NT			415784.5	4572417.2
1498	*Pinus halepensis*	4	<60						415786.5	4572413.0
1499	*Pinus halepensis*	4	<60						415780.5	4572411.5
1500	*Pinus halepensis*	4	<60						415771.4	4572415.7
1501	*Pistacia lentiscus*	3	n.d.	multipeu		T	A		415767.9	4572415.1
1502	*Pistacia lentiscus*	3	n.d.	multipeu		T	A		415764.8	4572415.7
1503	*Pistacia lentiscus*	3	n.d.	multipeu		T	A		415761.9	4572416.7
1504	*Phillyrea angustifolia*	3	n.d.	multipeu		T	A		415765.7	4572415.4
1505	*Ceratonia siliqua*	5	110+82			T	G		415742.3	4572423.2
1506	*Ceratonia siliqua*	8	95			T	F		415733.7	4572426.3
1507	*Pinus halepensis*	8	<60						415718.9	4572432.4
1508	*Pinus pinea*	6	<60						415712.5	4572434.2
1509	*Pinus halepensis*	6	<60						415712.5	4572440.6
1510	*Pinus halepensis*	6	<60						415710.7	4572440.6
1511	*Ceratonia siliqua*	6	95			T	F		415707.2	4572441.9
1512	*Ceratonia siliqua*	6	80			T	F		415699.7	4572444.8
1513	*Pinus halepensis*	8	<60						415696.3	4572442.5
1514	*Pinus halepensis*	7	<60						415694.8	4572446.5
1515	*Ceratonia siliqua*	4	71			NT	--		415690.8	4572443.3
1516	*Pinus halepensis*	10	60-120						415681.4	4572449.4
1517	*Pinus halepensis*	12	<60						415682.4	4572451.4
1518	*Ceratonia siliqua*	9	216			T	H		415670.9	4572450.2
1519	*Ceratonia siliqua*	5	37			T	D		415636.5	4572465.1
1520	*Pinus halepensis*	14	60-120						415626.6	4572473.0
1521	*Pinus halepensis*	14	60-120		M2				415628.3	4572474.3
1522	*Pinus halepensis*	14	60-120		M2				415623.8	4572477.5
1523	*Pinus halepensis*	14	60-120		M2				415621.5	4572478.0
1524	*Pinus halepensis*	14	60-120		M2				415620.6	4572477.7
1525	*Quercus cerrioides*	4	20+13+8			T	D		415623.9	4572471.5
1526	*Pinus halepensis*	14	60-120						415596.6	4572480.6
1527	*Pinus halepensis*	14	60-120		M2				415602.7	4572486.0
1528	*Populus alba*	6	25+23			T	D		415574.1	4572493.3
1529	*Populus alba*	10	45		M1	T		D	415578.9	4572496.8
1530	*Pinus halepensis*	10	60-120						415565.8	4572499.3
1531	*Pinus halepensis*	14	>120						415564.7	4572500.7
1532	*Pinus halepensis*	10	60-120						415566.2	4572503.6
1533	*Pinus halepensis*	8	60-120		A				415535.5	4572542.7
1534	*Arbutus unedo*	4		multipeu	A	T	A		415536.0	4572541.6
1535	*Arbutus unedo*	4		multipeu	A	T	A		415534.7	4572543.7
1536	*Arbutus unedo*	4		multipeu	A	T	A		415533.1	4572549.2
1537	*Arbutus unedo*	4		multipeu	M1	T		A	415533.0	4572550.7
1538	*Arbutus unedo*	5		multipeu	A	T	A		415532.2	4572552.2
1539	*Arbutus unedo*	4		multipeu	A	T	A		415530.8	4572555.3
1540	*Arbutus unedo*	4		multipeu	A	T	A		415529.8	4572557.6
1541	*Crataegus monogyna*	3		multipeu		T	A		415538.4	4572528.0
1542	*Crataegus monogyna*	3,5		multipeu		T	A		415533.5	4572540.0
1543	*Crataegus monogyna*	5		multipeu		T	A		415530.6	4572548.4
1544	*Crataegus monogyna*	3,5		multipeu		T	A		415529.0	4572553.1
1545	*Crataegus monogyna*	3,5		multipeu		T	A		415527.7	4572557.5
1546	*Crataegus monogyna*	3,5		multipeu		T	A		415526.6	4572561.5
1547	*Arbutus unedo*	3		multipeu	A	T	A		415523.5	4572580.7
1548	*Arbutus unedo*	4		multipeu	A	T	A		415520.2	4572592.7
1549	*Crataegus monogyna*	3		multipeu		T	A		415518.5	4572590.3
1550	*Ceratonia siliqua*	9	78		M1	T		E	415526.0	4572509.2
1551	*Pinus halepensis*	9	60-120						415589.0	4572470.2
1552	*Pinus halepensis*	9	60-120						415611.8	4572458.4
1553	*Pistacia lentiscus*	3		multipeu		T	A		415641.4	4572447.3
1554	*Pinus halepensis*	16	>120	ubicació aproximada					415667.2	4572438.7
1555	*Pinus halepensis*	16	60-120	ubicació aproximada					415673.3	4572436.3
1556	*Pinus halepensis*	16	>120	ubicació aproximada					415679.2	4572433.9
1557	*Pinus halepensis*	12	60-120						415686.3	4572426.0
1558	*Pinus halepensis*	9	<60						415691.4	4572424.7
1559	*Pinus halepensis*	9	<60						415692.8	4572423.0
1560	*Pinus halepensis*	9	<60						415698.0	4572421.6
1561	*Pinus halepensis*	9	<60						415699.5	4572418.7
1562	*Pinus halepensis*	9	<60						415700.2	4572418.9
1563	*Ceratonia siliqua*	7	entre 30 i 65	8 peus, base ampla		T	H		415725.8	4572412.0
1564	*Ceratonia siliqua*	13	140		M1	T		G	415734.1	4572405.3
1565	*Pinus halepensis*	5	<60						415753.3	4572401.8
1566	*Ceratonia siliqua*	5	50		M1	T		E	415778.8	4572388.7
1567	*Pinus halepensis*	16	<120						415814.4	4572385.3
1568	*Ceratonia siliqua*	6	94			T	F		415825.0	4572383.4
1569	*Ceratonia siliqua*	8	90			T	F		415835.6	4572380.9
1570	*Pinus halepensis*	16	>120						415837.7	4572374.6
1571	*Pinus halepensis*	16	60-120						415839.0	4572375.7
1572	*Pinus halepensis*	16	<60						415840.5	4572375.6
1573	*Ceratonia siliqua*	8	105			T	G		415843.2	4572369.9
1574	*Pinus halepensis*	11	<60						415849.2	4572374.0
1575	*Ceratonia siliqua*	6	70			T	E		415852.9	4572375.5
1576	*Pinus halepensis*	10	<60						415854.5	4572369.9
1577	*Pinus halepensis*	10	<60						415852.9	4572371.0
1578	*Pinus halepensis*	10	<60						415861.5	4572371.6
1579	*Pinus halepensis*	10	<60	ubicació aproximada					415860.3	4572371.6
1580	*Pinus halepensis*	10	<60	ubicació aproximada					415862.9	4572372.1
1581	*Ceratonia siliqua*	4	58			T	E		415870.4	4572376.8
1582	*Ceratonia siliqua*	5	n.d.			T	D		415877.6	4572367.2
1583	*Ceratonia siliqua*	6	81			T	F		415890.1	4572362.9
1584	*Ceratonia siliqua*	6	82			T	F		415894.3	4572356.3
1585	*Pinus halepensis*	4	<60						415904.7	4572352.4

7.3.- PLÀNOLS ANNEX 21 (NOU) ACTUALITZACIÓ INVENTARI ARBRAT

FULL 01 DE 03

FULL 03 DE 03

FULL 02 DE 03

12. GARROFERAR DEL CAÇAGATS

51. PI DEL PLA DE CARAT

43. GARROFER DEL PLA DE QUERALT 2 (2de2)

42. GARROFER DEL PLA DE QUERALT 1 (1de2)

6ut A TRASPLANTAR:
* 3ut DE AL (cod: 548,550,551)
* 1ut DE LL (cod: 549)

11 Pinus halepensis de 8m_A TALLAR 20 Pinus halepensis de 14m_A TALLAR 4 Pinus halepensis de 16m_A TALLAR

* 50 Pinus halepensis de 8m_A TALLAR 50 Pinus halepensis de 12m_A TALLAR

40 Pinus halepensis de 16m_tallar

30 Pinus halepensis de 16m_A TALLAR

40 Pinus halepensis de 16m_A TALLAR

10ut A TRASPLANTAR:
* 7ut DE AL
* 3ut DE LL

14 Pinus halepensis de 16m_A TALLAR

35 Pinus halepensis de 16m_A TALLAR

12ut A TRASPLANTAR:
* 6ut AG mitjanes
* 6ut OV petites

ALZINAR DE LA RIERA DE CANYARS (N-Local)

40.- ROURE DE CAN QUATRE I (N-Local)

41.- ROURE DE CAN QUATRE 2 (N-Local)

46 ROURE DEL TORRENT DE CAN QUATRE (N-Local)

45 ROURE DEL TORRENT DE CAN QUATRE

ALZINAR DE LA RIERA DE CANYARS (N-Local)

44 GARROFER DEL PLA DE CANYARS (N-Local)

55. ALZINA DELS CANYARS

17 Pinus halepensis de 16m_A TALLAR

12ut A TRASPLANTAR:
* 12ut AL DE 4m

7ut A TRASPLANTAR:
* 6 CM (1 de 12m)
* 1 AE

LLEGENDA ARBRAT EXISTENT

- ARBRES CATALOGATS
- ARBREDES CATALOGADES
- ESPÈCIE T_CODI — ARBRES INVENTARIATS INDIVIDUALMENT A TRASPLANTAR
- ESPÈCIE R_CODI — ARBRES INVENTARIATS INDIVIDUALMENT A ELIMINAR
- ZONES NO INVENTARIADES INDIVIDUALMENT (T)

LLEGENDA

- ÀMBIT DE PROJECTE (Sector E Canyars i sector F Calamot)
- ÀMBIT D'ACTUACIÓ

QUADRE RESUM ARBRAT EXISTENT

	INVENTARIATS INDIVIDUALMENT	ZONES NO INV. INDIVIDUALMENT	ARBRES CATALOGATS	ARBREDES CATALOGADES	TOTAL (ut)
ARBRES A TRASPLANTAR	54	29	0	12 (sector P)	54+29+12= 95
ARBRES A ELIMINAR	43	311	0	0	43+311=354

Ajuntament de Gavà

CONSULTING: ARUP OUA

L'ENGINYER AUTOR DEL PROJECTE:
ESTEVE RIBA GENESCÀ (OUA)
Eccp, Num Col: 25288

ESCALES:
DIN A3: 1/4.000
DIN A1: 1/2.000

TÍTOL DEL PROJECTE:
MODIFICACIÓ DEL PROJECTE EXECUTIU DE LES OBRES D'URBANITZACIÓ DEL SECTOR PLA DE PONENT DE GAVÀ: ACTUALITZACIÓ DE PREUS I NORMATIVA D'EXECUCIÓ DE L'ACTUACIÓ AUTÒNOMA DELS PARCS DE RIBERA DE CANYARS I CALAMOT

NOM DEL PLÀNOL:
ANNEX 21. (NOU) ACTUALITZACIÓ INVENTARI ARBRAT ARBRES AFECTATS CANYARS
PLANTA CONJUNT

DATA: DESEMBRE 2024

NOM DEL DIBUIX:

PLÀNOL Núm.: A21.1

FULL 1 DE 4

LLEGENDA ARBRAT EXISTENT

- ARBRES CATALOGATS
- ARBREDES CATALOGADES
- ESPÈCIE T_CODI — ARBRES INVENTARIATS INDIVIDUALMENT A TRASPLANTAR
- ESPÈCIE R_CODI — ARBRES INVENTARIATS INDIVIDUALMENT A ELIMINAR
- ZONES NO INVENTARIADES INDIVIDUALMENT (T)

LLEGENDA

- ÀMBIT DE PROJECTE (Sector E Canyars i sector F Calamot)
- ÀMBIT D'ACTUACIÓ

43. GARROFER DEL PLA DE QUERALT 2 (2de2)

42. GARROFER DEL PLA DE QUERALT 1 (1de2)

4ut A TRASPLANTAR:
*_3ut DE AL (codi: 548,550,551)
*_1ut DE LL (codi 549)

11 Pinus halepensis de 8m_A TALLAR 20 Pinus halepensis de 14m_A TALLAR 4 Pinus halepensis de 16m_A TALLAR

50 Pinus halepensis de 8m_A TALLAR 50 Pinus halepensis de 12m_A TALLAR

30 Pinus halepensis de 16m_A TALLAR

40 Pinus halepensis de 16m_talllar

40 Pinus halepensis de 16m_A TALLAR

A B C D E F G

T.M. GAVÀ

10ut A TRASPLANTAR :
*_7ut DE AL
*_3ut DE LL

14 Pinus halepensis de 16m_A TALLAR

35 Pinus halepensis de 16m_A TALLAR

QUADRE RESUM ARBRAT EXISTENT

	INVENTARIATS INDIVIDUALMENT	ZONES NO INV. INDIVIDUALMENT	ARBRES CATALOGATS	ARBREDES CATALOGADES	TOTAL (ut)
ARBRES A TRASPLANTAR	54	29	0	12 (sector P)	54+29+12= 95
ARBRES A ELIMINAR	43	311	0	0	43+311=354

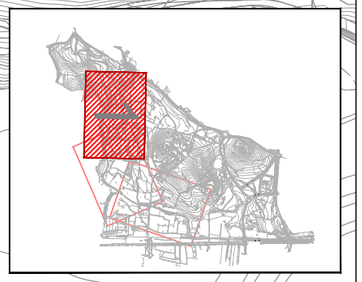

Ajuntament de Gavà

CONSULTING: ARUP OUA

L'ENGINYER AUTOR DEL PROJECTE:
ESTEVE RIBA GENESCÀ (OUA)
Eccp, Num Col: 25288

ESCALES:
DIN A3: 1/2.000
DIN A1: 1/1.000

TÍTOL DEL PROJECTE:
MODIFICACIÓ DEL PROJECTE EXECUTIU DE LES OBRES D'URBANITZACIÓ DEL SECTOR PLA DE PONENT DE GAVÀ: ACTUALITZACIÓ DE PREUS I NORMATIVA D'EXECUCIÓ DE L'ACTUACIÓ AUTÒNOMA DELS PARCS DE RIBERA DE CANYARS I CALAMOT

NOM DEL PLÀNOL:
ANNEX 21 (NOU). ACTUALITZACIÓINVENTARI ARBRAT
ARBRES AFECTATS CANYARS
QUADRANT 1

DATA: DESEMBRE 2024

NOM DEL DIBUIX:

PLÀNOL Núm.: A21.1

FULL 2 DE 4

LLEGENDA ARBRAT EXISTENT

- ARBRES CATALOGATS
- ARBREDES CATALOGADES
- ESPÈCIE T_CODI — ARBRES INVENTARIATS INDIVIDUALMENT A TRASPLANTAR
- ESPÈCIE R_CODI — ARBRES INVENTARIATS INDIVIDUALMENT A ELIMINAR
- ZONES NO INVENTARIADES INDIVIDUALMENT (T)

LLEGENDA

- ÀMBIT DE PROJECTE (Sector E Canyars i sector F Calamot)
- ÀMBIT D'ACTUACIÓ

46.ROURE DEL TORRENT DE CAN QUATRE (N-Local)

15- ROUREDA DEL TORRENT DE CAN QUATRE

40 - ROURE DE CAN QUATRE 1 (N-Local)

41- ROURE DE CAN QUATRE 2 (N-Local)

ALZINAR DE LA RIERA DE CANYARS (N-Local)

53. ALZINA DELS CANYARS

T.M. GAVÀ

17 Pinus halepensis de 16m A TALLAR

12ut A TRASPLANTAR:
* 12ut AL DE 4m

7ut A TRASPLANTAR:
* 6 OM (1 de 12m)
* 1 AE

QUADRE RESUM ARBRAT EXISTENT

	INVENTARIATS INDIVIDUALMENT	ZONES NO INV. INDIVIDUALMENT	ARBRES CATALOGATS	ARBREDES CATALOGADES	TOTAL (ut)
ARBRES A TRASPLANTAR	54	29	0	12 (sector P)	54+29+12= 95
ARBRES A ELIMINAR	43	311	0	0	43+311=354

Ajuntament de Gavà

CONSULTING: ARUP OUA

L'ENGINYER AUTOR DEL PROJECTE:
ESTEVE RIBA GENESCÀ (OUA)
Eccp, Num Col: 25288

ESCALES:
DIN A3: 1/2.000
DIN A1: 1/1.000

TÍTOL DEL PROJECTE:
MODIFICACIÓ DEL PROJECTE EXECUTIU DE LES OBRES D'URBANITZACIÓ DEL SECTOR PLA DE PONENT DE GAVÀ: ACTUALITZACIÓ DE PREUS I NORMATIVA D'EXECUCIÓ DE L'ACTUACIÓ AUTÒNOMA DELS PARCS DE RIBERA DE CANYARS I CALAMOT

NOM DEL PLÀNOL:
ANNEX 21 (NOU). ACTUALITZACIÓ INVENTARI ARBRAT ARBRES AFECTATS CANYARS
QUADRANT 2

DATA: DESEMBRE 2024

NOM DEL DIBUIX:

PLÀNOL Núm.: A21.1

FULL 3 DE 4

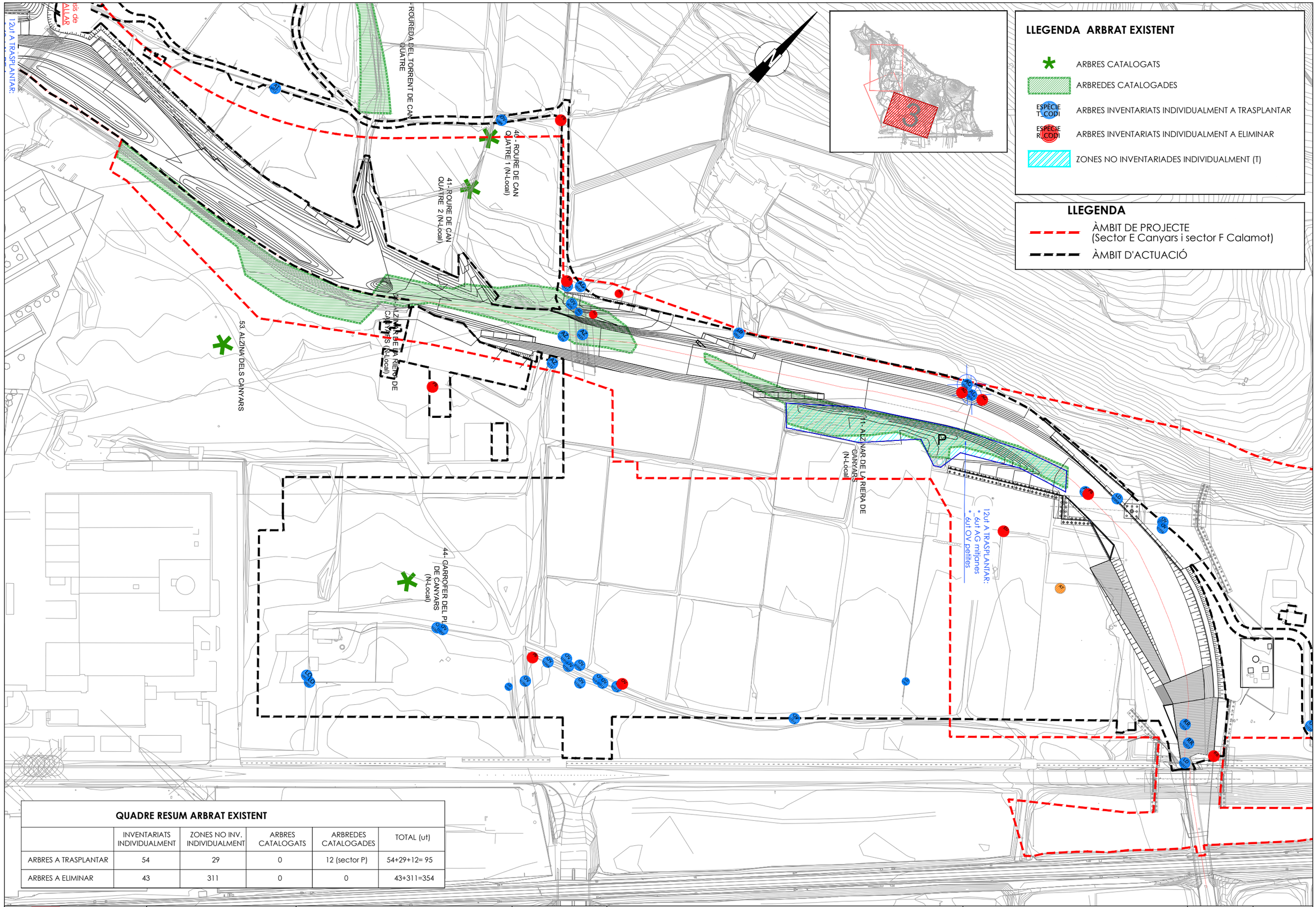

QUADRE RESUM ARBRAT EXISTENT

	INVENTARIATS INDIVIDUALMENT	ZONES NO INV. INDIVIDUALMENT	ARBRES CATALOGATS	ARBREDES CATALOGADES	TOTAL (ut)
ARBRES A TRASPLANTAR	54	29	0	12 (sector P)	54+29+12= 95
ARBRES A ELIMINAR	43	311	0	0	43+311=354

Ajuntament de Gavà

CONSULTING: ARUP OUA

L'ENGINYER AUTOR DEL PROJECTE:
ESTEVE RIBA GENESCÀ (OUA)
Eccp, Num Col: 25288

ESCALES:
DIN A3: 1/2.000
DIN A1: 1/1.000

TÍTOL DEL PROJECTE:
MODIFICACIÓ DEL PROJECTE EXECUTIU DE LES OBRES D'URBANITZACIÓ DEL SECTOR PLA DE PONENT DE GAVÀ: ACTUALITZACIÓ DE PREUS I NORMATIVA D'EXECUCIÓ DE L'ACTUACIÓ AUTÒNOMA DELS PARCS DE RIBERA DE CANYARS I CALAMOT

NOM DEL PLÀNOL:
ANNEX 21 (NOU). ACTUALITZACIÓ INVENTARI ARBRAT ARBRES AFECTATS CANYARS
QUADRANT 3

DATA: DESEMBRE 2024

NOM DEL DIBUIX:

PLÀNOL Núm.: A21.1

FULL 4 DE 4

06. JARDINS DE CAN RIBES (SUSCEPTIBLE CATALOGACIO)

06. ARBREDA PÚBLICA DE CAN RIBES

37.- GARROFER DE LA MASIA DE L'HORTA 1 (1de2)

08.GARROFERAR DEL PARC DEL CALAMOT

38.- GARROFER DE LA MASIA DE L'HORTA 2 (2de2)

39. OLIVERA DE LA MASIA DE L'HORTA

FULL 01 DE 02

FULL 02 DE 02

14. ROUREDA del TORRENT del CALAMOT

45. GARROFER DE CAN TORRENTS

9ut A RESPECTAR:
*_3ut R<R
*_1ut AZ
*_1ut LD
*_1ut AG
*_3ut LL

T

QUADRE RESUM ARBRAT EXISTENT

	INVENTARIATS INDIVIDUALMENT	ZONES INV. INDIVIDUALMENT	ARBRES CATALOGATS	ARBREDES CATALOGADES	TOTAL (ut)
ARBRES A TRASPLANTAR	15	0	0	0	15
ARBRES A ELIMINAR	4	0	0	0	4

LLEGENDA

- ÀMBIT DE PROJECTE (Sector E Canyars i sector F Calamot)
- ÀMBIT D'ACTUACIÓ

LLEGENDA ARBRAT EXISTENT

- ARBRES CATALOGATS
- ARBREDES CATALOGADES
- ESPÈCIE T_CODI — ARBRES INVENTARIATS INDIVIDUALMENT A TRASPLANTAR
- ESPÈCIE R_CODI — ARBRES INVENTARIATS INDIVIDUALMENT A ELIMINAR
- ZONES NO INVENTARIADES INDIVIDUALMENT (T)

Ajuntament de Gavà

CONSULTING: ARUP OUA

L'ENGINYER AUTOR DEL PROJECTE:
ESTEVE RIBA GENESCÀ (OUA)
Eccp, Num Col: 25288

ESCALES:
DIN A3: 1/2.000
DIN A1: 1/1.000

TÍTOL DEL PROJECTE:
MODIFICACIÓ DEL PROJECTE EXECUTIU DE LES OBRES D'URBANITZACIÓ DEL SECTOR PLA DE PONENT DE GAVÀ: ACTUALITZACIÓ DE PREUS I NORMATIVA D'EXECUCIÓ DE L'ACTUACIÓ AUTÒNOMA DELS PARCS DE RIBERA DE CANYARS I CALAMOT

NOM DEL PLÀNOL:
ANNEX 21 (NOU). ACTUALITZACIÓ 'INVENTARI ARBRAT ARBRES AFECTATS CALAMOT
PLANTA CONJUNT

DATA: DESEMBRE 2024

PLÀNOL Núm.: A21.2

NOM DEL DIBUIX:

FULL 1 DE 3

QUADRE RESUM ARBRAT EXISTENT

	INVENTARIATS INDIVIDUALMENT	ZONES INV. INDIVIDUALMENT	ARBRES CATALOGATS	ARBREDES CATALOGADES	TOTAL (ut)
ARBRES A TRASPLANTAR	15	0	0	0	15
ARBRES A ELIMINAR	4	0	0	0	4

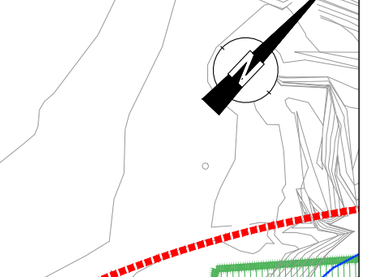

LLEGENDA ARBRAT EXISTENT

- ARBRES CATALOGATS
- ARBREDES CATALOGADES
- ESPÈCIE T_CODI — ARBRES INVENTARIATS INDIVIDUALMENT A TRASPLANTAR
- ESPÈCIE R_CODI — ARBRES INVENTARIATS INDIVIDUALMENT A ELIMINAR
- ZONES NO INVENTARIADES INDIVIDUALMENT (T)

LLEGENDA

- ÀMBIT DE PROJECTE (Sector E Canyars i sector F Calamot)
- ÀMBIT D'ACTUACIÓ

Ajuntament de Gavà

CONSULTING: ARUP OUA

L'ENGINYER AUTOR DEL PROJECTE:
ESTEVE RIBA GENESCÀ (OUA)
Eccp, Num Col: 25288

ESCALES:
DIN A3: 1/1000
DIN A1: 1/500

TÍTOL DEL PROJECTE:
MODIFICACIÓ DEL PROJECTE EXECUTIU DE LES OBRES D'URBANITZACIÓ DEL SECTOR PLA DE PONENT DE GAVÀ: ACTUALITZACIÓ DE PREUS I NORMATIVA D'EXECUCIÓ DE L'ACTUACIÓ AUTÒNOMA DELS PARCS DE RIBERA DE CANYARS I CALAMOT

NOM DEL PLÀNOL:
ANNEX 21 (NOU). ACTUALITZACIÓ INVENTARI ARBRAT ARBRES AFECTATS CALAMOT
QUADRANT 1

DATA: DESEMBRE 2024

NOM DEL DIBUIX:

PLÀNOL Núm.: A21.2

FULL 2 DE 3

14. ROUREDA del TORRENT del CALAMOT

45. GARROFER DE CAN TORRENTS

9ut A RESPECTAR:
*_3ut R<R
*_1ut AZ
*_1ut LD
*_1ut AG
*_3ut LL

T



QUADRE RESUM ARBRAT EXISTENT

	INVENTARIATS INDIVIDUALMENT	ZONES INV. INDIVIDUALMENT	ARBRES CATALOGATS	ARBREDES CATALOGADES	TOTAL (ut)
ARBRES A TRASPLANTAR	15	0	0	0	15
ARBRES A ELIMINAR	4	0	0	0	4

LLEGENDA ARBRAT EXISTENT

- ARBRES CATALOGATS
- ARBREDES CATALOGADES
- ESPÈCIE T_CODI — ARBRES INVENTARIATS INDIVIDUALMENT A TRASPLANTAR
- ESPÈCIE R_CODI — ARBRES INVENTARIATS INDIVIDUALMENT A ELIMINAR
- ZONES NO INVENTARIADES INDIVIDUALMENT (T)

LLEGENDA

- ÀMBIT DE PROJECTE (Sector E Canyars i sector F Calamot)
- ÀMBIT D'ACTUACIÓ

Ajuntament de Gavà

CONSULTING: ARUP OUA

L'ENGINYER AUTOR DEL PROJECTE:
ESTEVE RIBA GENESCÀ (OUA)
Eccp, Num Col: 25288

ESCALES:
DIN A3: 1/1.000
DIN A1: 1/500

TÍTOL DEL PROJECTE:
MODIFICACIÓ DEL PROJECTE EXECUTIU DE LES OBRES D'URBANITZACIÓ DEL SECTOR PLA DE PONENT DE GAVÀ: ACTUALITZACIÓ DE PREUS I NORMATIVA D'EXECUCIÓ DE L'ACTUACIÓ AUTÒNOMA DELS PARCS DE RIBERA DE CANYARS I CALAMOT

NOM DEL PLÀNOL:
ANNEX 21 (NOU). ACTUALITZACIÓ INVENTARI ARBRAT
ARBRES AFECTATS CALAMOT
PARC DE RIBERA DE CALAMOT

DATA: DESEMBRE 2024

NOM DEL DIBUIX:

PLÀNOL NÚM.: A2.2

FULL 3 DE 3

FULL 01 DE 03

FULL 03 DE 03

FULL 02 DE 03

12. GARROFER AR DEL CAÇADOR

51. PI DEL PLA DE CARAT

46 ROURE DEL TORRENT DE CAN QUATRE (N.Local)

ROUREDA EL TORRENT QUATRE

44 GARROFER DEL PLA DE CANYARS (N.Local)

53. ALZINA DELS CANYARS

43. GARROFER DEL PLA DE QUERALT 2 (2de2)

42. GARROFER DEL PLA DE QUERALT 1 (1de2)

10ut A TRASPLANTAR:
* 3ut DE AL (cod: 548,550,551)
* 1ut DE LL (cod 549)

10ut A TRASPLANTAR:
3ut DE AL
3ut DE LL

QUADRE RESUM ARBRAT EXISTENT

	INVENTARIATS INDIVIDUALMENT	ZONES INV. INDIVIDUALMENT	ARBRES CATALOGATS	ARBREDES CATALOGADES	TOTAL (ut)
ARBRES A TRASPLANTAR	54	29	0	12 (sector P)	54+29+12= 95

NOTA: ELS GARROFERS (12t) ES REPLANTARAN EN UNA PARCEL·LA DETERMINADA PER L'AJUNTAMENT

LLEGENDA

- ESPÈCIE T_CODI — ARBRES INVENTARIATS INDIVIDUALMENT A TRASPLANTAR
- ESPÈCIE CODI — ARBRES INVENTARIATS INDIVIDUALMENT A REPLANTAR
- ARBRES CATALOGATS
- ARBREDES CATALOGADES
- ZONES NO INVENTARIADES INDIVIDUALMENT (T)

LLEGENDA

- ÀMBIT DE PROJECTE (Sector E Canyars i sector F Calamot)
- ÀMBIT D'ACTUACIÓ

Ajuntament de Gavà

CONSULTING: ARUP OUA

L'ENGINYER AUTOR DEL PROJECTE:
ESTEVE RIBA GENESCÀ (OUA)
Eccp, Num Col: 25288

ESCALES:
DIN A3: 1/4.000
DIN A1: 1/2.000

TÍTOL DEL PROJECTE:
MODIFICACIÓ DEL PROJECTE EXECUTIU DE LES OBRES D'URBANITZACIÓ DEL SECTOR PLA DE PONENT DE GAVÀ: ACTUALITZACIÓ DE PREUS I NORMATIVA D'EXECUCIÓ DE L'ACTUACIÓ AUTÒNOMA DELS PARCS DE RIBERA DE CANYARS I CALAMOT

NOM DEL PLÀNOL:
ANNEX 21 (NOU).ACTUALITZACIÓ INVENTARI ARBRAT DESTÍ DELS ARBRES TRASPLANTATS CANYARS
PLANTA CONJUNT

DATA: DESEMBRE 2024

NOM DEL DIBUIX:

PLÀNOL Núm.: A21.3

FULL 1 DE 4

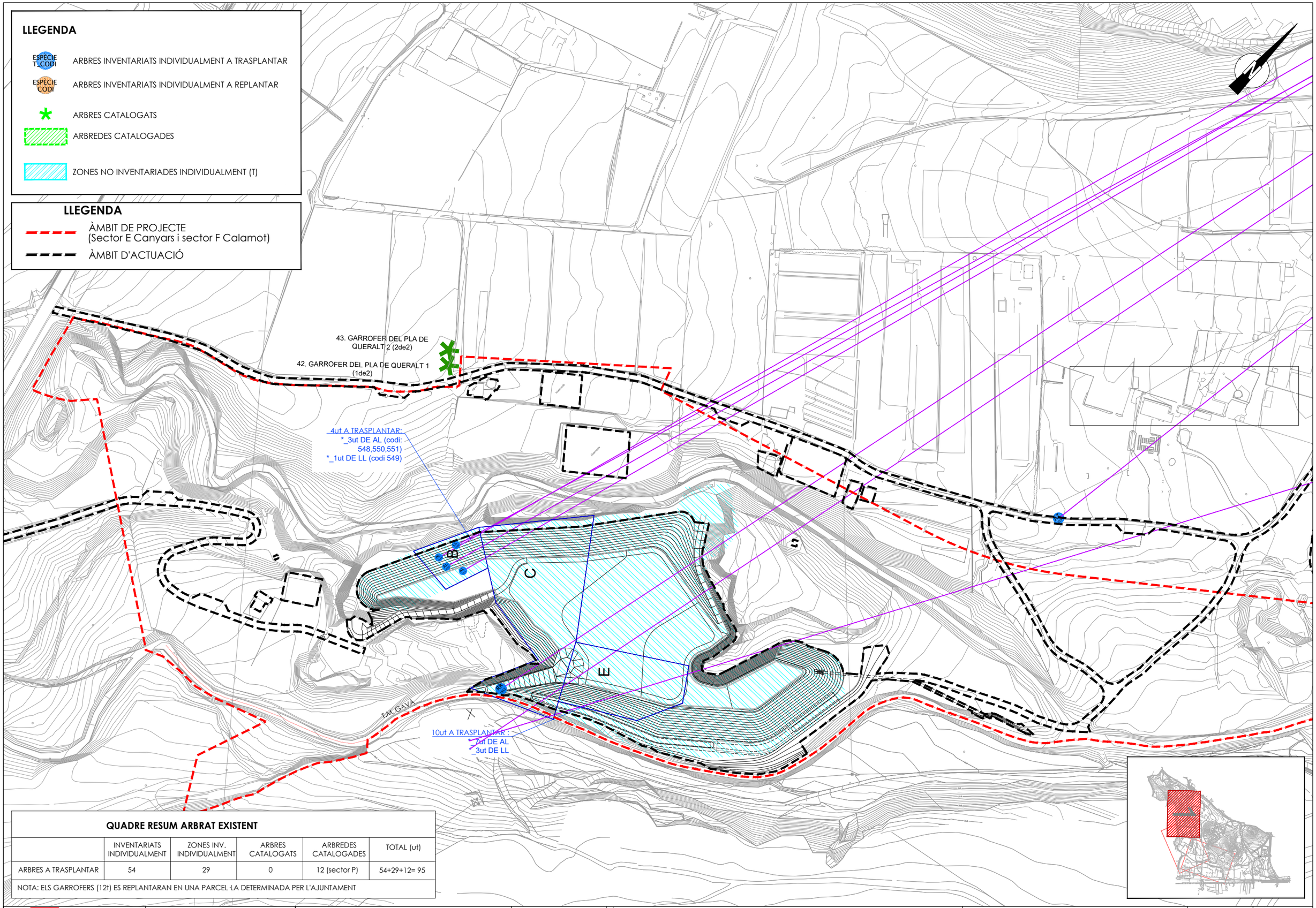

QUADRE RESUM ARBRAT EXISTENT

	INVENTARIATS INDIVIDUALMENT	ZONES INV. INDIVIDUALMENT	ARBRES CATALOGATS	ARBREDES CATALOGADES	TOTAL (ut)
ARBRES A TRASPLANTAR	54	29	0	12 (sector P)	54+29+12= 95

NOTA: ELS GARROFERS (12t) ES REPLANTARAN EN UNA PARCEL·LA DETERMINADA PER L'AJUNTAMENT

Ajuntament de Gavà

CONSULTING: ARUP OUA

L'ENGINYER AUTOR DEL PROJECTE:
ESTEVE RIBA GENESCÀ (OUA)
Eccp, Num Col: 25288

ESCALES:
DIN A3: 1/2.000
DIN A1: 1/1.000

TÍTOL DEL PROJECTE:
MODIFICACIÓ DEL PROJECTE EXECUTIU DE LES OBRES D'URBANITZACIÓ DEL SECTOR PLA DE PONENT DE GAVÀ: ACTUALITZACIÓ DE PREUS I NORMATIVA D'EXECUCIÓ DE L'ACTUACIÓ AUTÒNOMA DELS PARCS DE RIBERA DE CANYARS I CALAMOT

NOM DEL PLÀNOL:
ANNEX 21 (NOU). ACTUALITZACIÓ INVENTARI ARBRAT DESTÍ DELS ARBRES TRASPLANTATS CANYARS
QUADRANT 1

DATA: DESEMBRE 2024

NOM DEL DIBUIX:

PLÀNOL Núm.: A21.3

FULL 2 DE 4

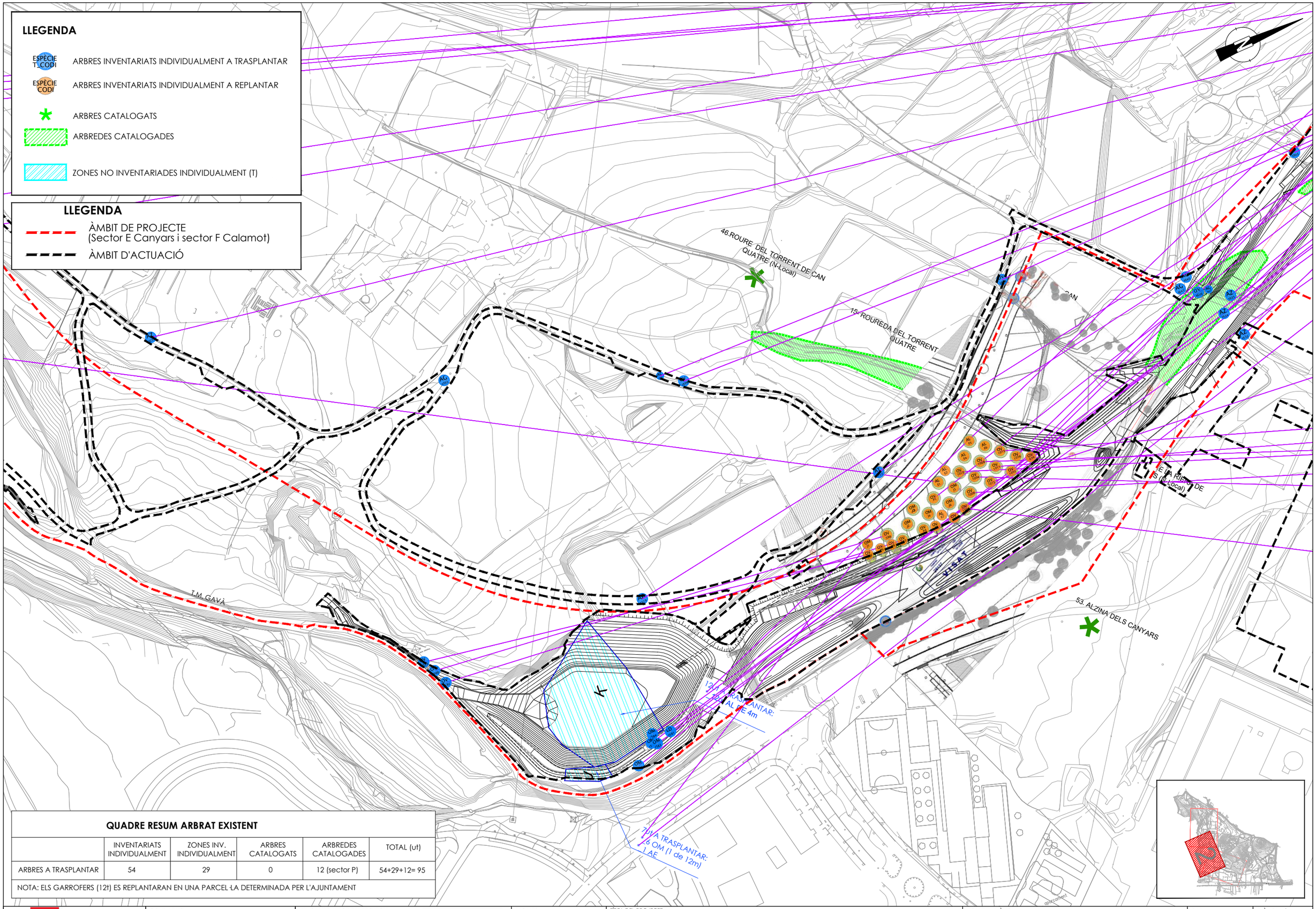

QUADRE RESUM ARBRAT EXISTENT

	INVENTARIATS INDIVIDUALMENT	ZONES INV. INDIVIDUALMENT	ARBRES CATALOGATS	ARBREDES CATALOGADES	TOTAL (ut)
ARBRES A TRASPLANTAR	54	29	0	12 (sector P)	54+29+12= 95

NOTA: ELS GARROFERS (12t) ES REPLANTARAN EN UNA PARCEL·LA DETERMINADA PER L'AJUNTAMENT

Ajuntament de Gavà

CONSULTING: ARUP OUA

L'ENGINYER AUTOR DEL PROJECTE:
ESTEVE RIBA GENESCÀ (OUA)
Eccp, Num Col: 25288

ESCALES:
DIN A3: 1/2.000
DIN A1: 1/1.000

TÍTOL DEL PROJECTE:
MODIFICACIÓ DEL PROJECTE EXECUTIU DE LES OBRES D'URBANITZACIÓ DEL SECTOR PLA DE PONENT DE GAVÀ: ACTUALITZACIÓ DE PREUS I NORMATIVA D'EXECUCIÓ DE L'ACTUACIÓ AUTÒNOMA DELS PARCS DE RIBERA DE CANYARS I CALAMOT

NOM DEL PLÀNOL:
ANNEX 21 (NOU). ACTUALITZACIÓINVENTARI ARBRAT DESTÍ DELS ARBRES TRASPLANTATS CANYARS
QUADRANT 2

DATA: DESEMBRE 2024

NOM DEL DIBUIX:

PLÀNOL Núm.: A21.3

FULL 3 DE 4

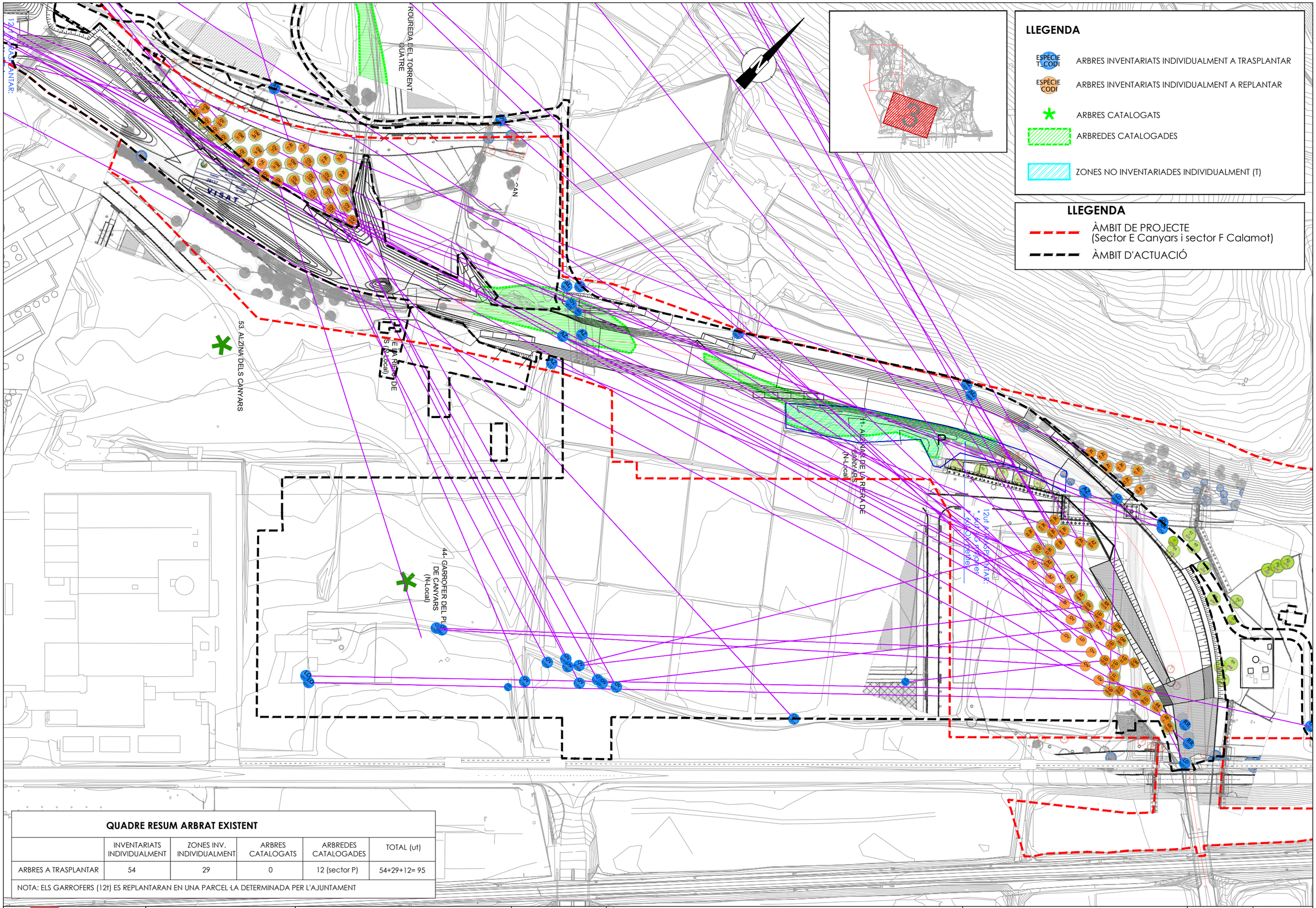

QUADRE RESUM ARBRAT EXISTENT

	INVENTARIATS INDIVIDUALMENT	ZONES INV. INDIVIDUALMENT	ARBRES CATALOGATS	ARBREDES CATALOGADES	TOTAL (ut)
ARBRES A TRASPLANTAR	54	29	0	12 (sector P)	54+29+12= 95
NOTA: ELS GARROFERS (12t) ES REPLANTARAN EN UNA PARCEL·LA DETERMINADA PER L'AJUNTAMENT					

Ajuntament de Gavà

CONSULTING: ARUP OUA

L'ENGINYER AUTOR DEL PROJECTE:
ESTEVE RIBA GENESCÀ (OUA)
Eccp, Num Col: 25288

ESCALES:
DIN A3: 1/2.000
DIN A1: 1/1.000

TÍTOL DEL PROJECTE:
MODIFICACIÓ DEL PROJECTE EXECUTIU DE LES OBRES D'URBANITZACIÓ DEL SECTOR PLA DE PONENT DE GAVÀ: ACTUALITZACIÓ DE PREUS I NORMATIVA D'EXECUCIÓ DE L'ACTUACIÓ AUTÒNOMA DELS PARCS DE RIBERA DE CANYARS I CALAMOT

NOM DEL PLÀNOL:
ANNEX 21 (NOU). ACTUALITZACIÓ INVENTARI 'ARBRAT DESTÍ DELS ARBRES TRASPLANTATS CANYARS
QUADRANT 3

DATA: DESEMBRE 2024

NOM DEL DIBUIX:

PLÀNOL Núm.: A21.3

FULL 4 DE 4

06. JARDINS DE CAN RIBES (SUSCEPTIBLE CATALOGACIÓ)

06. ARBREDA PÚBLICA DE CAN RIBES

37. GARROFER DE LA MASIA DE L'HORTA 1 (1de2)

08.GARROFERAR DEL PARC DEL CALAMOT

38. GARROFER DE LA MASIA DE L'HORTA 2 (2de2)

39. OLIVERA DE LA MASIA DE L'HORTA

FULL 01 DE 02

FULL 02 DE 02

14. ROUREDA del TORRENT del CALAMOT

9ut A RESPECTAR:
*_3ut R<R
*_1ut AZ
*_1ut LD
*_1ut AG
*_3ut LL

48. GARROFER DE CAN TORRENTS

T

VISAT

QUADRE RESUM ARBRAT EXISTENT

	INVENTARIATS INDIVIDUALMENT	ZONES INV. INDIVIDUALMENT	ARBRES CATALOGATS	ARBREDES CATALOGADES	TOTAL (ut)
ARBRES A TRASPLANTAR	15	0	0	0	15
NOTA: ELS GARROFERS (1 ut) ES REPLANTARAN EN UNA PARCEL·LA DETERMINADA PER L'AJUNTAMENT					

LLEGENDA

- ÀMBIT DE PROJECTE (Sector E Canyars i sector F Calamot)
- ÀMBIT D'ACTUACIÓ

LLEGENDA

- ESPÈCIE T.CODI — ARBRES INVENTARIATS INDIVIDUALMENT A TRASPLANTAR
- ESPÈCIE CODI — ARBRES INVENTARIATS INDIVIDUALMENT A REPLANTAR
- ARBRES CATALOGATS
- ARBREDES CATALOGADES
- ZONES NO INVENTARIADES INDIVIDUALMENT (T)

Ajuntament de Gavà

CONSULTING: ARUP OUA

L'ENGINYER AUTOR DEL PROJECTE:
ESTEVE RIBA GENESCÀ (OUA)
Eccp, Num Col: 25288

ESCALES:
DIN A3: 1/2.000
DIN A1: 1/1.000

TÍTOL DEL PROJECTE:
MODIFICACIÓ DEL PROJECTE EXECUTIU DE LES OBRES D'URBANITZACIÓ DEL SECTOR PLA DE PONENT DE GAVÀ: ACTUALITZACIÓ DE PREUS I NORMATIVA D'EXECUCIÓ DE L'ACTUACIÓ AUTÒNOMA DELS PARCS DE RIBERA DE CANYARS I CALAMOT

NOM DEL PLÀNOL:
ANNEX 21 (NOU). ACTUALITZACIÓ INVENTARI ARBRAT DESTÍ DELS ARBRES TRASPLANTATS CALAMOT
PLANTA CONJUNT

DATA: DESEMBRE 2024

NOM DEL DIBUIX:

PLÀNOL Núm.: A21.4

FULL 1 DE 3

QUADRE RESUM ARBRAT EXISTENT

	INVENTARIATS INDIVIDUALMENT	ZONES INV. INDIVIDUALMENT	ARBRES CATALOGATS	ARBREDES CATALOGADES	TOTAL (ut)
ARBRES A TRASPLANTAR	15	0	0	0	15
NOTA: ELS GARROFERS (1 ut) ES REPLANTARAN EN UNA PARCEL·LA DETERMINADA PER L'AJUNTAMENT					



LLEGENDA

- ESPÈCIE T\CODI — ARBRES INVENTARIATS INDIVIDUALMENT A TRASPLANTAR
- ESPÈCIE CODI — ARBRES INVENTARIATS INDIVIDUALMENT A REPLANTAR
- ARBRES CATALOGATS
- ARBREDES CATALOGADES
- ZONES NO INVENTARIADES INDIVIDUALMENT (T)

LLEGENDA

ÀMBIT DE PROJECTE
(Sector E Canyars i sector F Calamot)

ÀMBIT D'ACTUACIÓ

Ajuntament de Gavà

CONSULTING:
ARUP OUA

L'ENGINYER AUTOR DEL PROJECTE:
ESTEVE RIBA GENESCÀ (OUA)
Eccp, Num Col: 25288

ESCALES:
DIN A3: 1/1000
DIN A1: 1/500

TÍTOL DEL PROJECTE:
MODIFICACIÓ DEL PROJECTE EXECUTIU DE LES OBRES D'URBANITZACIÓ DEL SECTOR PLA DE PONENT DE GAVÀ: ACTUALITZACIÓ DE PREUS I NORMATIVA D'EXECUCIÓ DE L'ACTUACIÓ AUTÒNOMA DELS PARCS DE RIBERA DE CANYARS I CALAMOT

NOM DEL PLÀNOL:
ANNEX 21 (NOU). ACTUALITZACIÓ INVENTARI ARBRAT DESTÍ DELS ARBRES TRASPLANTATS CALAMOT
QUADRANT 1

DATA: DESEMBRE 2024

NOM DEL DIBUIX:

PLÀNOL Núm.: A21.4

FULL 2 DE 3

14. ROUREDA del TORRENT del CALAMOT

45. GARROFER DE CAN TORRENTS

9ut A RESPECTAR:
*_3ut R<R
*_1ut AZ
*_1ut LD
*_1ut AG
*_3ut LL



QUADRE RESUM ARBRAT EXISTENT

	INVENTARIATS INDIVIDUALMENT	ZONES INV. INDIVIDUALMENT	ARBRES CATALOGATS	ARBREDES CATALOGADES	TOTAL (ut)
ARBRES A TRASPLANTAR	15	0	0	0	15

NOTA: ELS GARROFERS (1 ut) ES REPLANTARAN EN UNA PARCEL·LA DETERMINADA PER L'AJUNTAMENT

LLEGENDA

- ARBRES INVENTARIATS INDIVIDUALMENT A TRASPLANTAR
- ARBRES INVENTARIATS INDIVIDUALMENT A REPLANTAR
- ARBRES CATALOGATS
- ARBREDES CATALOGADES
- ZONES NO INVENTARIADES INDIVIDUALMENT (T)

LLEGENDA

- ÀMBIT DE PROJECTE (Sector E Canyars i sector F Calamot)
- ÀMBIT D'ACTUACIÓ

Ajuntament de Gavà

CONSULTING: ARUP OUA

L'ENGINYER AUTOR DEL PROJECTE:
ESTEVE RIBA GENESCÀ (OUA)
Eccp, Num Col: 25288

ESCALES:
DIN A3: 1/1.000
DIN A1: 1/500

TÍTOL DEL PROJECTE:
MODIFICACIÓ DEL PROJECTE EXECUTIU DE LES OBRES D'URBANITZACIÓ DEL SECTOR PLA DE PONENT DE GAVÀ: ACTUALITZACIÓ DE PREUS I NORMATIVA D'EXECUCIÓ DE L'ACTUACIÓ AUTÒNOMA DELS PARCS DE RIBERA DE CANYARS I CALAMOT

NOM DEL PLÀNOL:
ANNEX 21 (NOU). ACTUALITZACIÓ INVENTARI ARBRAT DESTÍ DELS ARBRES TRASPLANTATS CALAMOT
QUADRANT 2

DATA: DESEMBRE 2024

PLÀNOL Núm.: A21.4

NOM DEL DIBUIX:

FULL 3 DE 3

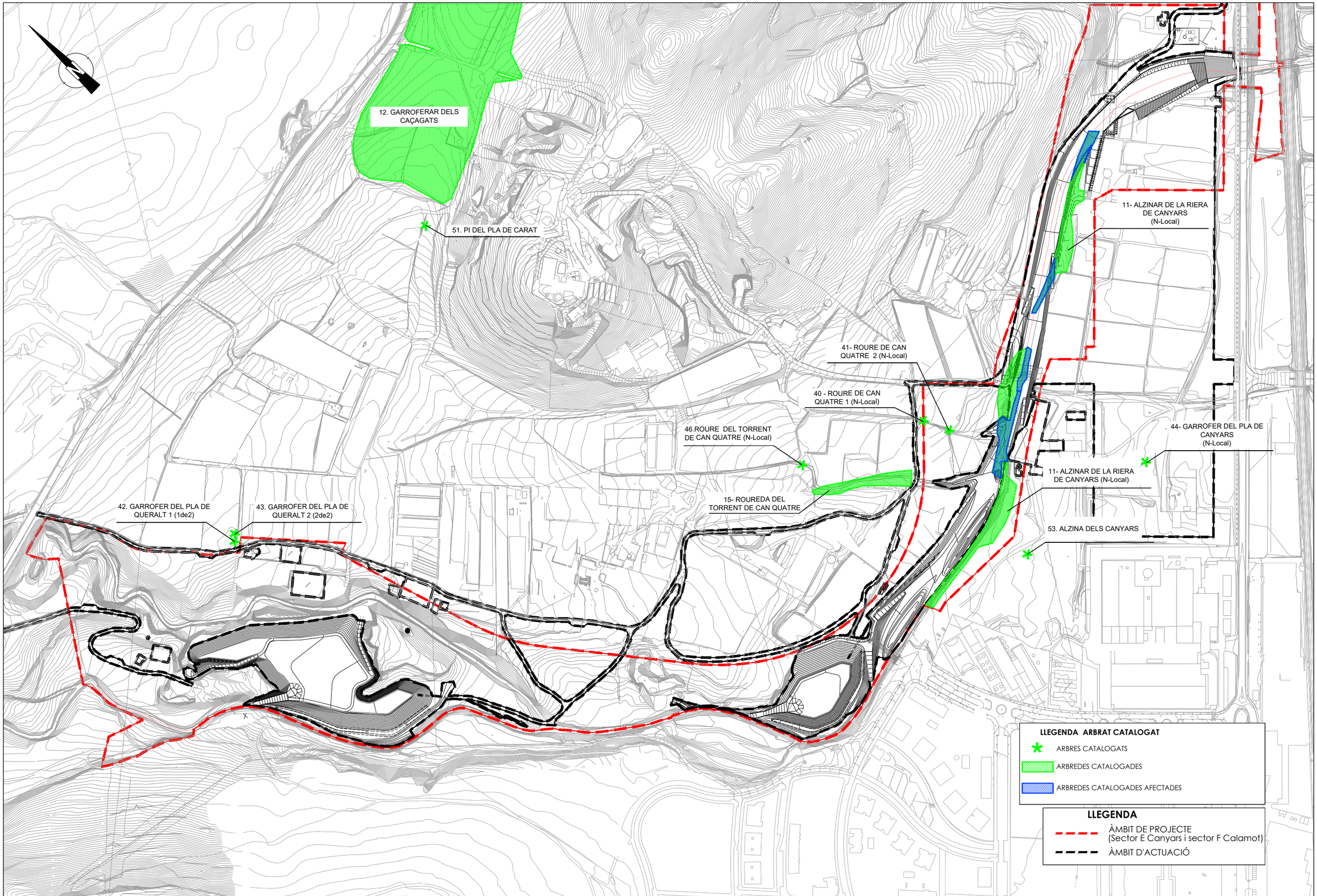

Ajuntament de Gavà

CONSULTING: ARUP OUA

L'ENGINYER AUTOR DEL PROJECTE:
ESTEVE RIBA GENESCÀ (OUA)
Eccp, Num Col: 25288

ESCALES:
DIN A3: 1/4.000
DIN A1: 1/2.000

TÍTOL DEL PROJECTE:
MODIFICACIÓ DEL PROJECTE EXECUTIU DE LES OBRES D'URBANITZACIÓ DEL SECTOR PLA DE PONENT DE GAVÀ: ACTUALITZACIÓ DE PREUS I NORMATIVA D'EXECUCIÓ DE L'ACTUACIÓ AUTÒNOMA DELS PARCS DE RIBERA DE CANYARS I CALAMOT

NOM DEL PLÀNOL:
ANNEX 21 (NOU). ACTUALITZACIÓ INVENTARI ARBRAT ARBRES I ARBREDES CATALOGATS
PARC DE RIBERA DE CANYARS

DATA: DESEMBRE 2024

NOM DEL DIBUIX:

PLÀNOL Núm.: A.21.5

FULL 1 DE 2

06. JARDINS DE CAN RIBES (SUSCEPTIBLE CATALOGACIO)

06. ARBREDA PÚBLICA DE CAN RIBES

08.GARROFERAR DEL PARC DEL CALAMOT

37- GARROFER DE LA MASIA DE L'HORTA 1 (1de2)

38- GARROFER DE LA MASIA DE L'HORTA 2 (2de2)

39. OLIVERA DE LA MASIA DE L'HORTA

14. ROUREDA DELTORRENT DEL CALAMOT

45. GARROFER DE CAN TORRENTS

LLEGENDA ARBRAT CATALOGAT

- ARBRES CATALOGATS
- ARBREDES CATALOGADES
- ARBREDES CATALOGADES AFECTADES

LLEGENDA

- ÀMBIT DE PROJECTE (Sector E Canyars i sector F Calamot)
- ÀMBIT D'ACTUACIÓ

Ajuntament de Gavà

CONSULTING: ARUP OUA

L'ENGINYER AUTOR DEL PROJECTE:
ESTEVE RIBA GENESCÀ (OUA)
Eccp, Num Col: 25288

ESCALES:
DIN A3: 1/4.000
DIN A1: 1/2.000

TÍTOL DEL PROJECTE:
MODIFICACIÓ DEL PROJECTE EXECUTIU DE LES OBRES D'URBANITZACIÓ DEL SECTOR PLA DE PONENT DE GAVÀ: ACTUALITZACIÓ DE PREUS I NORMATIVA D'EXECUCIÓ DE L'ACTUACIÓ AUTÒNOMA DELS PARCS DE RIBERA DE CANYARS I CALAMOT

NOM DEL PLÀNOL:
ANNEX 21 (NOU). ACTUALITZACIÓ INVENTARI ARBRAT ARBRES I ARBREDES CATALOGATS
PARC DE RIBERA DE CALAMOT

DATA: DESEMBRE 2024

NOM DEL DIBUIX:

PLÀNOL Núm.: A.21.5

FULL 2 DE 2

7.4.- AMIDAMENTS

AMIDAMENTS

Obra 01 PRESSUPOST ANNEX21 ARBRAT PARCS DE RIBERA
Capítol 01 PARC DE RIBERA DE CANYARS
Subcapítol 00 OPERACIONS PRÈVIES

NUM.	CODI	UA	DESCRIPCIÓ

1 F21R1265 u Tala controlada cistella mecànica d'arbre < 6 m d'alçària, arrencant la soca, aplec i triturat de la brossa generada.

Num.	Text	Tipus	[C]	[D]	[E]	[F]	TOTAL	Fórmula
1	CANYARS	T	UT					
2	h=5m							
3	OV Olea europaea_556		1,000				1,000	C#*D#*E#*F#
5	ZA							
6	OV 1014		1,000				1,000	C#*D#*E#*F#
7								C#*D#*E#*F#
8	SECTORS NO INVENTARIATS	T						
9	no n'hi ha		0,000				0,000	C#*D#*E#*F#

TOTAL AMIDAMENT **2,000**

2 F21R12A5 u Tala controlada cistella mecànica d'arbre de 6 a 10 m d'alçària, arrencant la soca, aplec i triturat de la brossa generada.

Num.	Text	Tipus	[C]	[D]	[E]	[F]	TOTAL	Fórmula
1	CANYARS	T	UT					
2	h=6m							
3	AG Ceratonia siliqua_905		1,000				1,000	C#*D#*E#*F#
4	----------_909		1,000				1,000	C#*D#*E#*F#
5	aag 638		1,000				1,000	C#*D#*E#*F#
7	h=7m							
8	OV Olea europaea_553		1,000				1,000	C#*D#*E#*F#
9								C#*D#*E#*F#
10	h=8m							C#*D#*E#*F#
11	AG Ceratonia siliqua_554		1,000				1,000	C#*D#*E#*F#
13	ZA							
14	AG 999_respectar		1,000	0,000			0,000	C#*D#*E#*F#
16	_AG 8m_ 902		1,000				1,000	C#*D#*E#*F#
17	_PB_8m_ 664		1,000				1,000	C#*D#*E#*F#
18	AG_7m_ 900		1,000				1,000	C#*D#*E#*F#
19	Subtotal	S					8,000	SUMSUBTOT
20	SECTORS NO INVENTARIATS	T						
21	h=8m							C#*D#*E#*F#
22	C_ PB Pinus halepensis		11,000				11,000	C#*D#*E#*F#
23	D_ PB Pinus halepensis		50,000				50,000	C#*D#*E#*F#
24	Subtotal	S					61,000	SUMSUBTOT

TOTAL AMIDAMENT **69,000**

3 F21R12D5 u Tala controlada cistella mecànica d'arbre de 10 a 15 m d'alçària, arrencant la soca, aplec i triturat de la brossa generada.

Num.	Text	Tipus	[C]	[D]	[E]	[F]	TOTAL	Fórmula
1	CANYARS	T	UT					
2	h=12m							
3	RR---1025		1,000				1,000	C#*D#*E#*F#
5	h=14m							

MODIFICACIÓ DEL PROJECTE EXECUTIU DE LES OBRES D´URBANITZACIÓ DEL SECTOR PLA DE PONENT DE GAVÀ:
ACTUALITZACIÓ DE PREUS I NORMATIVA D´EXECUCIÓ DE L´ACTUACIÓ AUTÒNOMA DELS PARCS DE RIBERA DE CANYARS
I CALAMOT

AMIDAMENTS

6	PB Pinus halepensis						
7	594		1,000			1,000	C#*D#*E#*F#
8	595		1,000			1,000	C#*D#*E#*F#
9	596		1,000			1,000	C#*D#*E#*F#
10	597_RESPECTAR		1,000	0,000		0,000	C#*D#*E#*F#
11	EU 1061		1,000			1,000	C#*D#*E#*F#
13	PB: 642,1005,632, 309, 302,300		6,000			6,000	C#*D#*E#*F#
14	PB: 286,392,254,255,258,395		6,000			6,000	C#*D#*E#*F#
17	Subtotal	S				17,000	SUMSUBTOT
19	SECTORS NO INVENTARIATS	T					
20	h=12m						
21	D_ PB Pinus halepensis		50,000			50,000	C#*D#*E#*F#
23	h=14m						
24	C_ PB Pinus halepensis		20,000			20,000	C#*D#*E#*F#
25	Subtotal	S				70,000	SUMSUBTOT

TOTAL AMIDAMENT **87,000**

4 F21R12F5 u Tala controlada cistella mecànica d'arbre de 15 a 20 m d'alçària, arrencant la soca, aplec i triturat de la brossa generada.

Num.	Text	Tipus	[C]	[D]	[E]	[F]	TOTAL	Fórmula
1	CANYARS	T	UT					
2	h=18m							
3	PB Pinus halepensis_582		1,000				1,000	C#*D#*E#*F#
4	----1059		1,000				1,000	C#*D#*E#*F#
5	PB-----							
6	H=16							
7	316,		1,000				1,000	C#*D#*E#*F#
9	PB 591,315,312,306,290,572		6,000				6,000	C#*D#*E#*F#
10	PB_573,571,887,888,897,898		6,000				6,000	C#*D#*E#*F#
11	PB 20M_ 896		1,000				1,000	C#*D#*E#*F#
12	Subtotal	S					16,000	SUMSUBTOT
14	SECTORS NO INVENTARIATS	T						
15	h=16m							C#*D#*E#*F#
16	A_PB Pinus halepensis		40,000				40,000	C#*D#*E#*F#
17	B_PB Pinus halepensis_sup		30,000				30,000	C#*D#*E#*F#
18	C_PB Pinus halepensis		4,000				4,000	C#*D#*E#*F#
19	E_PB Pinus halepensis		14,000				14,000	C#*D#*E#*F#
20	F_PB Pinus halepensis		40,000				40,000	C#*D#*E#*F#
21	G_PB Pinus halepensis		35,000				35,000	C#*D#*E#*F#
22	K_PB Pinus halepensis_B-2		17,000				17,000	C#*D#*E#*F#
23	Subtotal	S					180,000	SUMSUBTOT

TOTAL AMIDAMENT **196,000**

5 FR6P6585 u Trasplantament d'arbust de 3 fins a 8m d'alçària de tronc o diàmetre de planta, inclou repicat amb retroexcavadora i mitjans manuals, formació de pa de terra amb mitjans manuals, excavació de clot de plantació de 120x120x100 cm amb retroexcavadora, plantació amb mitjans manuals i/o camió grua en el nou lloc d'ubicació, reblert del clot amb 50% de sorra, 25% de terra de l'excavació i 25% de compost, primer reg i càrrega de les terres sobrants a camió.

Num.	Text	Tipus	[C]	[D]	[E]	[F]	TOTAL	Fórmula
1	TIPOLOGIA A	T	U					
2	h=3.5m							
3	LL Pistacia lentiscus_549		1,000				1,000	C#*D#*E#*F#
5	h=4m							
6	AL Rhamnus alaternus_548		1,000				1,000	C#*D#*E#*F#

AMIDAMENTS

8	h=5m						
9	AL Rhamnus alaternus_551		1,000			1,000	C#*D#*E#*F#
10	_AL 3m 891		1,000			1,000	C#*D#*E#*F#
11	Subtotal	S				4,000	SUMSUBTOT
13	SECTORS NO INVENTARIATS	T					
14	E_LL Pistacia lentiscus		3,000	1,000		3,000	C#*D#*E#*F#
15	E+K_AL Rhamnus alaternus		19,000	1,000		19,000	C#*D#*E#*F#
16	Subtotal	S				22,000	SUMSUBTOT

TOTAL AMIDAMENT **26,000**

6 FR6P1465 u Trasplantament d'arbre planifoli de 25 a 35 cm de perímetre de tronc, inclou repicat amb retroexcavadora i mitjans manuals, formació de pa de terra amb mitjans manuals, excavació de clot de plantació de 120x120x60 cm amb retroexcavadora, plantació amb camió grua en el nou lloc d'ubicació, reblert del clot amb 50% de sorra, 25% de terra de l'excavació i 25% de compost, primer reg i càrrega de les terres sobrants a camió.

Num.	Text	Tipus	[C]	[D]	[E]	[F]	TOTAL	Fórmula
1	TIPOLOGIA C	T	UT					
2	h=6m							
3	AL Rhamnus alaternus_550		1,000				1,000	C#*D#*E#*F#
5	h=7m							
6	AG Ceratonia siliqua_908		1,000				1,000	C#*D#*E#*F#
8	OV__636		1,000				1,000	C#*D#*E#*F#
10	ZA							
11	LO 996 7m		1,000				1,000	C#*D#*E#*F#
12	LO 997 7m		1,000				1,000	C#*D#*E#*F#
13	OV_1007 4m		1,000				1,000	C#*D#*E#*F#
15	_AZ 259		1,000				1,000	C#*D#*E#*F#
16	SECTORS NO INVENTARIATS	T						
17	No n'hi ha		0,000				0,000	C#*D#*E#*F#

TOTAL AMIDAMENT **7,000**

7 FR6P1595 u Trasplantament d'arbre planifoli de 35 a 50 cm de perímetre de tronc, inclou repicat amb retroexcavadora i mitjans manuals, formació de pa de terra amb mitjans manuals, excavació de clot de plantació de 180x180x80 cm amb retroexcavadora, plantació amb camió grua en el nou lloc d'ubicació, reblert del clot amb 50% de sorra, 25% de terra de l'excavació i 25% de compost, primer reg i càrrega de les terres sobrants a camió.

Num.	Text	Tipus	[C]	[D]	[E]	[F]	TOTAL	Fórmula
1	TIPOLOGIA D	T	UT					
2	h:4m							
3	OV Olea europaea_1055,		1,000				1,000	C#*D#*E#*F#
4	h:10m							
5	LD Celtis australis_1058		1,000				1,000	C#*D#*E#*F#
7	h:12m							C#*D#*E#*F#
8	LD Celtis australis_1057		1,000				1,000	C#*D#*E#*F#
10	ZA							
11	LD 1016 _4m		1,000				1,000	C#*D#*E#*F#
12	OV 1011_4m		1,000				1,000	C#*D#*E#*F#
13	OV 1009_4m		1,000				1,000	C#*D#*E#*F#
14	OV 1010_4m		1,000				1,000	C#*D#*E#*F#
16	_OV 4m__868		1,000				1,000	C#*D#*E#*F#
17	SECTORS NO INVENTARIATS	T						
18	no n'hi ha		0,000				0,000	C#*D#*E#*F#

TOTAL AMIDAMENT **8,000**

8 FR6P16C5 u Trasplantament d'arbre planifoli de 50 a 80 cm de perímetre de tronc, inclou repicat amb retroexcavadora i mitjans manuals, formació de pa de terra amb mitjans manuals, excavació de clot de plantació de 225x225x100 cm amb retroexcavadora, plantació amb camió grua en el nou lloc d'ubicació, reblert del clot amb 50% de sorra,

MODIFICACIÓ DEL PROJECTE EXECUTIU DE LES OBRES D´URBANITZACIÓ DEL SECTOR PLA DE PONENT DE GAVÀ:
ACTUALITZACIÓ DE PREUS I NORMATIVA D´EXECUCIÓ DE L´ACTUACIÓ AUTÒNOMA DELS PARCS DE RIBERA DE CANYARS
I CALAMOT

AMIDAMENTS

25% de terra de l'excavació i 25% de compost, primer reg i càrrega de les terres sobrants a camió.

Num.	Text	Tipus	[C]	[D]	[E]	[F]	TOTAL	Fórmula
1	TIPOLOGIA E	T	UT					
2	h5m							
3	OV Olea europaea_1056		1,000				1,000	C#*D#*E#*F#
4	h:m							
5	OM Ulmus minor;584,583,585,586		4,000				4,000	C#*D#*E#*F#
7	AG_637,		1,000				1,000	C#*D#*E#*F#
9	ZA							
10	OV_1013 5m		1,000				1,000	C#*D#*E#*F#
11	OV_1000 5 m_ A RESPECTAR		1,000	0,000			0,000	C#*D#*E#*F#
13	_AG_6m__640		1,000				1,000	C#*D#*E#*F#
14	_AG_6m__641		1,000				1,000	C#*D#*E#*F#
15	_OV_5m_--1002		1,000				1,000	C#*D#*E#*F#
16	_LD_ 6m___1003		1,000				1,000	C#*D#*E#*F#
18	Subtotal	S					11,000	SUMSUBTOT
21	SECTORS NO INVENTARIATS E	T						
22	P_AG Ceratonia siliqua		1,000	1,000			1,000	C#*D#*E#*F#
23	P_OV Olea europaea		6,000	1,000			6,000	C#*D#*E#*F#
24	J_AE Populus alba		1,000	1,000			1,000	C#*D#*E#*F#
25	J_OM Ulmus minor		6,000	1,000			6,000	C#*D#*E#*F#
26	Subtotal	S					14,000	SUMSUBTOT

TOTAL AMIDAMENT **25,000**

9 FR6P17F5 u Trasplantament d'arbre planifoli de 80 a 100 cm de perímetre de tronc, inclou repicat amb retroexcavadora i mitjans manuals, formació de pa de terra amb mitjans manuals, excavació de clot de plantació de 280x280x135 cm amb retroexcavadora, plantació amb camió grua en el nou lloc d'ubicació, reblert del clot amb 50% de sorra, 25% de terra de l'excavació i 25% de compost, primer reg i càrrega de les terres sobrants a camió.

Num.	Text	Tipus	[C]	[D]	[E]	[F]	TOTAL	Fórmula
1	TIPOLOGIA F	T	UT					
2	h=7m							
3	LD Celtis australis_581		1,000				1,000	C#*D#*E#*F#
5	ZA							
6	OV_1015 6m		1,000				1,000	C#*D#*E#*F#
7	OV_1008 6m		1,000				1,000	C#*D#*E#*F#
9	_OV 6m_1026		1,000				1,000	C#*D#*E#*F#
10	_AG_ 7m____906		1,000				1,000	C#*D#*E#*F#
11	_OV 6m_1001		1,000				1,000	C#*D#*E#*F#
12	_AT_6m___717		1,000				1,000	C#*D#*E#*F#
13	_AZ_6m_319		1,000				1,000	C#*D#*E#*F#
14	Subtotal	S					8,000	SUMSUBTOT
16	SECTORS NO INVENTARIATS	T						
17	P_AG Ceratonia siliqua		4,000				4,000	C#*D#*E#*F#
18	Subtotal	S					4,000	SUMSUBTOT

TOTAL AMIDAMENT **12,000**

10 FR6PAB0G u Trasplantament d'arbre planifoli de 100 a 200 cm de perímetre de tronc, inclou repicat amb retroexcavadora i mitjans manuals, formació de pa de terra amb mitjans manuals, excavació de clot de plantació de 320x320x130 cm amb retroexcavadora, plantació amb camió grua en el nou lloc d'ubicació, reblert del clot amb 50% de sorra, 25% de terra de l'excavació i 25% de compost, primer reg i càrrega de les terres sobrants a camió.

Num.	Text	Tipus	[C]	[D]	[E]	[F]	TOTAL	Fórmula
1	TIPOLOGIA G	T	UT					
2	h=7m							

AMIDAMENTS

3	OV olea europaea_588,587,589		3,000				3,000	C#*D#*E#*F#
6	h=12m							
7	AZ Quercus ilex__633		1,000				1,000	C#*D#*E#*F#
8	AZ Quercus ilex_14M_1060		1,000				1,000	C#*D#*E#*F#
10	ZA							
11	OV_1012 7m		1,000				1,000	C#*D#*E#*F#
12	OV_1004 8m		1,000				1,000	C#*D#*E#*F#
14	_LD_8m___903		1,000				1,000	C#*D#*E#*F#
15	_AG_6m___393		1,000				1,000	C#*D#*E#*F#
16	_OV_7m___895		1,000				1,000	C#*D#*E#*F#
19	SECTORS NO INVENTARIATS	T						
20	P_AG Ceratonia siliqua		1,000				1,000	C#*D#*E#*F#

TOTAL AMIDAMENT **11,000**

11 FR6PAB0H u Trasplantament d'arbre o grup d'arbres planifolis agrupats en un sol pa de terra, de perímetre total entre 200 i 300cm, mitjançant sistema Treeplatform o similar, en un pa de terra de 3'5x3'5x1'3m de dimensions i un pes aproximat de 35 a 40 Tm, sense reducció de capçada, incloent el muntatge de la plataforma, les excavacions tant del pa de terra com del lloc de destí dins de l'àmbit, les rases laterals amb la poda d'arrels, les grues necessàries per elevar l'arbre, el transport intern amb góndola i les tasques de plantació amb grua, així com el sistema d'ancoratge i de reg temporals i definitius, que inclouran un programador automàtic de reg (temporal o definitiu) i un mínim de 14 inspeccions de control posteriors durant el primer any posterior per part de l'arborista especialista en trasplantaments.

Num.	Text	Tipus	[C]	[D]	[E]	[F]	TOTAL	Fórmula
1	TIPOLOGIA H	T	UT					
2	h=12m							
3	AZ Quercus ilex_634,635		2,000				2,000	C#*D#*E#*F#
5	h=18m							
6	RR Quercus cerrioides_555		1,000				1,000	C#*D#*E#*F#
8	h=15m							
9	RR Quercus cerrioides_1023,1024		2,000				2,000	C#*D#*E#*F#
11	ZA							
12	OV_1006 8m		1,000				1,000	C#*D#*E#*F#
13	SECTORS NO INVENTARIATS	T						
14	No n'hi ha		0,000				0,000	C#*D#*E#*F#

TOTAL AMIDAMENT **6,000**

Obra 01 PRESSUPOST ANNEX21 ARBRAT PARCS DE RIBERA
Capítol 02 PARC DE RIBERA DE CALAMOT
Subcapítol 00 OPERACIONS PRÈVIES

NUM.	CODI	UA	DESCRIPCIÓ

1 F21R12A5 u Tala controlada cistella mecànica d'arbre de 6 a 10 m d'alçària, arrencant la soca, aplec i triturat de la brossa generada.

Num.	Text	Tipus	[C]	[D]	[E]	[F]	TOTAL	Fórmula
1	CALAMOT	T	UT					
2	RR_1350		1,000				1,000	C#*D#*E#*F#
3	_OV_1396		1,000				1,000	C#*D#*E#*F#
4	SECTORS NO INVENTARIATS	T						
5			0,000				0,000	C#*D#*E#*F#

MODIFICACIÓ DEL PROJECTE EXECUTIU DE LES OBRES D´URBANITZACIÓ DEL SECTOR PLA DE PONENT DE GAVÀ:
ACTUALITZACIÓ DE PREUS I NORMATIVA D´EXECUCIÓ DE L´ACTUACIÓ AUTÒNOMA DELS PARCS DE RIBERA DE CANYARS
I CALAMOT

AMIDAMENTS

TOTAL AMIDAMENT **2,000**

2 F21R12D5 u Tala controlada cistella mecànica d'arbre de 10 a 15 m d'alçària, arrencant la soca, aplec i triturat de la brossa generada.

Num.	Text	Tipus	[C]	[D]	[E]	[F]	TOTAL	Fórmula
1	CALAMOT	T	UT					
2	h=10m							
3	RR_1354		1,000				1,000	C#*D#*E#*F#
4	_PA 1397		1,000				1,000	C#*D#*E#*F#
5	SECTORS NO INVENTARIATS	T						
6			0,000				0,000	C#*D#*E#*F#

TOTAL AMIDAMENT **2,000**

3 FR6P6585 u Trasplantament d'arbust de 3 fins a 8m d'alçària de tronc o diàmetre de planta, inclou repicat amb retroexcavadora i mitjans manuals, formació de pa de terra amb mitjans manuals, excavació de clot de plantació de 120x120x100 cm amb retroexcavadora, plantació amb mitjans manuals i/o camió grua en el nou lloc d'ubicació, reblert del clot amb 50% de sorra, 25% de terra de l'excavació i 25% de compost, primer reg i càrrega de les terres sobrants a camió.

Num.	Text	Tipus	[C]	[D]	[E]	[F]	TOTAL	Fórmula
1	TIPOLOGIA A	T	U					
2	AB_1394		1,000				1,000	C#*D#*E#*F#
4	SECTORS NO INVENTARIATS (T)	T						
5			0,000				0,000	C#*D#*E#*F#

TOTAL AMIDAMENT **1,000**

4 FR6P17F5 u Trasplantament d'arbre planifoli de 80 a 100 cm de perímetre de tronc, inclou repicat amb retroexcavadora i mitjans manuals, formació de pa de terra amb mitjans manuals, excavació de clot de plantació de 280x280x135 cm amb retroexcavadora, plantació amb camió grua en el nou lloc d'ubicació, reblert del clot amb 50% de sorra, 25% de terra de l'excavació i 25% de compost, primer reg i càrrega de les terres sobrants a camió.

Num.	Text	Tipus	[C]	[D]	[E]	[F]	TOTAL	Fórmula
1	TIPOLOGIA F	T	U					
2	RR_1347		1,000				1,000	C#*D#*E#*F#
4	SECTORS NO INVENTARIATS	T						
5			0,000				0,000	C#*D#*E#*F#

TOTAL AMIDAMENT **1,000**

5 FR6P16C5 u Trasplantament d'arbre planifoli de 50 a 80 cm de perímetre de tronc, inclou repicat amb retroexcavadora i mitjans manuals, formació de pa de terra amb mitjans manuals, excavació de clot de plantació de 225x225x100 cm amb retroexcavadora, plantació amb camió grua en el nou lloc d'ubicació, reblert del clot amb 50% de sorra, 25% de terra de l'excavació i 25% de compost, primer reg i càrrega de les terres sobrants a camió.

Num.	Text	Tipus	[C]	[D]	[E]	[F]	TOTAL	Fórmula
1	TIPOLOGIA E	T	UT					
2	RR_1393		1,000				1,000	C#*D#*E#*F#
3	OV_1395		1,000				1,000	C#*D#*E#*F#
4	OV_1406		1,000				1,000	C#*D#*E#*F#
5	SECTORS NO INVENTARIATS E	T						
6	NO N'HI HA		0,000				0,000	C#*D#*E#*F#

TOTAL AMIDAMENT **3,000**

6 FR6PAB0G u Trasplantament d'arbre planifoli de 100 a 200 cm de perímetre de tronc, inclou repicat amb retroexcavadora i mitjans manuals, formació de pa de terra amb mitjans manuals, excavació de clot de plantació de 320x320x130

AMIDAMENTS

cm amb retroexcavadora, plantació amb camió grua en el nou lloc d'ubicació, reblert del clot amb 50% de sorra, 25% de terra de l'excavació i 25% de compost, primer reg i càrrega de les terres sobrants a camió.

Num.	Text	Tipus	[C]	[D]	[E]	[F]	TOTAL	Fórmula
1	TIPOLOGIA G	T	UT					
2	AG_1408		1,000				1,000	C#*D#*E#*F#
3	RR_1346		1,000				1,000	C#*D#*E#*F#
4	RR_1348		1,000				1,000	C#*D#*E#*F#
5	RR_1349		1,000				1,000	C#*D#*E#*F#
6	RR_1351		1,000				1,000	C#*D#*E#*F#
7	RR_1352		1,000				1,000	C#*D#*E#*F#
8	RR_1353		1,000				1,000	C#*D#*E#*F#
9	RR_1355		1,000				1,000	C#*D#*E#*F#
11	SECTORS NO INVENTARIATS	T						
12			0,000				0,000	C#*D#*E#*F#

TOTAL AMIDAMENT **8,000**

7 FR6PAB0H u

Trasplantament d'arbre o grup d'arbres planifolis agrupats en un sol pa de terra, de perímetre total entre 200 i 300cm, mitjançant sistema Treeplatform o similar, en un pa de terra de 3'5x3'5x1'3m de dimensions i un pes aproximat de 35 a 40 Tm, sense reducció de capçada, incloent el muntatge de la plataforma, les excavacions tant del pa de terra com del lloc de destí dins de l'àmbit, les rases laterals amb la poda d'arrels, les grues necessàries per elevar l'arbre, el transport intern amb góndola i les tasques de plantació amb grua, així com el sistema d'ancoratge i de reg temporals i definitius, que inclouran un programador automàtic de reg (temporal o definitiu) i un mínim de 14 inspeccions de control posteriors durant el primer any posterior per part de l'arborista especialista en trasplantaments.

Num.	Text	Tipus	[C]	[D]	[E]	[F]	TOTAL	Fórmula
1	TIPOLOGIA H	T	UT					
2	RR Quercus cerrioides_1344		1,000				1,000	C#*D#*E#*F#
3	_RR_1407_		1,000				1,000	C#*D#*E#*F#
4	SECTORS NO INVENTARIATS	T						
5	No n'hi ha		0,000				0,000	C#*D#*E#*F#

TOTAL AMIDAMENT **2,000**

7.5.- ESTADÍSTICA DE PARTIDES

ESTADÍSTICA DE PARTIDES

Màscara: * (Ordenació per import)

NUM.	CODI	UA	DESCRIPCIÓ	PREU	AMIDAMENT	IMPORT	%	%ACUM
1	FR6PAB0H	u	Trasplantament d'arbre o grup d'arbres planifolis agrupats en un sol pa de terra, de perímetre total entre 200 i 300cm, mitjançant sistema Treeplatform o similar, en un pa de terra de 3'5x3'5x1'3m de dimensions i un pes aproximat de 35 a 40 Tm, sense reducció de capçada, incloent el muntatge de la plataforma, les excavacions tant del pa de terra com del lloc de destí dins de l'àmbit, les rases laterals amb la poda d'arrels, les grues necessàries per elevar l'arbre, el transport intern amb góndola i les tasques de plantació amb grua, així com el sistema d'ancoratge i de reg temporals i definitius, que inclouran un programador automàtic de reg (temporal o definitiu) i un mínim de 14 inspeccions de control posteriors durant el primer any posterior per part de l'arborista especialista en trasplantaments.	26.367,25	8,000	210.938,00	48,57	48,57
2	F21R12F5	u	Tala controlada cistella mecànica d'arbre de 15 a 20 m d'alçària, arrencant la soca, aplec i triturat de la brossa generada.	370,45	196,000	72.608,20	16,72	65,28
3	FR6PAB0G	u	Trasplantament d'arbre planifoli de 100 a 200 cm de perímetre de tronc, inclou repicat amb retroexcavadora i mitjans manuals, formació de pa de terra amb mitjans manuals, excavació de clot de plantació de 320x320x130 cm amb retroexcavadora, plantació amb camió grua en el nou lloc d'ubicació, reblert del clot amb 50% de sorra, 25% de terra de l'excavació i 25% de compost, primer reg i càrrega de les terres sobrants a camió.	2.778,75	19,000	52.796,25	12,16	77,44
4	F21R12D5	u	Tala controlada cistella mecànica d'arbre de 10 a 15 m d'alçària, arrencant la soca, aplec i triturat de la brossa generada.	309,72	89,000	27.565,08	6,35	83,79

MODIFICACIÓ DEL PROJECTE EXECUTIU DE LES OBRES D´URBANITZACIÓ DEL SECTOR PLA DE PONENT DE GAVÀ: ACTUALITZACIÓ DE PREUS I NORMATIVA D´EXECUCIÓ DE L´ACTUACIÓ AUTÒNOMA DELS PARCS DE RIBERA DE CANYARS I CALAMOT

ESTADÍSTICA DE PARTIDES

Màscara: * (Ordenació per import)

NUM.	CODI	UA	DESCRIPCIÓ	PREU	AMIDAMENT	IMPORT	%	%ACUM
5	FR6P16C5	u	Trasplantament d'arbre planifoli de 50 a 80 cm de perímetre de tronc, inclou repicat amb retroexcavadora i mitjans manuals, formació de pa de terra amb mitjans manuals, excavació de clot de plantació de 225x225x100 cm amb retroexcavadora, plantació amb camió grua en el nou lloc d'ubicació, reblert del clot amb 50% de sorra, 25% de terra de l'excavació i 25% de compost, primer reg i càrrega de les terres sobrants a camió.	714,31	28,000	20.000,68	4,60	88,39
6	FR6P6585	u	Trasplantament d'arbust de 3 fins a 8m d'alçària de tronc o diàmetre de planta, inclou repicat amb retroexcavadora i mitjans manuals, formació de pa de terra amb mitjans manuals, excavació de clot de plantació de 120x120x100 cm amb retroexcavadora, plantació amb mitjans manuals i/o camió grua en el nou lloc d'ubicació, reblert del clot amb 50% de sorra, 25% de terra de l'excavació i 25% de compost, primer reg i càrrega de les terres sobrants a camió.	605,78	27,000	16.356,06	3,77	92,16
7	FR6P17F5	u	Trasplantament d'arbre planifoli de 80 a 100 cm de perímetre de tronc, inclou repicat amb retroexcavadora i mitjans manuals, formació de pa de terra amb mitjans manuals, excavació de clot de plantació de 280x280x135 cm amb retroexcavadora, plantació amb camió grua en el nou lloc d'ubicació, reblert del clot amb 50% de sorra, 25% de terra de l'excavació i 25% de compost, primer reg i càrrega de les terres sobrants a camió.	1.228,91	13,000	15.975,83	3,68	95,84
8	F21R12A5	u	Tala controlada cistella mecànica d'arbre de 6 a 10 m d'alçària, arrencant la soca, aplec i triturat de la brossa generada.	159,58	71,000	11.330,18	2,61	98,44
9	FR6P1595	u	Trasplantament d'arbre planifoli de 35 a 50 cm de perímetre de tronc, inclou repicat amb retroexcavadora i mitjans manuals, formació de pa de terra amb mitjans manuals, excavació de clot de plantació de 180x180x80 cm amb retroexcavadora, plantació amb camió grua en el nou lloc d'ubicació, reblert del clot amb 50% de sorra, 25% de terra de l'excavació i 25% de compost, primer reg i càrrega de les terres sobrants a camió.	525,34	8,000	4.202,72	0,97	99,41

ESTADÍSTICA DE PARTIDES

Màscara: * (Ordenació per import)

NUM.	CODI	UA	DESCRIPCIÓ	PREU	AMIDAMENT	IMPORT	%	%ACUM
10	FR6P1465	u	Trasplantament d'arbre planifoli de 25 a 35 cm de perímetre de tronc, inclou repicat amb retroexcavadora i mitjans manuals, formació de pa de terra amb mitjans manuals, excavació de clot de plantació de 120x120x60 cm amb retroexcavadora, plantació amb camió grua en el nou lloc d'ubicació, reblert del clot amb 50% de sorra, 25% de terra de l'excavació i 25% de compost, primer reg i càrrega de les terres sobrants a camió.	335,71	7,000	2.349,97	0,54	99,95
11	F21R1265	u	Tala controlada cistella mecànica d'arbre < 6 m d'alçària, arrencant la soca, aplec i triturat de la brossa generada.	102,18	2,000	204,36	0,05	100,00
			TOTAL:			**434.327,33**	**100,00**	

7.6.- QUADRE DE PREUS NÚMERO 1

QUADRE DE PREUS NÚMERO 1

NÚMERO	CODI	UA	DESCRIPCIÓ	PREU	
P-1	F21R1265	u	Tala controlada cistella mecànica d'arbre < 6 m d'alçària, arrencant la soca, aplec i triturat de la brossa generada. (CENT DOS EUROS AMB DIVUIT CÈNTIMS)	102,18	€
P-2	F21R12A5	u	Tala controlada cistella mecànica d'arbre de 6 a 10 m d'alçària, arrencant la soca, aplec i triturat de la brossa generada. (CENT CINQUANTA-NOU EUROS AMB CINQUANTA-VUIT CÈNTIMS)	159,58	€
P-3	F21R12D5	u	Tala controlada cistella mecànica d'arbre de 10 a 15 m d'alçària, arrencant la soca, aplec i triturat de la brossa generada. (TRES-CENTS NOU EUROS AMB SETANTA-DOS CÈNTIMS)	309,72	€
P-4	F21R12F5	u	Tala controlada cistella mecànica d'arbre de 15 a 20 m d'alçària, arrencant la soca, aplec i triturat de la brossa generada. (TRES-CENTS SETANTA EUROS AMB QUARANTA-CINC CÈNTIMS)	370,45	€
P-5	FR6P1465	u	Trasplantament d'arbre planifoli de 25 a 35 cm de perímetre de tronc, inclou repicat amb retroexcavadora i mitjans manuals, formació de pa de terra amb mitjans manuals, excavació de clot de plantació de 120x120x60 cm amb retroexcavadora, plantació amb camió grua en el nou lloc d'ubicació, reblert del clot amb 50% de sorra, 25% de terra de l'excavació i 25% de compost, primer reg i càrrega de les terres sobrants a camió. (TRES-CENTS TRENTA-CINC EUROS AMB SETANTA-UN CÈNTIMS)	335,71	€
P-6	FR6P1595	u	Trasplantament d'arbre planifoli de 35 a 50 cm de perímetre de tronc, inclou repicat amb retroexcavadora i mitjans manuals, formació de pa de terra amb mitjans manuals, excavació de clot de plantació de 180x180x80 cm amb retroexcavadora, plantació amb camió grua en el nou lloc d'ubicació, reblert del clot amb 50% de sorra, 25% de terra de l'excavació i 25% de compost, primer reg i càrrega de les terres sobrants a camió. (CINC-CENTS VINT-I-CINC EUROS AMB TRENTA-QUATRE CÈNTIMS)	525,34	€
P-7	FR6P16C5	u	Trasplantament d'arbre planifoli de 50 a 80 cm de perímetre de tronc, inclou repicat amb retroexcavadora i mitjans manuals, formació de pa de terra amb mitjans manuals, excavació de clot de plantació de 225x225x100 cm amb retroexcavadora, plantació amb camió grua en el nou lloc d'ubicació, reblert del clot amb 50% de sorra, 25% de terra de l'excavació i 25% de compost, primer reg i càrrega de les terres sobrants a camió. (SET-CENTS CATORZE EUROS AMB TRENTA-UN CÈNTIMS)	714,31	€
P-8	FR6P17F5	u	Trasplantament d'arbre planifoli de 80 a 100 cm de perímetre de tronc, inclou repicat amb retroexcavadora i mitjans manuals, formació de pa de terra amb mitjans manuals, excavació de clot de plantació de 280x280x135 cm amb retroexcavadora, plantació amb camió grua en el nou lloc d'ubicació, reblert del clot amb 50% de sorra, 25% de terra de l'excavació i 25% de compost, primer reg i càrrega de les terres sobrants a camió. (MIL DOS-CENTS VINT-I-VUIT EUROS AMB NORANTA-UN CÈNTIMS)	1.228,91	€
P-9	FR6P6585	u	Trasplantament d'arbust de 3 fins a 8m d'alçària de tronc o diàmetre de planta, inclou repicat amb retroexcavadora i mitjans manuals, formació de pa de terra amb mitjans manuals, excavació de clot de plantació de 120x120x100 cm amb retroexcavadora, plantació amb mitjans manuals i/o camió grua en el nou lloc d'ubicació, reblert del clot amb 50% de sorra, 25% de terra de l'excavació i 25% de compost, primer reg i càrrega de les terres sobrants a camió. (SIS-CENTS CINC EUROS AMB SETANTA-VUIT CÈNTIMS)	605,78	€
P-10	FR6PAB0G	u	Trasplantament d'arbre planifoli de 100 a 200 cm de perímetre de tronc, inclou repicat amb retroexcavadora i mitjans manuals, formació de pa de terra amb mitjans manuals, excavació de clot de plantació de 320x320x130 cm amb retroexcavadora, plantació amb camió grua en el nou lloc d'ubicació, reblert del clot amb 50% de sorra, 25% de terra de l'excavació i 25% de compost, primer reg i càrrega de les terres sobrants a camió. (DOS MIL SET-CENTS SETANTA-VUIT EUROS AMB SETANTA-CINC CÈNTIMS)	2.778,75	€

MODIFICACIÓ DEL PROJECTE EXECUTIU DE LES OBRES D´URBANITZACIÓ DEL SECTOR PLA DE PONENT DE GAVÀ:
ACTUALITZACIÓ DE PREUS I NORMATIVA D´EXECUCIÓ DE L´ACTUACIÓ AUTÒNOMA DELS PARCS DE RIBERA DE CANYARS I CALAMOT

QUADRE DE PREUS NÚMERO 1

NÚMERO	CODI	UA	DESCRIPCIÓ	PREU	
P-11	FR6PAB0H	u	Trasplantament d'arbre o grup d'arbres planifolis agrupats en un sol pa de terra, de perímetre total entre 200 i 300cm, mitjançant sistema Treeplatform o similar, en un pa de terra de 3'5x3'5x1'3m de dimensions i un pes aproximat de 35 a 40 Tm, sense reducció de capçada, incloent el muntatge de la plataforma, les excavacions tant del pa de terra com del lloc de destí dins de l'àmbit, les rases laterals amb la poda d'arrels, les grues necessàries per elevar l'arbre, el transport intern amb góndola i les tasques de plantació amb grua, així com el sistema d'ancoratge i de reg temporals i definitius, que inclouran un programador automàtic de reg (temporal o definitiu) i un mínim de 14 inspeccions de control posteriors durant el primer any posterior per part de l'arborista especialista en trasplantaments. (VINT-I-SIS MIL TRES-CENTS SEIXANTA-SET EUROS AMB VINT-I-CINC CÈNTIMS)	26.367,25	€

Gavà, desembre de 2024

L'autor del projecte:

Esteve Riba Genescà (OUA)
Enginyer de camins, canals i ports (Col·legiat número: 25.288)

7.7.- PRESSUPOSTOS PARCIALS

PRESSUPOST

Obra	01	Pressupost ANNEX21 ARBRAT PARCS DE RIBERA
Capítol	01	PARC DE RIBERA DE CANYARS
Subcapítol	00	OPERACIONS PRÈVIES

NUM.	CODI	UA	DESCRIPCIÓ	PREU	AMIDAMENT	IMPORT
1	F21R1265	u	Tala controlada cistella mecànica d'arbre < 6 m d'alçària, arrencant la soca, aplec i triturat de la brossa generada. (P - 1)	102,18	2,000	204,36
2	F21R12A5	u	Tala controlada cistella mecànica d'arbre de 6 a 10 m d'alçària, arrencant la soca, aplec i triturat de la brossa generada. (P - 2)	159,58	69,000	11.011,02
3	F21R12D5	u	Tala controlada cistella mecànica d'arbre de 10 a 15 m d'alçària, arrencant la soca, aplec i triturat de la brossa generada. (P - 3)	309,72	87,000	26.945,64
4	F21R12F5	u	Tala controlada cistella mecànica d'arbre de 15 a 20 m d'alçària, arrencant la soca, aplec i triturat de la brossa generada. (P - 4)	370,45	196,000	72.608,20
5	FR6P6585	u	Trasplantament d'arbust de 3 fins a 8m d'alçària de tronc o diàmetre de planta, inclou repicat amb retroexcavadora i mitjans manuals, formació de pa de terra amb mitjans manuals, excavació de clot de plantació de 120x120x100 cm amb retroexcavadora, plantació amb mitjans manuals i/o camió grua en el nou lloc d'ubicació, reblert del clot amb 50% de sorra, 25% de terra de l'excavació i 25% de compost, primer reg i càrrega de les terres sobrants a camió. (P - 9)	605,78	26,000	15.750,28
6	FR6P1465	u	Trasplantament d'arbre planifoli de 25 a 35 cm de perímetre de tronc, inclou repicat amb retroexcavadora i mitjans manuals, formació de pa de terra amb mitjans manuals, excavació de clot de plantació de 120x120x60 cm amb retroexcavadora, plantació amb camió grua en el nou lloc d'ubicació, reblert del clot amb 50% de sorra, 25% de terra de l'excavació i 25% de compost, primer reg i càrrega de les terres sobrants a camió. (P - 5)	335,71	7,000	2.349,97
7	FR6P1595	u	Trasplantament d'arbre planifoli de 35 a 50 cm de perímetre de tronc, inclou repicat amb retroexcavadora i mitjans manuals, formació de pa de terra amb mitjans manuals, excavació de clot de plantació de 180x180x80 cm amb retroexcavadora, plantació amb camió grua en el nou lloc d'ubicació, reblert del clot amb 50% de sorra, 25% de terra de l'excavació i 25% de compost, primer reg i càrrega de les terres sobrants a camió. (P - 6)	525,34	8,000	4.202,72
8	FR6P16C5	u	Trasplantament d'arbre planifoli de 50 a 80 cm de perímetre de tronc, inclou repicat amb retroexcavadora i mitjans manuals, formació de pa de terra amb mitjans manuals, excavació de clot de plantació de 225x225x100 cm amb retroexcavadora, plantació amb camió grua en el nou lloc d'ubicació, reblert del clot amb 50% de sorra, 25% de terra de l'excavació i 25% de compost, primer reg i càrrega de les terres sobrants a camió. (P - 7)	714,31	25,000	17.857,75
9	FR6P17F5	u	Trasplantament d'arbre planifoli de 80 a 100 cm de perímetre de tronc, inclou repicat amb retroexcavadora i mitjans manuals, formació de pa de terra amb mitjans manuals, excavació de clot de plantació de 280x280x135 cm amb retroexcavadora, plantació amb camió grua en el nou lloc d'ubicació, reblert del clot amb 50% de sorra, 25% de terra de l'excavació i 25% de compost, primer reg i càrrega de les terres sobrants a camió. (P - 8)	1.228,91	12,000	14.746,92
10	FR6PAB0G	u	Trasplantament d'arbre planifoli de 100 a 200 cm de perímetre de tronc, inclou repicat amb retroexcavadora i mitjans manuals, formació de pa de terra amb mitjans manuals, excavació de clot de plantació de 320x320x130 cm amb retroexcavadora, plantació amb camió grua en el nou lloc d'ubicació, reblert del clot amb 50% de sorra, 25% de terra de l'excavació i 25% de compost, primer reg i càrrega de les terres sobrants a camió. (P - 10)	2.778,75	11,000	30.566,25
11	FR6PAB0H	u	Trasplantament d'arbre o grup d'arbres planifolis agrupats en un sol pa de terra, de perímetre total entre 200 i 300cm, mitjançant sistema Treeplatform o similar, en un pa de terra de 3'5x3'5x1'3m de dimensions i un pes aproximat de 35 a 40 Tm, sense reducció de capçada, incloent el muntatge de la plataforma, les excavacions tant del pa de terra com del lloc de destí dins de l'àmbit, les rases laterals amb la poda d'arrels, les grues necessàries per elevar l'arbre, el transport intern amb góndola i les tasques de plantació amb grua, així com el sistema d'ancoratge i de reg temporals i definitius, que inclouran un programador automàtic de reg (temporal o definitiu) i un mínim de 14 inspeccions de control posteriors durant el primer any posterior per part de l'arborista especialista en trasplantaments. (P - 11)	26.367,25	6,000	158.203,50

MODIFICACIÓ DEL PROJECTE EXECUTIU DE LES OBRES D´URBANITZACIÓ DEL SECTOR PLA DE PONENT DE GAVÀ:
ACTUALITZACIÓ DE PREUS I NORMATIVA D´EXECUCIÓ DE L´ACTUACIÓ AUTÒNOMA DELS PARCS DE RIBERA DE CANYARS
I CALAMOT

PRESSUPOST

transport intern amb góndola i les tasques de plantació amb grua, així com el sistema d'ancoratge i de reg temporals i definitius, que inclouran un programador automàtic de reg (temporal o definitiu) i un mínim de 14 inspeccions de control posteriors durant el primer any posterior per part de l'arborista especialista en trasplantaments. (P - 11)

TOTAL Subcapítol 01.01.00 **354.446,61**

Obra	01	Pressupost ANNEX21 ARBRAT PARCS DE RIBERA
Capítol	02	PARC DE RIBERA DE CALAMOT
Subcapítol	00	OPERACIONS PRÈVIES

NUM.	CODI	UA	DESCRIPCIÓ	PREU	AMIDAMENT	IMPORT
1	F21R12A5	u	Tala controlada cistella mecànica d'arbre de 6 a 10 m d'alçària, arrencant la soca, aplec i triturat de la brossa generada. (P - 2)	159,58	2,000	319,16
2	F21R12D5	u	Tala controlada cistella mecànica d'arbre de 10 a 15 m d'alçària, arrencant la soca, aplec i triturat de la brossa generada. (P - 3)	309,72	2,000	619,44
3	FR6P6585	u	Trasplantament d'arbust de 3 fins a 8m d'alçària de tronc o diàmetre de planta, inclou repicat amb retroexcavadora i mitjans manuals, formació de pa de terra amb mitjans manuals, excavació de clot de plantació de 120x120x100 cm amb retroexcavadora, plantació amb mitjans manuals i/o camió grua en el nou lloc d'ubicació, reblert del clot amb 50% de sorra, 25% de terra de l'excavació i 25% de compost, primer reg i càrrega de les terres sobrants a camió. (P - 9)	605,78	1,000	605,78
4	FR6P17F5	u	Trasplantament d'arbre planifoli de 80 a 100 cm de perímetre de tronc, inclou repicat amb retroexcavadora i mitjans manuals, formació de pa de terra amb mitjans manuals, excavació de clot de plantació de 280x280x135 cm amb retroexcavadora, plantació amb camió grua en el nou lloc d'ubicació, reblert del clot amb 50% de sorra, 25% de terra de l'excavació i 25% de compost, primer reg i càrrega de les terres sobrants a camió. (P - 8)	1.228,91	1,000	1.228,91
5	FR6P16C5	u	Trasplantament d'arbre planifoli de 50 a 80 cm de perímetre de tronc, inclou repicat amb retroexcavadora i mitjans manuals, formació de pa de terra amb mitjans manuals, excavació de clot de plantació de 225x225x100 cm amb retroexcavadora, plantació amb camió grua en el nou lloc d'ubicació, reblert del clot amb 50% de sorra, 25% de terra de l'excavació i 25% de compost, primer reg i càrrega de les terres sobrants a camió. (P - 7)	714,31	3,000	2.142,93
6	FR6PAB0G	u	Trasplantament d'arbre planifoli de 100 a 200 cm de perímetre de tronc, inclou repicat amb retroexcavadora i mitjans manuals, formació de pa de terra amb mitjans manuals, excavació de clot de plantació de 320x320x130 cm amb retroexcavadora, plantació amb camió grua en el nou lloc d'ubicació, reblert del clot amb 50% de sorra, 25% de terra de l'excavació i 25% de compost, primer reg i càrrega de les terres sobrants a camió. (P - 10)	2.778,75	8,000	22.230,00
7	FR6PAB0H	u	Trasplantament d'arbre o grup d'arbres planifolis agrupats en un sol pa de terra, de perímetre total entre 200 i 300cm, mitjançant sistema Treeplatform o similar, en un pa de terra de 3'5x3'5x1'3m de dimensions i un pes aproximat de 35 a 40 Tm, sense reducció de capçada, incloent el muntatge de la plataforma, les excavacions tant del pa de terra com del lloc de destí dins de l'àmbit, les rases laterals amb la poda d'arrels, les grues necessàries per elevar l'arbre, el transport intern amb góndola i les tasques de plantació amb grua, així com el sistema d'ancoratge i de reg temporals i definitius, que inclouran un programador automàtic de reg (temporal o definitiu) i un mínim de 14 inspeccions de control posteriors durant el primer any posterior per part de l'arborista especialista en trasplantaments. (P - 11)	26.367,25	2,000	52.734,50

TOTAL Subcapítol 01.02.00 **79.880,72**

PRESSUPOST

7.8.- RESUM DE PRESSUPOST

MODIFICACIÓ DEL PROJECTE EXECUTIU DE LES OBRES D´URBANITZACIÓ DEL SECTOR PLA DE PONENT DE GAVÀ:
ACTUALITZACIÓ DE PREUS I NORMATIVA D´EXECUCIÓ DE L´ACTUACIÓ AUTÒNOMA DELS PARCS DE RIBERA DE CANYARS
I CALAMOT

RESUM DE PRESSUPOST

NIVELL 2: Capítol			Import
Capítol	01.01	PARC DE RIBERA DE CANYARS	354.446,61
Capítol	01.02	PARC DE RIBERA DE CALAMOT	79.880,72
Obra	**01**	**Pressupost ANNEX21 ARBRAT PARCS DE RIBERA**	**434.327,33**
		434.327,33	

NIVELL 1: Obra			Import
Obra	01	Pressupost ANNEX21 ARBRAT PARCS DE RIBERA	434.327,33
			434.327,33

7.9.- PRESSUPOST D'EXECUCIÓ PER CONTRACTE (PRESSUPOST G)

PRESSUPOST D'EXECUCIÓ PER CONTRACTE

PRESSUPOST D'EXECUCIÓ MATERIAL.....		434.327,33
6 % Benefici Industrial SOBRE 434.327,33.....		26.059,64
13 % Despeses generals SOBRE 434.327,33.....		56.462,55
	Subtotal	516.849,52
21 % IVA SOBRE 516.849,52.....		108.538,40
TOTAL PRESSUPOST PER CONTRACTE	€	625.387,92

Aquest pressupost d'execució per contracte puja a

(SIS-CENTS VINT-I-CINC MIL TRES-CENTS VUITANTA-SET EUROS AMB NORANTA-DOS CÈNTIMS)

Gavà, desembre de 2024

L'autor del projecte:

Esteve Riba Genescà (OUA)
Enginyer de camins, canals i ports (Col·legiat número: 25.288)

8. RESUM DEL PRESSUPOST TOTAL D'EXECUCIÓ PER CONTRACTE DE LES OBRES A EXECUTAR DELS PARCS DE RIBERA DE CANYARS I CALAMOT

8.- RESUM DEL PRESSUPOST TOTAL D'EXECUCIÓ PER CONTRACTE DE LES OBRES A EXECUTAR DELS PARCS DE RIBERA DE CANYARS I CALAMOT

8.1.- Preliminars

En aquest Annex es mostra el resum del pressupost amb el detall de tots els capítols de les obres dels parcs de ribera de Canyars i Calamot que s'avancen, tenint en compte l'actualització de preus (pressupost A), l'adequació de les estructures a la nova normativa (pressupost B), les obres avançades (pressupost C), les obres provisionals (pressupost D), l'actualització de la gestió de residus a la nova normativa (pressupost E), les millores que s'han introduït en les mesures correctores d'impacte ambiental (pressupost F) i el correcte tractament dels arbres afectats en base a l'actualització de l'inventari (pressupost G).

On la suma de tots aquests pressupostos (A+B+C+D+E+F+G) dona el cost total de les obres que es plantegen executar en els parcs de ribera a nivell de pressupost d'execució per contracte.

Es tracta del total de partides que s'executaran i seran objecte de la corresponent licitació.

8.2.- Actualització del pressupost d'obres a executar PR 2008 amb preus 2024 (pressupost A)

Donat que es tracta d'avançar les obres dels parcs de ribera, els capítols d'obres bàsiques que formaran part del pressupost del present document son les següents:

- *Pel parc de ribera de Canyars:*
  - ✓ Operacions prèvies, on es retiren les tres primeres unitats relatives a la tala i trasplantament que s'inclouran en el pressupost G de l'Annex 21 (nou) d'actualització de l'arbrat.
  - ✓ Enderrocs, on s'hi retira la gestió de residus que s'inclourà en el pressupost E de l'annex 20 (nou) d'actualització normativa de la gestió de residus.
  - ✓ Moviment de terres
  - ✓ Bassa de laminació 1: moviment de terres
  - ✓ Bassa de laminació 1: impermeabilització
  - ✓ Bassa de laminació 1: estructures
  - ✓ Bassa de laminació 1: obra desguàs, reposició camí afectat i terra vegetal, que s'ha afegit aquest capítol, al haver-se detectat la seva mancança.
  - ✓ Bassa de laminació 2: moviment de terres
  - ✓ Bassa de laminació 2: impermeabilització
  - ✓ Bassa de laminació 2: estructures
  - ✓ Bassa de laminació 2: obra desguàs i terra vegetal, que s'ha afegit aquest capítol, al haver-se detectat la seva mancança.
  - ✓ Estructures: murs i obra de transició, on es retiren totes les unitats que s'inclouran en el pressupost B de l'Annex 6 (actualitzat) d'actualització normativa de les estructures.
  - ✓ Mesures correctores d'impacte ambiental
  - ✓ Seguretat i salut obres bàsiques
  - ✓ Varis: seguretat vial obres bàsiques
  - ✓ Varis: segellat de pous afectats
- *Pel parc de ribera de Calamot:*
  - ✓ Operacions prèvies, on es retiren les quatre primeres unitats relatives a la tala i trasplantament que s'inclouran en el pressupost G de l'Annex 21 (nou) d'actualització de l'arbrat.
  - ✓ Enderrocs, on s'hi retira la gestió de residus que s'inclourà en el pressupost E de l'annex 20 (nou) d'actualització normativa de la gestió de residus.
  - ✓ Moviment de terres
  - ✓ Estructures: murs, on es retiren totes les unitats que s'inclouran en el pressupost B de l'Annex 6 (actualitzat) d'actualització normativa de les estructures.
  - ✓ Mesures correctores d'impacte ambiental
  - ✓ Seguretat i salut obres bàsiques
  - ✓ Varis: seguretat vial obres bàsiques

Per bé que hi ha alguns capítols d'obres bàsiques que no es possible d'executar en aquesta primera fase d'obres perquè van íntimament lligats amb la urbanització, que d'entrada no s'executa. Es tracta de:

- *Pel parc de ribera de Canyars:*
  - ✓ Estructures: calaix empentat Riera Canyars
  - ✓ Estructures: passera sobre canalització Canyars
- *Pel parc de ribera de Calamot:*
  - ✓ Estructures: obra de drenatge Calamot C-245

Per altre part, hi ha alguns capítols que el projecte vigent tracta com a obres complementaries, per bé que es necessari poder-los executar juntament amb les obres bàsiques, per tal de garantir l'autonomia funcional de l'obra, o sigui, que l'obra executada pugui entrar en servei immediatament perquè no depengui funcionalment de les obres pendents d'execució en la resta del polígon. Podríem considerar que estrictament es tracta també d'obres bàsiques, malgrat que el projecte les haguí considerat com a obres complementàries. Son les següents:

- *Pel parc de ribera de Canyars:*
  - ✓ Camins i explanades, on es retiren totes les unitats que s'inclouran en el pressupost D de l'Annex 19 (nou) d'actuacions provisionals (nou itinerari provisional, adequació de camins existents i formació de nous camins).
  - ✓ Formació de lleres
  - ✓ Talús de nova formació
  - ✓ Talús existent
  - ✓ Xarxa de reg, on es retiren totes les unitats que s'inclouran en el pressupost D de l'Annex 19 (nou) d'actuacions provisionals (xarxa de boques de reg).
  - ✓ Punts humits riera
  - ✓ Plantacions
  - ✓ Manteniment període de garantia

- *Pel parc de ribera de Calamot:*

  - ✓ Camins i explanades, on es retiren totes les unitats que s'inclouran en el pressupost D de l'Annex 19 (nou) d'actuacions provisionals (adequació de camins existents).
  - ✓ Formació de lleres
  - ✓ Xarxa de reg, on es retiren totes les unitats que s'inclouran en el pressupost D de l'Annex 19 (nou) d'actuacions provisionals (xarxa de boques de reg).
  - ✓ Plantacions
  - ✓ Manteniment període de garantia

I finalment hi ha tots els capítols relatius d'obres clarament complementaries, que quedaran pendents d'executar per a una fase d'obres posterior:

- *Pel parc de ribera de Canyars:*

  - ✓ Pavimentació
  - ✓ Pou 9
  - ✓ Dipòsit de reg S3
  - ✓ Mobiliari urbà
  - ✓ Seguretat i salut obres complementàries
  - ✓ Varis: seguretat vial obres complementàries

- *Pel parc de ribera de Calamot:*

  - ✓ Talús de nova formació
  - ✓ Mobiliari urbà
  - ✓ Seguretat i salut obres complementàries
  - ✓ Varis: seguretat vial obres complementàries

El que ens porta al següent resum del pressupost A:

PRESSUPOST A: ACTUALITZACIÓ DEL PRESSUPOST D'OBRES A EXECUTAR PR 2008 AMB PREUS 2024

Núm:	*Capítol:*	*Pressupost PEM (€):*	*Pressupost PEC a/IVA (€):*
	PARC DE RIBERA DE CANYARS		
1	OPERACIONS PRÈVIES	411.525,82	489.715,73
2	ENDERROCS	167.508,74	199.335,40
3	MOVIMENT DE TERRES	1.453.101,57	1.729.190,87
4	BASSA DE LAMINACIÓ 1	724.999,20	862.749,05
5	BASSA DE LAMINACIÓ 2	571.012,79	679.505,22
6	ESTRUCTURES	0,00	0,00
7	MESURES CORRECTORES D'IMPACTE AMBIENTAL	123.363,16	146.802,16
8	SEGURETAT I SALUT OBRES BÀSIQUES	125.499,42	149.344,31
9	SEGURETAT VIAL OBRES BÀSIQUES	4.714,60	5.610,37
10	SEGELLAT POUS AFECTATS	21.150,00	25.168,50
11	CAMINS I ESPLANADES	0,00	0,00
12	FORMACIÓ DE LLERES	100.902,65	120.074,15
13	TALÚS DE NOVA FORMACIÓ	81.444,00	96.918,36
14	TALÚS EXISTENT	28.219,55	33.581,26
15	PAVIMENTACIÓ	0,00	0,00
16	POU 9	0,00	0,00
17	DIPÒSIT DE REG S3	0,00	0,00
18	XARXA DE REG	0,00	0,00
19	PUNTS HUMITS RIERA	101.534,38	120.825,91
20	PLANTACIONS	699.770,50	832.726,90
21	MOBILIARI URBÀ	0,00	0,00
22	SEGURETAT I SALUT OBRES COMPLEMENTÀRIES	16.659,22	19.824,47
23	MANTENIMENT PERÍODE DE GARANTIA	210.282,50	250.236,18
24	SEGURETAT VIAL OBRES COMPLEMENTÀRIES	0,00	0,00
	Suma Parc de Ribera de Canyars	**4.841.688,10**	**5.761.608,84**
	PARC DE RIBERA DE CALAMOT		
1	OPERACIONS PRÈVIES	100.799,25	119.951,11
2	ENDERROCS	7.193,68	8.560,48
3	MOVIMENT DE TERRES	318.237,19	378.702,26
4	ESTRUCTURES	0,00	0,00
5	MESURES CORRECTORES D'IMPACTE AMBIENTAL	47.129,20	56.083,75
5	SEGURETAT I SALUT OBRES BÀSIQUES	25.823,87	30.730,41
6	SEGURETAT VIAL OBRES BÀSIQUES	4.714,60	5.610,37
7	CAMINS I ESPLANADES	0,00	0,00
8	FORMACIÓ DE LLERES	42.689,56	50.800,58
9	TALÚS DE NOVA FORMACIÓ	0,00	0,00
10	XARXA DE REG	0,00	0,00
11	PLANTACIONS	38.063,54	45.295,61
12	SEGURETAT I SALUT OBRES COMPLEMENTÀRIES	3.689,13	4.390,06
13	MANTENIMENT PERÍODE DE GARANTIA	11.067,50	13.170,33
14	SEGURETAT VIAL OBRES COMPLEMENTÀRIES	0,00	0,00
	Suma Parc de Ribera de Calamot	**599.407,52**	**713.294,95**
	Suma Parc de Ribera de Canyars i Calamot	**5.441.095,62**	**6.474.903,79**

Taula 1.- Resum de l'actualització del pressupost d'obres a executar PR 2008 amb preus 2024 (pressupost A)

8.3.- Actualització de les estructures de les obres a executar a la nova normativa vigent (pressupost B)

Es tracta dels murs i obra de transició de Canyars i els murs de Calamot previstos en el projecte vigent de 2008, però que s'han re-calculat amb la nova normativa d'estructures.

PRESSUPOST B: ACTUALITZACIÓ DE LES ESTRUCTURES DE LES OBRES A EXECUTAR A LA NOVA NORMATIVA VIGENT

Núm:	Capítol:	Pressupost PEM (€):	Pressupost PEC a/IVA (€):
	PARC DE RIBERA DE CANYARS		
1	MURS RIERA CANYARS	353.989,42	421.247,41
2	OBRA DE TRANSICIÓ CANYARS	268.763,07	319.828,05
3	SOLERES PRÈVIES OBRA TRANSICIÓ	115.447,59	137.382,63
	Suma Parc de Ribera de Canyars	**738.200,08**	**878.458,10**
	PARC DE RIBERA DE CALAMOT		
1	MURS TORRENT DE CALAMOT	551.870,77	656.726,22
	Suma Parc de Ribera de Calamot	**551.870,77**	**656.726,22**
	Suma Parc de Ribera de Canyars i Calamot	**1.290.070,85**	**1.535.184,31**

Taula 2.- Resum de l'actualització de les estructures de les obres a executar a la nova normativa vigent (pressupost B).

8.4.- Obres avançades (pressupost C)

Cal tenir en compte que les estructures previstes en l'endegament dels dos parcs de ribera, en alguns punts tenen contacte amb els ponts que haurà de construir el projecte d'urbanització. Es planteja abordar una part dels mateixos, per evitar fer ara una obra que després s'hauria d'enderrocar en el moment de voler fer els ponts.

Per altre part, les excavacions del nou endegament projectat a la *Riera de Canyars* i *Torrent del Calamot*, juntament amb l'excavació de les basses de laminació 1 i 2, generen un excedent de terres de bona qualitat de 51.026 m^3. Per evitar tenir que portar aquest volum tant important de terres a l'abocador, s'ha previst col·locar-les en dos emplaçaments del futur barri de Canyars sud, adjacents amb la *Riera de Canyars*, en un cas, al costat del carrer anomenat B, i en un altre cas, adjacent amb el carrer 3. Dos emplaçaments que ja es consideren definitius, donat que les futures obres de la urbanització ja es trobaran aquests terraplens i explanades executats.

PRESSUPOST C: OBRES AVANÇADES

Núm:	Capítol:	Pressupost PEM (€):	Pressupost PEC a/IVA (€):
	PARC DE RIBERA DE CANYARS		
1	PONT 2 A LA RIERA DE CANYARS: ESTREP 1, FONAMENT PILA, ALETES 1 I 2	887.359,32	1.055.957,59
2	SERVEIS URBANÍSTICS AFECTATS: CANONADA D'AIGUA EN EL POU IV D'AGBAR	252.221,59	300.143,69
3	REBLIMENTS DE LA FUTURA URBANITZACIÓ AMB TERRES SOBRANTS	546.376,32	650.187,82
	Suma Parc de Ribera de Canyars	**1.685.957,23**	**2.006.289,10**
	PARC DE RIBERA DE CALAMOT		
1	PONT 5 EN EL TORRENT DE CALAMOT: ESTREP 1 I ESTREP 2	235.098,34	279.767,02
	Suma Parc de Ribera de Calamot	**235.098,34**	**279.767,02**
	Suma Parc de Ribera de Canyars i Calamot	**1.921.055,57**	**2.286.056,13**

Taula 3.- Resum de les obres avançades (pressupost C).

8.5.- Obres provisionals (pressupost D)

Es necessari considerar unes obres provisionals no contemplades en el projecte vigent de 2008, però necessàries per a poder fer compatible l'execució de les obres a executar amb anterioritat a la urbanització

PRESSUPOST D: OBRES PROVISIONALS

Núm:	Capítol:	Pressupost PEM (€):	Pressupost PEC a/IVA (€):
	PARC DE RIBERA DE CANYARS		
1	CANONADA D'AIGUA POTABLE DN=200mm	83.589,11	99.471,04
2	CANONADES EN EL POU GAVÀ IV D'AGBAR	23.036,12	27.412,98
3	XARXA ELÈCTRICA DE MT	87.396,20	104.001,48
4	XARXA DE TELECOMUNICACIONS	2.847,94	3.389,05
5	NOU CAMÍ COSTAT RIERA + ADEQUACIÓ CAMINS + FORMACIÓ NOUS CAMINS	299.139,85	355.976,42
6	XARXA DE BOQUES DE REG	50.222,73	59.765,05
7	ACOPI DE TERRA VEGETAL SOBRANT	106.169,80	126.342,06
8	PROTECCIÓ PROVISIONAL DE TALÚS EN EL PONTÓ DE LA C-245 A CANYARS	4.652,25	5.536,18
	Suma Parc de Ribera de Canyars	**657.054,00**	**781.894,26**
	PARC DE RIBERA DE CALAMOT		
1	ADEQUACIÓ CAMINS + FORMACIÓ NOUS CAMINS	26.446,91	31.471,82
2	XARXA DE BOQUES DE REG	9.665,50	11.501,95
	Suma Parc de Ribera de Calamot	**36.112,41**	**42.973,77**
	Suma Parc de Ribera de Canyars i Calamot	**693.166,41**	**824.868,03**

Taula 4.- Resum de les obres provisionals (pressupost D).

8.6.- Actualització de la gestió de residus a la nova normativa vigent (pressupost E)

Durant les obres d'execució dels parcs de ribera de Canyars i Calamot, es generaran una sèrie de residus que hauran de ser gestionats correctament, amb la finalitat de minimitzar qualsevol impacte sobre l'entorn. El projecte dels parcs de ribera vigent basa la gestió dels residus en el *Decret 201/94 de 26 de juliol*, que hi havia vigent en aquell moment. Però avui hi ha vigent uns altres Decrets que han derogat aquell de quant es va redactar el projecte a l'any 2008, i que cal aplicar-los en el nostre projecte per tal d'actualitzar la gestió de residus a la nova normativa vigent.

PRESSUPOST E:
ACTUALITZACIÓ DE LA GESTIÓ DE RESIDUS A LA NOVA NORMATIVA VIGENT

Núm:	Capítol:	Pressupost PEM (€):	Pressupost PEC a/IVA (€):
	PARC DE RIBERA DE CANYARS		
1	GESTIÓ DE RESIDUS PARC DE RIBERA DE CANYARS	105.548,05	125.602,18
2	ADEQUACIÓ DE LES PLATAFORMES PER A LA GESTIÓ DE RESIDUS	225.989,74	268.927,79
	Suma Parc de Ribera de Canyars	**331.537,79**	**394.529,97**
	PARC DE RIBERA DE CALAMOT		
1	GESTIÓ DE RESIDUS PARC DE RIBERA DE CALAMOT	5.087,60	6.054,24
	Suma Parc de Ribera de Calamot	**5.087,60**	**6.054,24**
	Suma Parc de Ribera de Canyars i Calamot	**336.625,39**	**400.584,21**

Taula 5.- Resum de l'actualització de la gestió de residus a la nova normativa vigent (pressupost E).

8.7.- Millores que s'han introduït en les mesures correctores d'impacte ambiental (pressupost F)

S'ha fet un anàlisi detallat de totes les mesures correctores d'impacte ambiental que apliquen sobre els parcs de ribera de Canyars i Calamot, comprovant el seu correcte compliment per part del document que es presenta de *l'actuació autònoma dels parcs de ribera de Canyars i Calamot*.

Totes les mesures es compleixen de manera clara, per bé que n'hi ha algunes de concretes que precisen un aclariment o una justificació més detallada, que es desenvolupa en l'Annex 16 del present document, i que es reforcen amb la introducció de millores. Els cost econòmic d'aquestes millores es el pressupost F que es presenta tot seguit

PRESSUPOST F: MILLORES QUE S'HAN INTRODUÏT EN LES MESURES CORRECTORES D'IMPACTE AMBIENTAL

Núm:	*Capítol:*	*Pressupost PEM (€):*	*Pressupost PEC a/IVA (€):*
	PARC DE RIBERA DE CANYARS		
1	MESURES CORRECTORES D'IMPACTE AMBIENTAL EN ELS PARCS DE RIBERA DE CANYARS	224.964,12	267.707,30
	Suma Parc de Ribera de Canyars	**224.964,12**	**267.707,30**
	PARC DE RIBERA DE CALAMOT		
1	MESURES CORRECTORES D'IMPACTE AMBIENTAL EN ELS PARCS DE RIBERA DE CALAMOT	39.699,55	47.242,46
	Suma Parc de Ribera de Calamot	**39.699,55**	**47.242,46**
	Suma Parc de Ribera de Canyars i Calamot	**264.663,67**	**314.949,77**

Taula 6.- Resum de les millores que s'han introduït en les mesures correctores d'impacte ambiental (pressupost F).

8.8.- Correcte tractament dels arbres afectats en base a l'actualització de l'inventari d'arbrat (pressupost G)

El projecte vigent dels parcs de ribera de 2008 va fer un estudi dels arbres afectats per les obres, separant amb arbres a trasplantar, arbres afectats i arbres re-plantats.

Donat que els arbres i arbusts son essers vius en constant evolució, sembla raonable que una vegada han passat forces anys des de l'aprovació del projecte, calgui fer una actualització de l'inventari dels arbres del *Pla de Ponent* de Gavà.

I així s'ha fet, doncs en data novembre de 2020 es va redactar pel consultor *ERF* el document que porta per títol: *"Avaluació de l'afectació d'arbrat derivada del projecte d'urbanització del sector Pla de Ponent de Gavà".*

En base al nou inventari, s'han identificat els arbres a eliminar afectats per les obres dels parcs de ribera (354 a Canyars i 4 a Calamot) i també tots els arbres a trasplantar (95 a Canyars i 15 a Calamot).

PRESSUPOST G: CORRECTE TRACTAMENT DELS ARBRES AFECTATS EN BASE A L'ACTUALITZACIÓ DE L'INVENTARI D'ARBRAT

Núm:	*Capítol:*	*Pressupost PEM (€):*	*Pressupost PEC a/IVA (€):*
	PARC DE RIBERA DE CANYARS		
1	TRACTAMENT D'ARBRES I ARBREDES AFECTATS PARC DE RIBERA DE CANYARS	354.446,61	421.791,47
	Suma Parc de Ribera de Canyars	**354.446,61**	**421.791,47**
	PARC DE RIBERA DE CALAMOT		
1	TRACTAMENT D'ARBRES I ARBREDES AFECTATS PARC DE RIBERA DE CALAMOT	79.880,72	95.058,06
	Suma Parc de Ribera de Calamot	**79.880,72**	**95.058,06**
	Suma Parc de Ribera de Canyars i Calamot	**434.327,33**	**516.849,52**

Taula 7.- Resum del correcte tractament dels arbres afectats en base a l'actualització de l'inventari d'arbrat (pressupost G).

8.9.- Resum del pressupost total d'execució per contracte de les obres a executar dels parcs de ribera de Canyars i Calamot (pressupost A+B+C+D+E+F+G)

En base a tots els apartats anteriors es pot presentar el resum del pressupost total d'execució per contracte PEC (abans d'IVA) de les obres a executar dels parcs de ribera de Canyars i Calamot, que serà la suma de tots els pressupostos parcials calculats de manera diferenciada: A+B+C+D+E+F+G.

RESUM DEL PRESSUPOST TOTAL D'EXECUCIÓ PER CONTRACTA DE LES OBRES A EXECUTAR DELS PARCS DE RIBERA DE CANYARS I CALAMOT

Núm:	*Capítol:*	*Pressupost PEM (€):*	*Pressupost PEC a/IVA (€):*
	PARC DE RIBERA DE CANYARS		
A	PRESSUPOST A: ACTUALITZACIÓ DEL PRESSUPOST D'OBRES A EXECUTAR PR 2008 AMB PREUS 2024	4.841.688,10	5.761.608,84
B	PRESSUPOST B: ACTUALITZACIÓ ESTRUCTURES OBRES A EXECUTAR A LA NOVA NORMATIVA	738.200,08	878.458,10
C	PRESSUPOST C: OBRES AVANÇADES	1.685.957,23	2.006.289,10
D	PRESSUPOST D: OBRES PROVISIONALS	657.054,00	781.894,26
E	PRESSUPOST E: ACTUALITZACIÓ GESTIÓ DE RESIDUS A LA NOVA NORMATIVA	331.537,79	394.529,97
F	PRESSUPOST F: MILLORES EN LES MESURES CORRECTORES D'IMPACTE AMBIENTAL	224.964,12	267.707,30
G	PRESSUPOST G: TRACTAMENT ARBRES AFECTATS AMB ACTUALITZACIÓ INVENTARI	354.446,61	421.791,47
	Suma Parc de Ribera de Canyars	**8.833.847,93**	**10.512.279,04**
	PARC DE RIBERA DE CALAMOT		
A	PRESSUPOST A: ACTUALITZACIÓ DEL PRESSUPOST D'OBRES A EXECUTAR PR 2008 AMB PREUS 2024	599.407,52	713.294,95
B	PRESSUPOST B: ACTUALITZACIÓ ESTRUCTURES OBRES A EXECUTAR A LA NOVA NORMATIVA	551.870,77	656.726,22
C	PRESSUPOST C: OBRES AVANÇADES	235.098,34	279.767,02
D	PRESSUPOST D: OBRES PROVISIONALS	36.112,41	42.973,77
E	PRESSUPOST E: ACTUALITZACIÓ GESTIÓ DE RESIDUS A LA NOVA NORMATIVA	5.087,60	6.054,24
F	PRESSUPOST F: MILLORES EN LES MESURES CORRECTORES D'IMPACTE AMBIENTAL	39.699,55	47.242,46
G	PRESSUPOST G: TRACTAMENT ARBRES AFECTATS AMB ACTUALITZACIÓ INVENTARI	79.880,72	95.058,06
	Suma Parc de Ribera de Calamot	**1.547.156,91**	**1.841.116,72**
	Suma Parc de Ribera de Canyars i Calamot	**10.381.004,84**	**12.353.395,76**

Taula 8.- Resum del pressupost total d'execució per contracte PEC (abans d'IVA) de les obres a executar dels parcs de ribera de Canyars i Calamot (pressupost A+B+C+D+E+F+G).

9. ACTUALITZACIÓ DEL PRESSUPOST PER AL CONEIXEMENT DE L'ADMINISTRACIÓ DE LES OBRES A EXECUTAR DELS PARCS DE RIBERA 2008

9.1.- MEMÒRIA I ABAST DE LA PRESENT ACTUALITZACIÓ DEL PCA

9.1.- MEMÒRIA I ABAST DE LA PRESENT ACTUALITZACIÓ DEL PCA

El present document té la motivació d'iniciar l'execució de l'actuació autònoma dels parcs de ribera de Canyars i Calamot, prèviament a l'execució de la resta de treballs d'urbanització.

L'annex número 14 del projecte vigent desenvolupa el *Pressupost per al Coneixement de l'Administració* de tota l'obra completa i amb els preus de l'any 2008.

Amb el nou escenari d'executar d'entrada només les obres necessàries per a poder garantir l'autonomia funcional de l'obra, cal actualitzar aquest *Pressupost per al Coneixement de l'Administració*, per tal de que s'adapti a l'obra que realment es vol executar i amb els preus actualitzats al present any 2024.

El pressupost total d'execució per contracte amb els preus actualitzats de les obres objecte del present document, s'ha resumit a l'anterior capítol número 8:

- Actualització de preus de les obres a executar (Pressupost A): 6.474.903,79 € (a/IVA).
- Adequació de les estructures a la nova normativa (pressupost B): 1.535.184,31 € (a/IVA)
- Obres avançades (pressupost C): 2.286.056,13 € (a/IVA)
- Obres provisionals (pressupost D): 824.868,03 € (a/IVA)
- Actualització de la gestió de residus a la nova normativa (pressupost E): 400.584,21 € (a/IVA)
- Millores que s'han introduït en les mesures correctores d'impacte ambiental (pressupost F): 314.949,77 € (a/IVA)
- Tractament dels arbres afectats en base a l'actualització de l'inventari (pressupost G): 516.849,52 € (a/IVA)

PEC (a/IVA) total = 12.353.395,76 € (a/IVA)

El PCA es el resultat d'afegir al pressupost anterior d'execució per contracte PEC, tot allò que cal fer a l'obra i que no són partides que hagi de realitzar directament el contractista, i que per tant, abonarà directament el Promotor.

1.- Treballs arqueològics preliminars a la bassa de laminació 1

Dins l'àmbit de la bassa de laminació 1 hi ha dos jaciments arqueològics no catalogats anomenats "*Terrasses dels Canyars*", que necessiten que prèviament a l'inici de les obres de la bassa, un equip d'arqueologia hi faci uns treballs per identificar possibles restes arqueològiques.

Si usem com a base l'Apèndix 4 del projecte d'urbanització vigent anomenat "*Cost seguiment arqueològic*", es justifica que el cost d'un equip arqueològic format per un arqueòleg i tres tècnics arqueòlegs te un cost setmanal de 3.360 €/setmana.

Es proposa actualitzar aquest preu. L'actualització d'aquest import es farà amb l'*Índex de preus del sector de la construcció* que publica el *Ministeri de Transport i Mobilitat sostenible*, on en la seva columna de ponderació de la mà d'obra i consum de materials, en l'apartat d'enginyeria civil, planteja les següents xifres:

- Desembre de 2008: 92,65
- Desembre de 2023: 130,57
- Base gener de 2015 = 100
- Increment = (130,57 – 92,65) / 92,65 x 100 = 41% → preu antic x 1,41

Amb lo qual, podem considerar que el preu setmanal actualitzat d'un equip arqueològic serà de: 3.360 x 1,41 = 4.738 €/setmana.

S'ha previst en el pla d'obra (veure apartat 5.2 amb l'Annex 12 actualitzat) que la durada d'aquesta activitat seria de 7 setmanes, el que suposa un cost final, que anirà a càrrec del Promotor de:

4.738 €/setmana x 7 setmanes = **33.166 €** (a/IVA), que només aplica al parc de ribera de Canyars

2.- Seguiment arqueològic en les tasques de moviment de terres

Durant el moviment de terres de l'obra, s'ha de fer un seguiment arqueològic d'una part de les excavacions, en previsió de que hi hagués alguna resta no identificada. En general, es tractarà de revisar les capes més someres de les excavacions i sempre seguin el criteri de l'arqueòleg responsable.

Es suposarà el següent seguiment arqueològic:

- Pel moviment de terres de l'endegament de Canyars, pel que s'ha previst una durada de 7 setmanes, en la meitat, caldrà fer el seguiment arqueològic → 7 x ½ = 3,5 setmanes.
- Pel moviment de terres de la bassa de laminació 1, per la que s'ha previst una durada de 9 setmanes, en una tercera part, caldrà fer el seguiment arqueològic → 9 x 1/3 = 3 setmanes.
- Pel moviment de terres de la bassa de laminació 2, per la que s'ha previst una durada de 3 setmanes, en una tercera part, caldrà fer el seguiment arqueològic → 3 x 1/3 = 1 setmana.
- Pel moviment de terres de l'endegament del Calamot, pel que s'ha previst una durada de 3 setmanes, en la meitat, caldrà fer el seguiment arqueològic → 3 x ½ = 1,5 setmanes.

Amb lo qual, pel parc de ribera de Canyars, hi haurà un cost del seguiment arqueològic dels moviments de terres de: (3,5 + 3 + 1) setmanes x 4.738 €/setmana = **35.535 €** (a/IVA).

I pel parc de ribera del Calamot, hi haurà un cost del seguiment arqueològic dels moviments de terres de: 1,5 setmanes x 4.738 €/setmana = **7.107 €** (a/IVA).

3.- Treballs de connexió a càrrec de la companyia d'aigua potable AGBAR

En el conjunt de l'obra que es planteja hi ha tot un seguit de connexions de noves canonades a canonades existents en servei, que necessàriament serà un treball que haurà de fer la companyia gestora del servei *AGBAR*, i que l'hi pagarà directament el Promotor.

S'ha demanat assessorament a la companyia en data 27 de maig de 2024, però al estar pendent de resposta, es farà una estimació del cost que demanarà la companyia per fer aquestes connexions:

- Connexió del tub de DN=800mm en el punt de control: 2 ut x 7.500 €/ut = 15.000 € (PEM)

- Connexió del tub de DN=600mm en el punt de control: 2 ut x 4.500 €/ut = 9.000 € (PEM)
- Connexió provisional del tub DN=300mm en el punt de control: 1 ut x 3.500 €/ut = 3.500 € (PEM)
- Connexió provisional del tub DN=200mm fora de la llera: 2 ut x 2.500 €/ut = 5.000 € (PEM)
- Connexió provisional del tub de les boques de reg DN=63mm: 2 ut x 1.500 €/ut = 3.000 € (PEM)

Suma connexions Canyars: 35.500 € (PEM) x 1,19 = **42.245 €** (a/IVA)

I en el cas del parc de ribera del Calamot:

- Connexió provisional del tub de les boques de reg DN=63mm: 1 ut x 1.500 €/ut = 1.500 € (PEM)

Suma connexions Calamot: 1.500 € (PEM) x 1,19 = **1.785 €** (a/IVA)

4.- Treballs en el punt de control Pou Gavà IV a càrrec de la companyia d'aigua potable AGBAR

La companyia *AGBAR* haurà de realitzar uns treballs i connexions en el seu punt de control anomenat *Pou IV Gavà* que hi ha situat a la part baixa de la *Riera de Canyars*, a un costat de la carretera C-245.

El seu assessorament de data 8 d'abril de 2021 planteja un import econòmic per aquests treballs de 49.631,79 € (abans d'IVA).

L'actualització d'aquest import es farà amb l'*Índex de preus del sector de la construcció* que publica el *Ministeri de Transport i Mobilitat sostenible*, on en la seva columna de ponderació de la mà d'obra i consum de materials, en l'apartat d'enginyeria civil, planteja les següents xifres:

- Abril de 2021: 110,75
- Desembre de 2023: 130,57
- Base gener de 2015 = 100
- Increment = (130,57 – 110,75) / 110,75 x 100 = 18% → preu antic x 1,18

Per tant, el nou preu a tenir en compte en el *Pressupost per al Coneixement de l'Administració* serà:

49.631,79 x 1,18 = **58.566 €** (abans d'IVA)

5.- Treballs de connexió a càrrec de la companyia elèctrica ENDESA DISTRIBUCIÓN

La línia aèria de MT que segueix un tram de la llera de la *Riera de Canyars*, es desplaçarà de manera provisional a la banda dreta del futur endegament, per evitar que les seves set torres quedin enmig de la nova llera. Hi ha una segona línia aèria de MT de menor importància que l'anterior en el costat esquerra de l'endegament i suportada per pals de fusta, que dificulta l'ús i el pas amb gàlib suficient pel nou camí provisional de Can Quatre, amb el que es fa necessari desplaçar-la uns metres més enllà del nou camí. S'ha demanat assessorament a la companyia distribuïdora *ENDESA*, la qual va respondre en data 29 de maig de 2024 adjudicant a l'expedient el número de referencia 840425, on s'espera rebre l'assessorament.

Tota aquesta actuació ha estat valorada en el pressupost D de les actuacions provisionals, però hi haurà una part dels treballs relacionats amb la connexió a línies amb servei que haurà de fer necessàriament la companyia distribuïdora, que ho pagarà directament el Promotor, pel que s'ha estimat un cost de: 30.582 x 1,19 = **36.393 €** (a/IVA).

6.- Treballs de connexió a càrrec de la companyia TELEFONICA DE ESPAÑA

En el petit pont existent del *camí de Can Quatre* hi ha un prisma que creua la riera grapat en el tauler. En aquest punt hi ha una instal·lació soterrada existent (2c PVC) d'uns 23m de longitud, que es veurà afectada per la demolició del pont i que per tant, caldrà desviar en aeri per poder creuar la riera.

Els treballs de disposar la nova línia de telecomunicacions els farà directament la companyia *TELEFONICA DE ESPAÑA*, amb un cost a pagar directament pel Promotor, que s'ha estimat en 5.000 € (PEM) x 1,19 = **5.950 €** (a/IVA).

7.- Pla de control de qualitat en els parcs de ribera

L'Annex número 15 del projecte dels parcs de ribera de 2008 vigent, tracta sobre el Pla de control de qualitat valorat. Amb l'objectiu de facilitar tota la informació i assaigs de control de qualitat a realitzar durant l'execució de les obres dels dos parcs de ribera.

Es planteja agafar els mateixos imports del projecte vigent, centrats en aquells capítols que realment s'executaran en aquesta primera fase i actualitzar els seus preus a l'any 2024:

RESUM PLA DE CONTROL DE QUALITAT PARCS DE RIBERA			
PARC DE RIBERA DE CANYARS			
Descripció:	***Import PU-2008 €, PEM***	***Import PU-2008 € a/IVA***	***Import actualitzat € a/IVA***
Mov terres	4.539,94	4.539,94	
bassa laminació 1: mov terres	239,42	239,42	
bassa laminació 1: estrcutures	5.915,02	5.915,02	
bassa laminació 2: mov terres	239,42	239,42	
bassa laminació 2: estrcutures	4.327,62	4.327,62	
Calaix empentat	0,00	0,00	
Murs	9.261,33	9.261,33	
Obra transició (es considera la meitat)	7.703,82	7.703,82	
Passera	0,00	0,00	
Formació de lleres	801,12	801,12	
Talús de nova formació	1.015,22	1.015,22	
Pavimentació	0,00	0,00	
Xarxa de boques de reg	118,07	118,07	
Punts humits riera	1.263,76	1.263,76	
Plantacions	2.504,55	2.504,55	
Suma:	***37.929,29***	***37.929,29***	***53.480,30***
PARC DE RIBERA DE CALAMOT			
Descripció:	***Import PU-2008 €, PEM***	***Import PU-2008 € a/IVA***	***Import actualitzat € a/IVA***
Operacions prèvies	256,81	256,81	
Moviment de terres	1.315,42	1.315,42	
Murs	3.556,53	3.556,53	
Obra drenatge	0,00	0,00	
Formació de lleres	401,54	401,54	
Paviments i acabats	0,00	0,00	
Xarxa de boques de reg	60,70	60,70	
Plantacions	1.578,94	1.578,94	
Suma:	***7.169,94***	***7.169,94***	***10.109,62***
Suma total:	***45.099,23***	***45.099,23***	***63.589,91***

Taula 1.- Resum del cost del control de qualitat amb preus actualitzats i aplicat sobre les obres que es volen executar.

I on també cal afegir el control de qualitat corresponent a les obres avançades i provisionals. Per les que s'agafa un import de control de qualitat equivalent al seu pressupost final.

Tenint en compte que el pressupost final dels capítols de les obres avançades i provisionals de Canyars representa un 28% del total, i en el cas del Calamot, un 16% del total, s'agafaran aquests mateixos percentatges per a tenir en compte l'increment de control de qualitat que suposaran les obres avançades i provisionals, que no estaven previstes en els projectes dels parcs de ribera.

Així doncs,

- Control de qualitat total per la Riera de Canyars: 1,28 x 53.480,30 = **68.454,78 €** (a/IVA)
- Control de qualitat total Torrent del Calamot: 1,16 x 10.109,62 = **11.727,16 €** (a(IVA)

8.- Pla de tasques de tala, trasplantament i gestió forestal

Es d'una gran importància elaborar amb anterioritat a les obres l'anomenat "*Pla de tasques de tala, trasplantament i gestió forestal"* a l'àmbit dels parcs de ribera, a la zona d'ocupació i en l'adequació dels camins, identificant els elements a trasplantar de manera concreta i definitiva, la nova ubicació, la metodologia de trasplantament, que completi totes les mancances que s'han detectat en el darrer inventari elaborat per ERF, que analitzi la mesura correctora 185 sobre la possibilitat de reduir el risc d'incendis, etc.

I on caldrà incloure el cost de la redacció de l'esmentat Pla en el PCA, pel que s'ha estimat un import de redacció de 25.000 € (a/IVA), que es repartirà entre els dos parcs:

- Parc de ribera de Canyars: 25.000 x 80/100 = **20.000 €** (a/IVA)
- Parc de ribera de Calamot: 25.000 x 20/100 = **5.000 €** (a/IVA)

9.- Pla de mesures per fer front a la erosionabilitat

També es proposa elaborar de forma prèvia a l'inici de les obres, un "*Pla de mesures per fer front a la erosionabilitat*" que analitzi els llocs més sensibles en quant a l'erosió dels parcs de ribera, indicant les mesures que s'hauran de tenir en compte i aplicar durant l'execució de les obres.

I on caldrà incloure el cost de la redacció de l'esmentat Pla en el PCA, pel que s'ha estimat un import de redacció de 9.500 € (a/IVA), que es repartirà entre els dos parcs:

- Parc de ribera de Canyars: 9.500 x 80/100 = **7.600 €** (a/IVA)
- Parc de ribera de Calamot: 9.500 x 20/100 = **1.900 €** (a/IVA)

10.- Resum final del Pressupost per al Coneixement de l'Administració (PAC)

ACTUALITZACIÓ DEL *PRESSUPOST PER AL CONEIXEMENT DE L'ADMINISTRACIÓ (PAC)* DE LES OBRES A EXECUTAR DELS PARCS DE RIBERA DE 2008

Núm:	*Capítol:*	*Pressupost PEC a/IVA (€):*
	PARC DE RIBERA DE CANYARS	
1	PRESSUPOST TOTAL D'EXECUCIÓ PER CONTRACTE DE LES OBRES BÀSIQUES DEL PARC DE RIBERA DE CANYARS	10.512.279,04
2	TREBALLS ARQUEOLÒGICS PRELIMINARS A LA BASSA DE LAMINACIÓ 1	33.166,00
3	SEGUIMENT ARQUEOLÒGIC EN LES TASQUES DE MOVIMENT DE TERRES	35.535,00
4	TREBALLS DE CONNEXIÓ A CÀRREC DE LA COMPANYIA D'AIGUA POTABLE AGBAR	42.245,00
5	TREBALLS EN EL PUNT DE CONTROL POU GAVÀ IV A CÀRREC DE LA COMPANYIA AGBAR	58.566,00
6	TREBALLS DE CONNEXIÓ A CÀRREC DE LA COMPANYIA ELÈCTRICS ENDESA DISTRIBUCIÓN	36.393,00
7	TREBALLS DE CONNEXIÓ A CÀRREC DE LA COMPANYIA TELEFONICA DE ESPAÑA	5.950,00
8	PLA DE CONTROL DE QUALITAT EN EL PARC DE RIBERA DE CANYARS	68.454,78
9	PLA DE TASQUES DE TALA, TRANSPLANTAMENT I GESTIÓ FORESTAL	20.000,00
10	PLA DE MESURES PER FER FRONT A LA EROSIONABILITAT	7.600,00
	Suma Parc de Ribera de Canyars (€ a/IVA):	**10.820.188,82**
	PARC DE RIBERA DE CALAMOT	
1	PRESSUPOST TOTAL D'EXECUCIÓ PER CONTRACTE DE LES OBRES BÀSIQUES DEL PARC DE RIBERA DE CALAMOT	1.841.116,72
3	SEGUIMENT ARQUEOLÒGIC EN LES TASQUES DE MOVIMENT DE TERRES	7.107,00
4	TREBALLS DE CONNEXIÓ A CÀRREC DE LA COMPANYIA D'AIGUA POTABLE AGBAR	1.785,00
8	PLA DE CONTROL DE QUALITAT EN EL PARC DE RIBERA DE CALAMOT	11.727,16
9	PLA DE TASQUES DE TALA, TRANSPLANTAMENT I GESTIÓ FORESTAL	5.000,00
10	PLA DE MESURES PER FER FRONT A LA EROSIONABILITAT	1.900,00
	Suma Parc de Ribera de Calamot (€ a/IVA)	**1.868.635,88**
	Suma Parc de Ribera de Canyars i Calamot (€ a/IVA)	**12.688.824,70**

Taula 2.- Resum final del Pressupost per al Coneixement de l'Administració (PAC).

9.2.- ANNEX 14 (ACTUALITZAT PARCIALMENT)
PRESSUPOST PER AL CONEIXEMENT DE L'ADMINISTRACIÓ DE LES OBRES A EXECUTAR

ACTUALITZACIÓ DEL *PRESSUPOST PER AL CONEIXEMENT DE L'ADMINISTRACIÓ (PCA)* DE LES OBRES A EXECUTAR DELS PARCS DE RIBERA DE 2008

Núm:	*Capítol:*	*Pressupost PEC a/IVA (€):*
	PARC DE RIBERA DE CANYARS	
1	PRESSUPOST TOTAL D'EXECUCIÓ PER CONTRACTE DE LES OBRES BÀSIQUES DEL PARC DE RIBERA DE CANYARS	10.512.279,04
2	TREBALLS ARQUEOLÒGICS PRELIMINARS A LA BASSA DE LAMINACIÓ 1	33.166,00
3	SEGUIMENT ARQUEOLÒGIC EN LES TASQUES DE MOVIMENT DE TERRES	35.535,00
4	TREBALLS DE CONNEXIÓ A CÀRREC DE LA COMPANYIA D'AIGUA POTABLE AGBAR	42.245,00
5	TREBALLS EN EL PUNT DE CONTROL POU GAVÀ IV A CÀRREC DE LA COMPANYIA AGBAR	58.566,00
6	TREBALLS DE CONNEXIÓ A CÀRREC DE LA COMPANYIA ELÈCTRICS ENDESA DISTRIBUCIÓN	36.393,00
7	TREBALLS DE CONNEXIÓ A CÀRREC DE LA COMPANYIA TELEFONICA DE ESPAÑA	5.950,00
8	PLA DE CONTROL DE QUALITAT EN EL PARC DE RIBERA DE CANYARS	68.454,78
9	PLA DE TASQUES DE TALA, TRANSPLANTAMENT I GESTIÓ FORESTAL	20.000,00
10	PLA DE MESURES PER FER FRONT A LA EROSIONABILITAT	7.600,00
	Suma Parc de Ribera de Canyars (€ a/IVA):	**10.820.188,82**
	PARC DE RIBERA DE CALAMOT	
1	PRESSUPOST TOTAL D'EXECUCIÓ PER CONTRACTE DE LES OBRES BÀSIQUES DEL PARC DE RIBERA DE CALAMOT	1.841.116,72
3	SEGUIMENT ARQUEOLÒGIC EN LES TASQUES DE MOVIMENT DE TERRES	7.107,00
4	TREBALLS DE CONNEXIÓ A CÀRREC DE LA COMPANYIA D'AIGUA POTABLE AGBAR	1.785,00
8	PLA DE CONTROL DE QUALITAT EN EL PARC DE RIBERA DE CALAMOT	11.727,16
9	PLA DE TASQUES DE TALA, TRANSPLANTAMENT I GESTIÓ FORESTAL	5.000,00
10	PLA DE MESURES PER FER FRONT A LA EROSIONABILITAT	1.900,00
	Suma Parc de Ribera de Calamot (€ a/IVA)	**1.868.635,88**
	Suma Parc de Ribera de Canyars i Calamot (€ a/IVA)	**12.688.824,70**